Kopfteile
Needle head parts
Pièces de tête
Piezas de la cabeza PFAFF 918

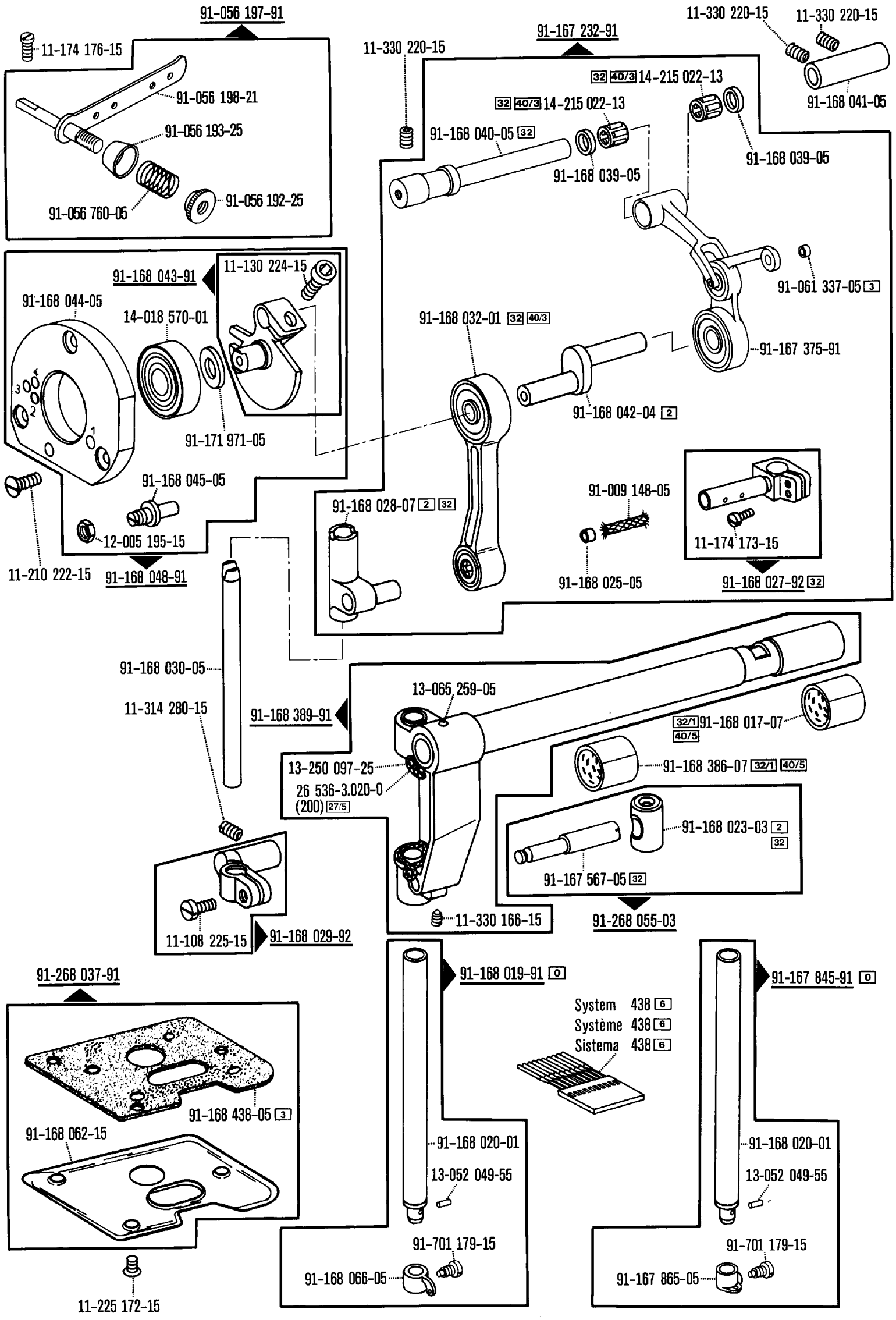

☐ siehe Erläuterungen Register A - 99
see explanations in section A - 99
voir légende registre A - 99
ver explicaciones del registro A - 99

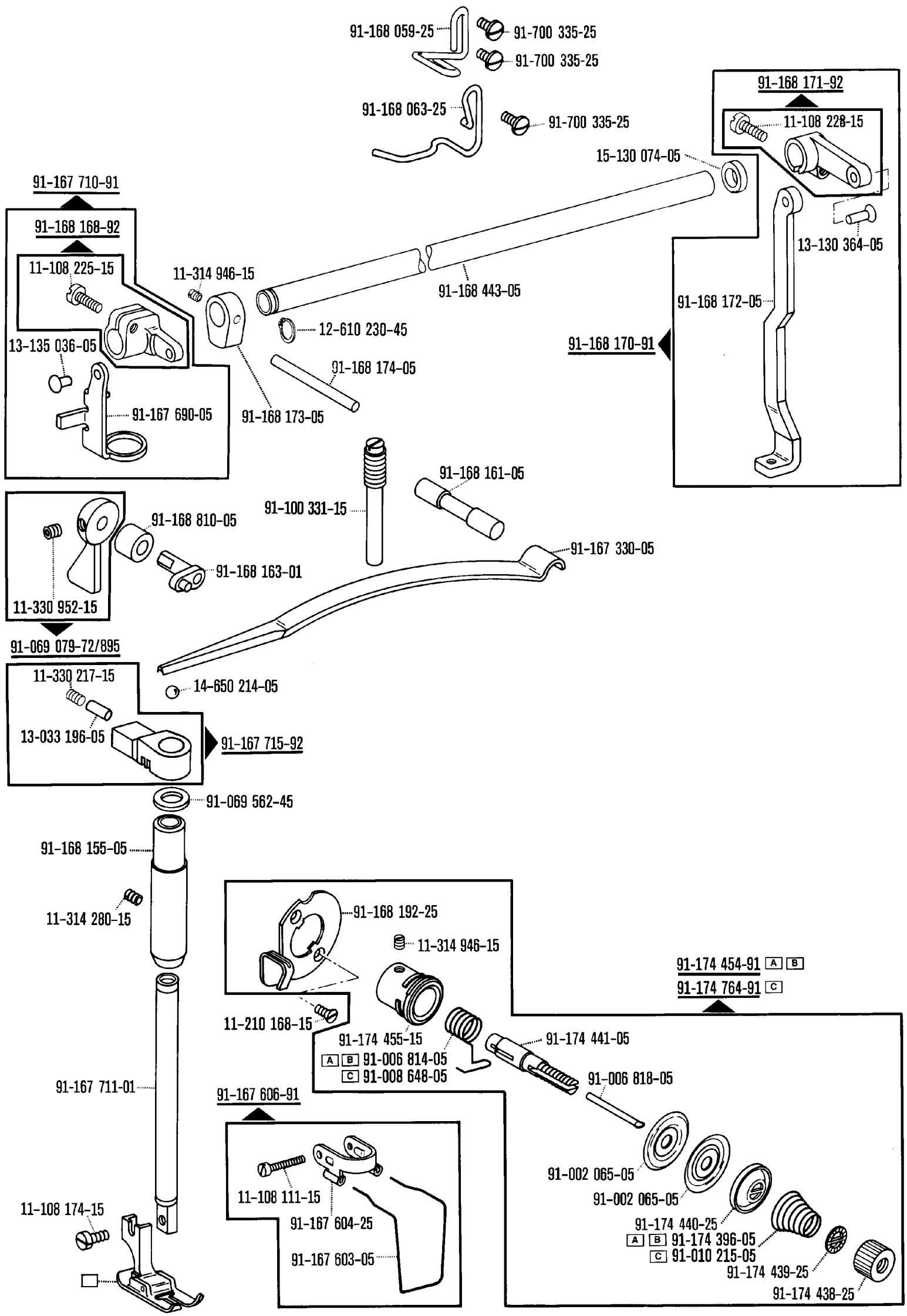

□ siehe Erläuterungen Register A-99
see explanations in section A-99
voir légende registre A-99
ver explicaciones del registro A-99

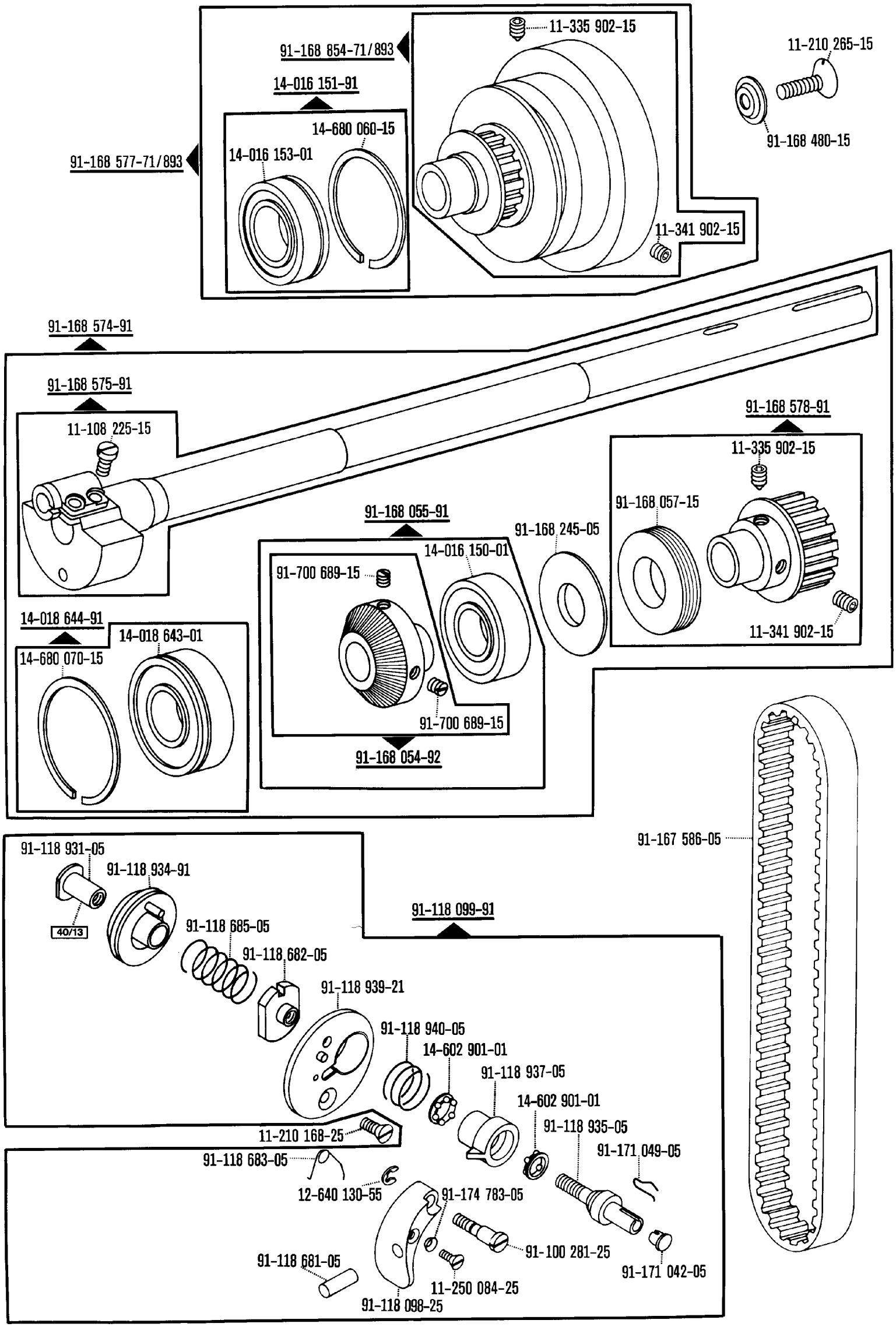

☐ siehe Erläuterungen Register A - 99
see explanations in section A - 99
voir légende registre A - 99
ver explicaciones del registro A - 99

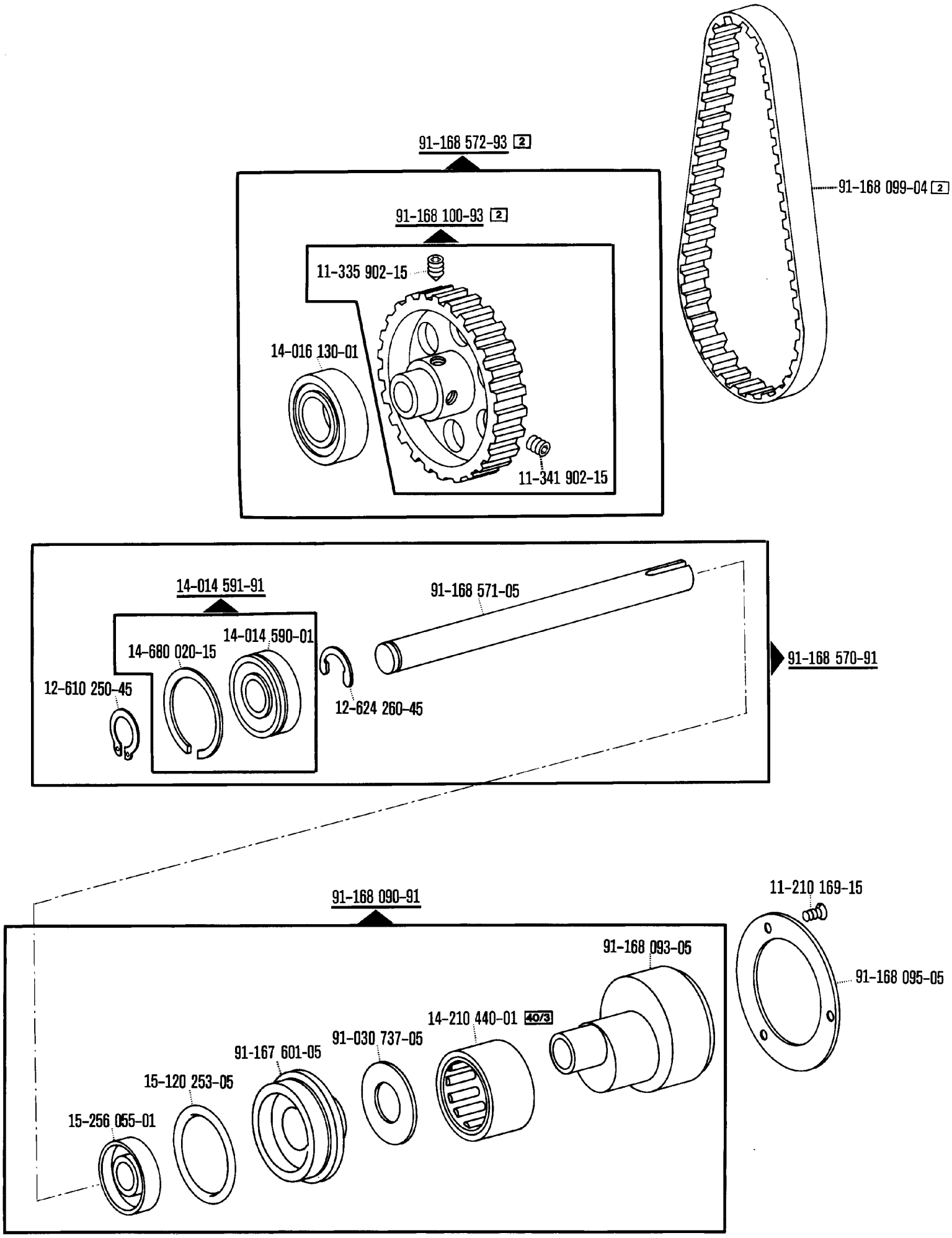

siehe Erläuterungen Register A-99
see explanations in section A-99
voir légende registre A-99
ver explicaciones del registro A-99

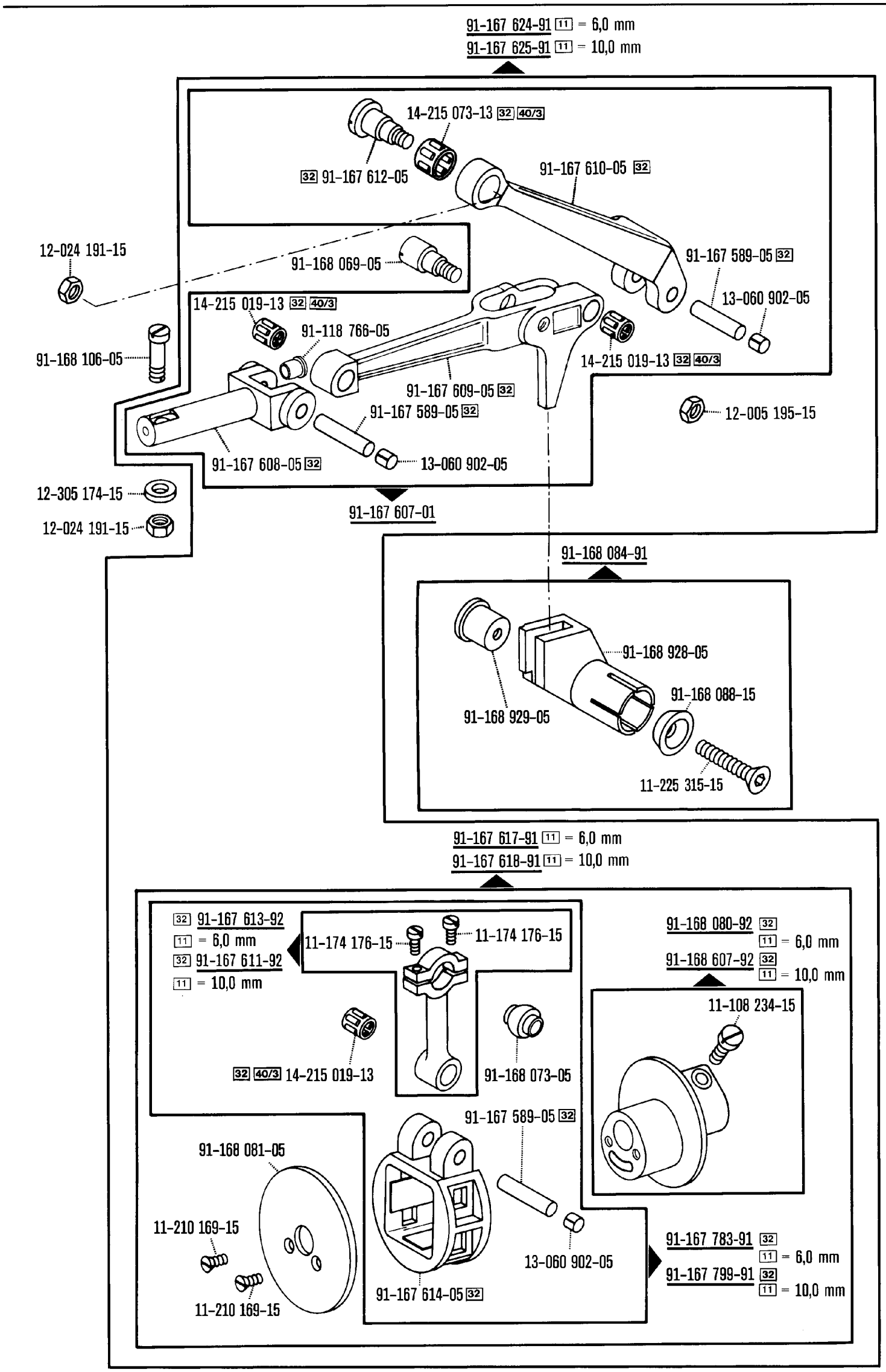
91-167 624-91 11 = 6,0 mm
91-167 625-91 11 = 10,0 mm
14-215 073-13 32 40/3
32 91-167 612-05
91-167 610-05 32
12-024 191-15
91-168 069-05
91-167 589-05 32
13-060 902-05
14-215 019-13 32 40/3
91-118 766-05
91-168 106-05
14-215 019-13 32 40/3
91-167 609-05 32
91-167 589-05 32
12-005 195-15
91-167 608-05 32
13-060 902-05
12-305 174-15
12-024 191-15
91-167 607-01
91-168 084-91
91-168 928-05
91-168 088-15
91-168 929-05
11-225 315-15
91-167 617-91 11 = 6,0 mm
91-167 618-91 11 = 10,0 mm
32 91-167 613-92
11 = 6,0 mm
32 91-167 611-92
11 = 10,0 mm
11-174 176-15
11-174 176-15
91-168 080-92 32
11 = 6,0 mm
91-168 607-92 32
11 = 10,0 mm
11-108 234-15
32 40/3 14-215 019-13
91-168 073-05
91-167 589-05 32
91-168 081-05
11-210 169-15
11-210 169-15
13-060 902-05
91-167 614-05 32
91-167 783-91 32
11 = 6,0 mm
91-167 799-91 32
11 = 10,0 mm

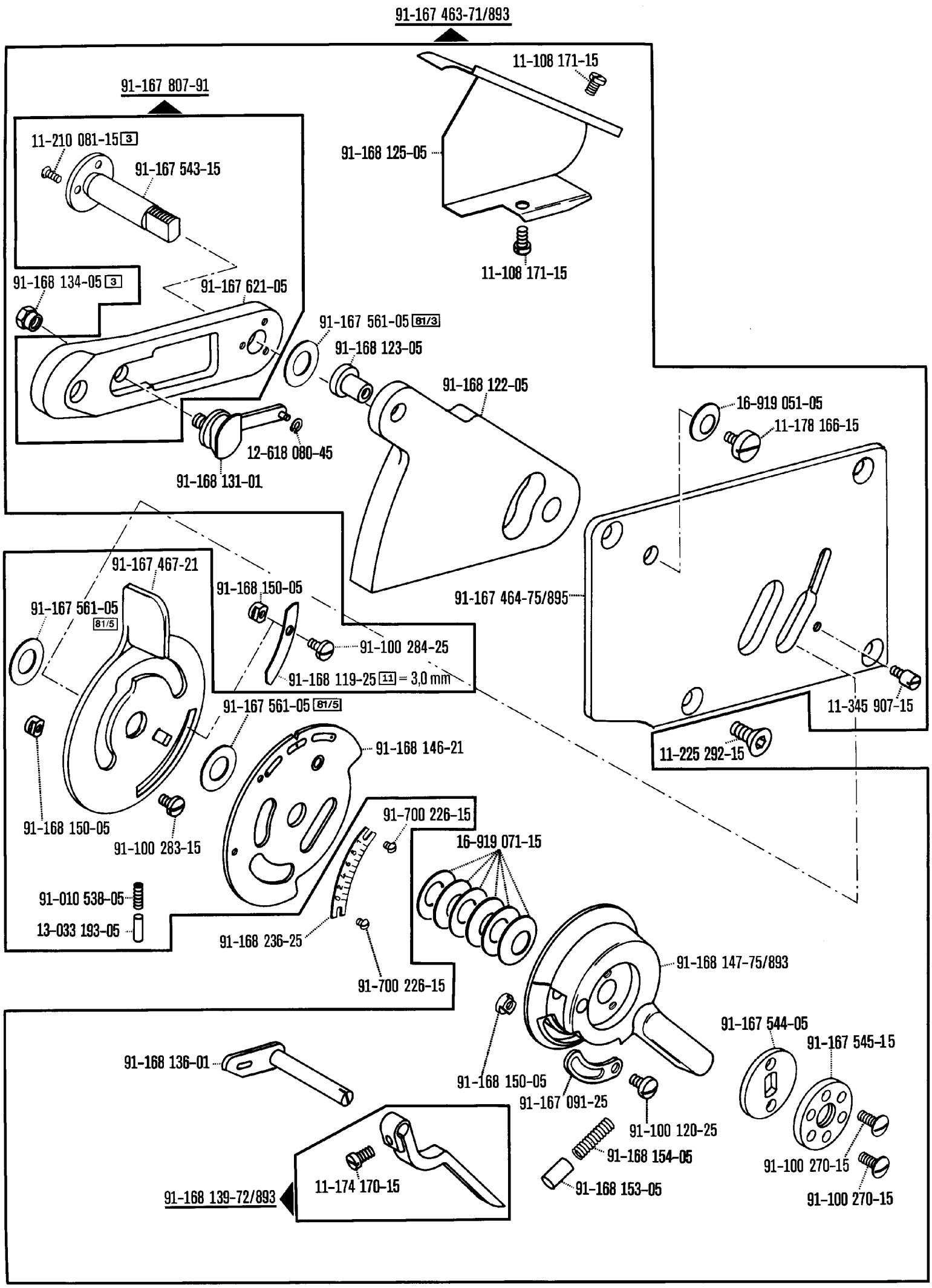

siehe Erläuterungen Register A - 99
see explanations in section A - 99
voir légende registre A - 99
ver explicaciones del registro A - 99

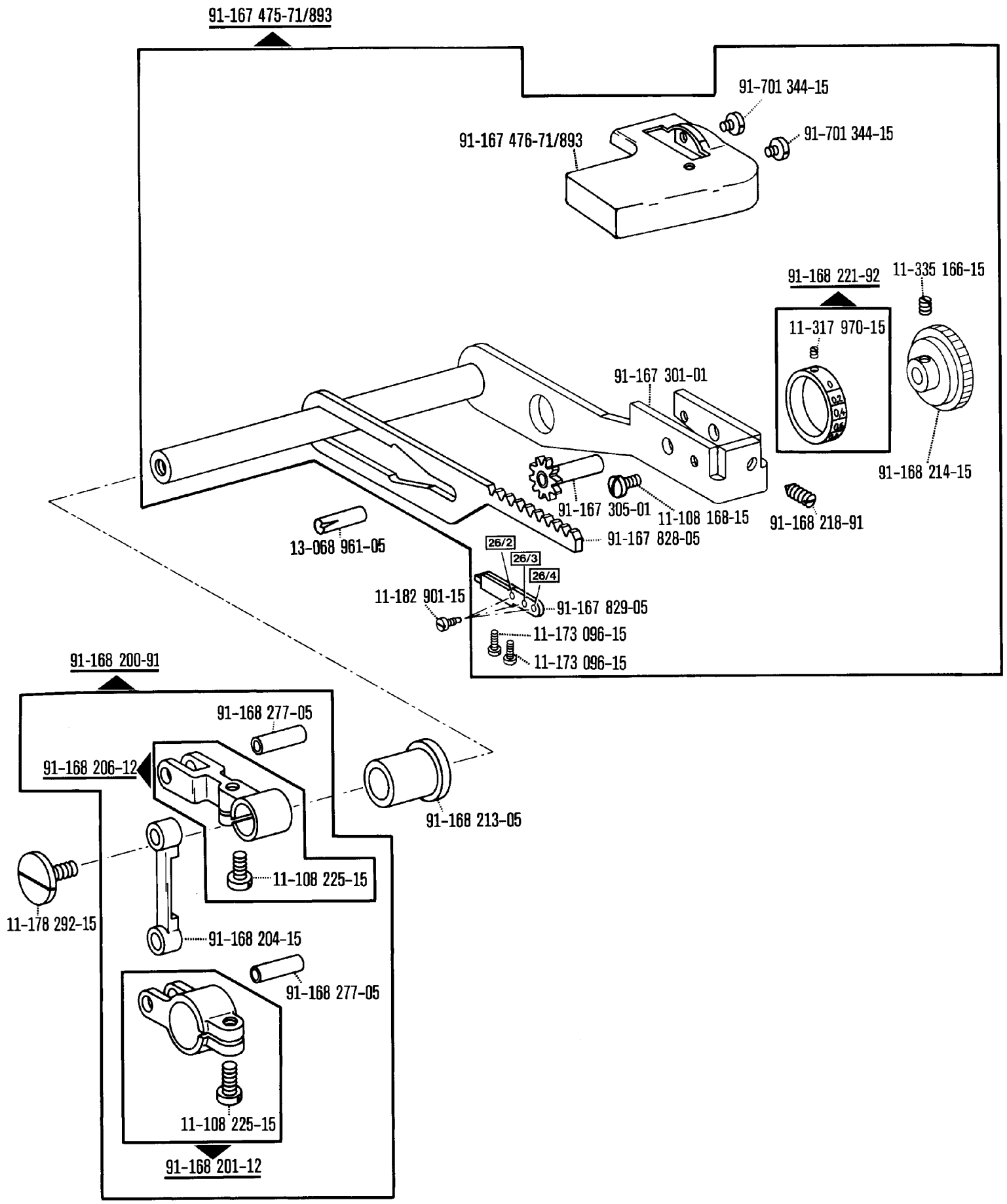
91-167 475-71/893
91-701 344-15
91-167 476-71/893
91-701 344-15
91-168 221-92
11-335 166-15
11-317 970-15
91-167 301-01
91-168 214-15
91-167 305-01
11-108 168-15
91-168 218-91
91-167 828-05
13-068 961-05
26/2
26/3
26/4
11-182 901-15
91-167 829-05
11-173 096-15
11-173 096-15
91-168 200-91
91-168 277-05
91-168 206-12
91-168 213-05
11-108 225-15
11-178 292-15
91-168 204-15
91-168 277-05
11-108 225-15
91-168 201-12

91-268 016-91

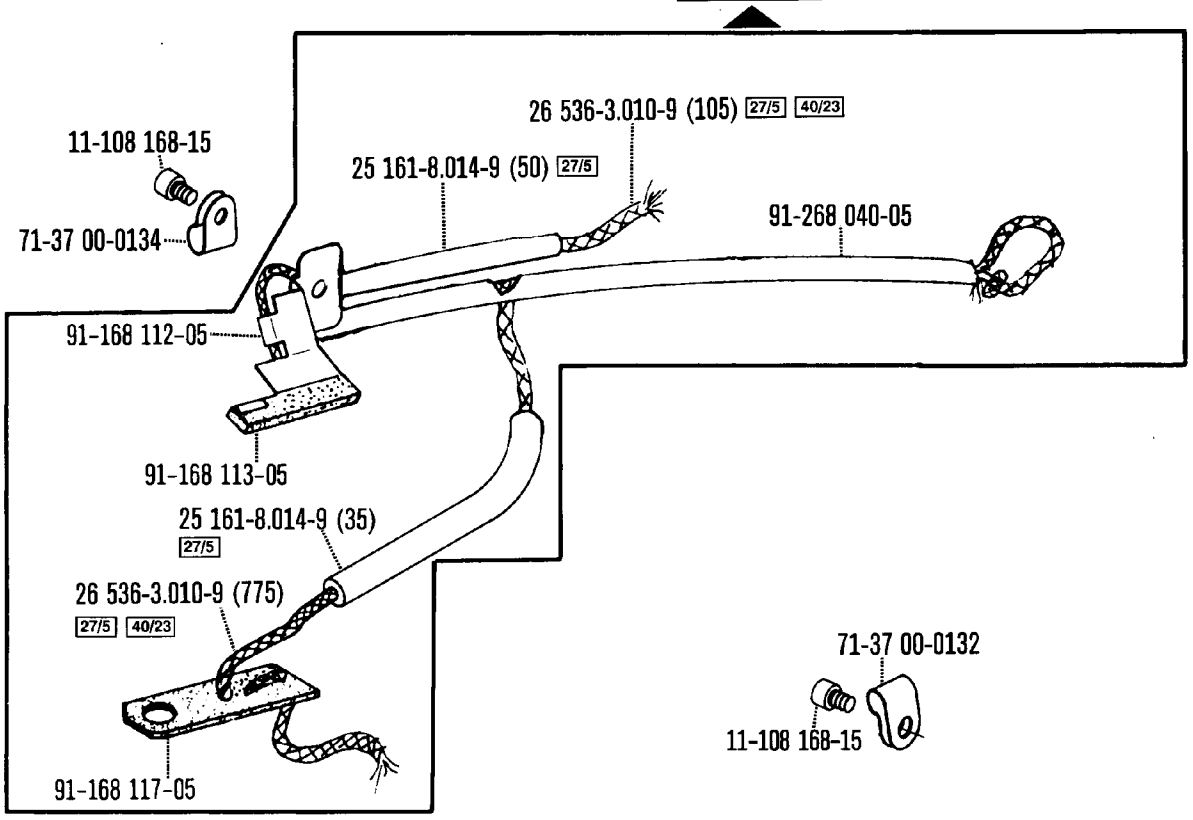

91-268 000-71/895

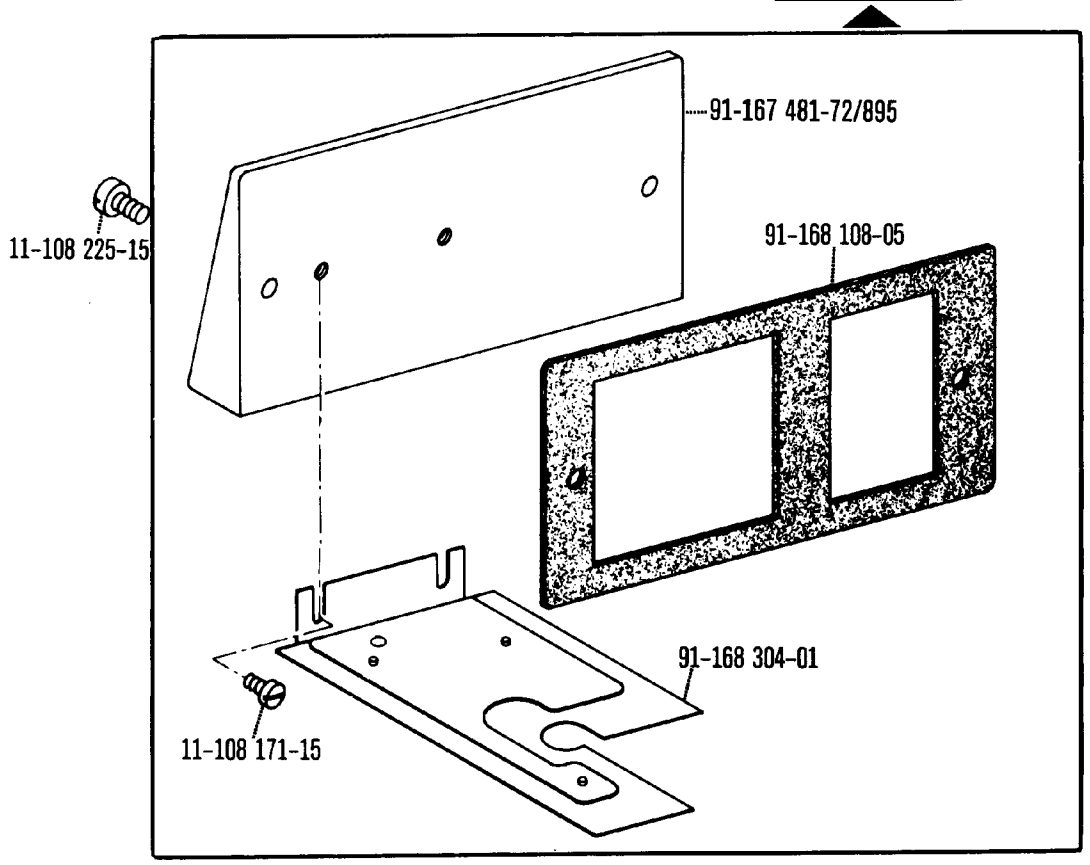

☐ siehe Erläuterungen Register A-99
see explanations in section A-99
voir légende registre A-99
ver explicaciones del registro A-99

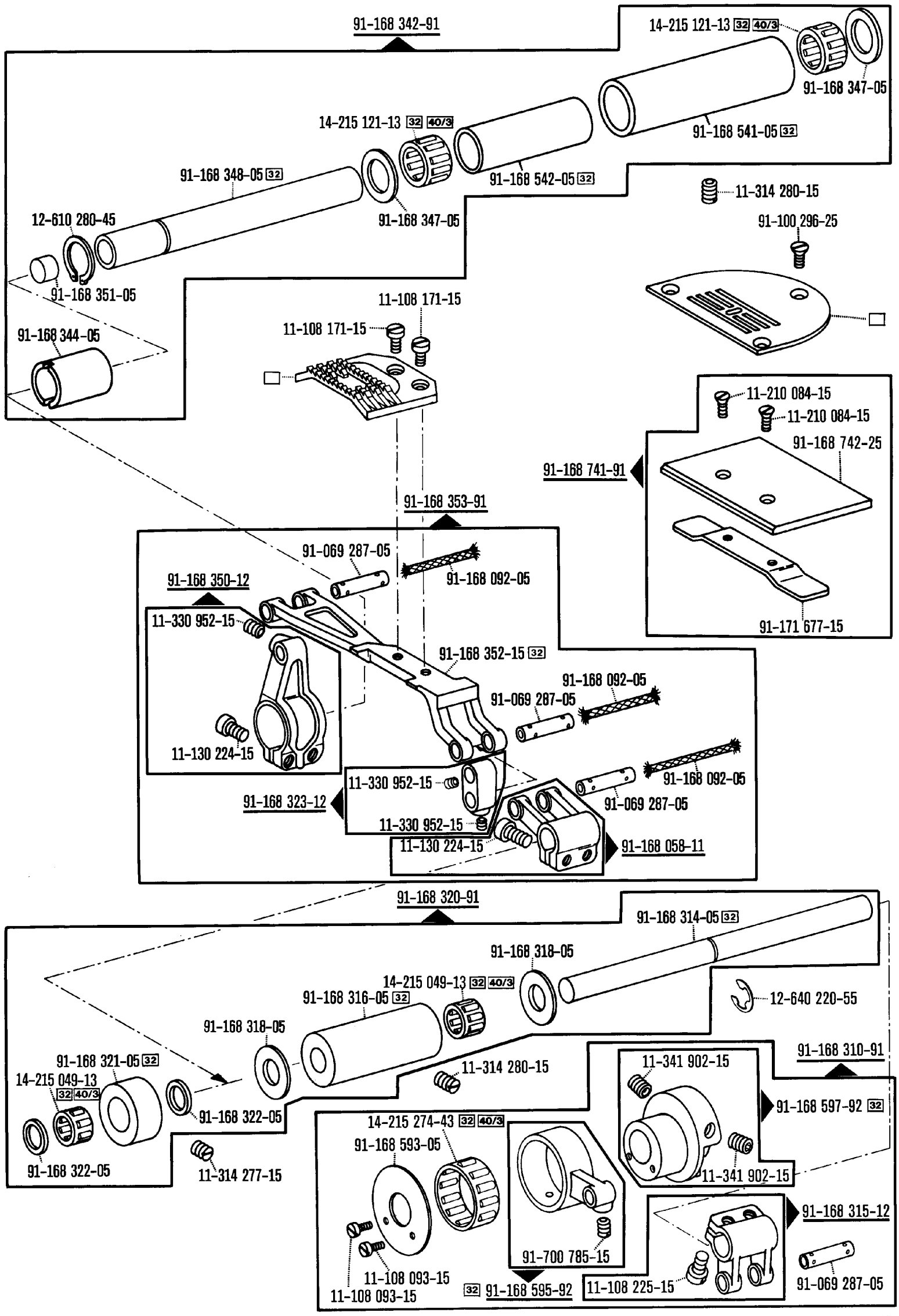

☐ siehe Erläuterungen Register A-99
see explanations in section A-99
voir légende registre A-99
ver explicaciones del registro A-99

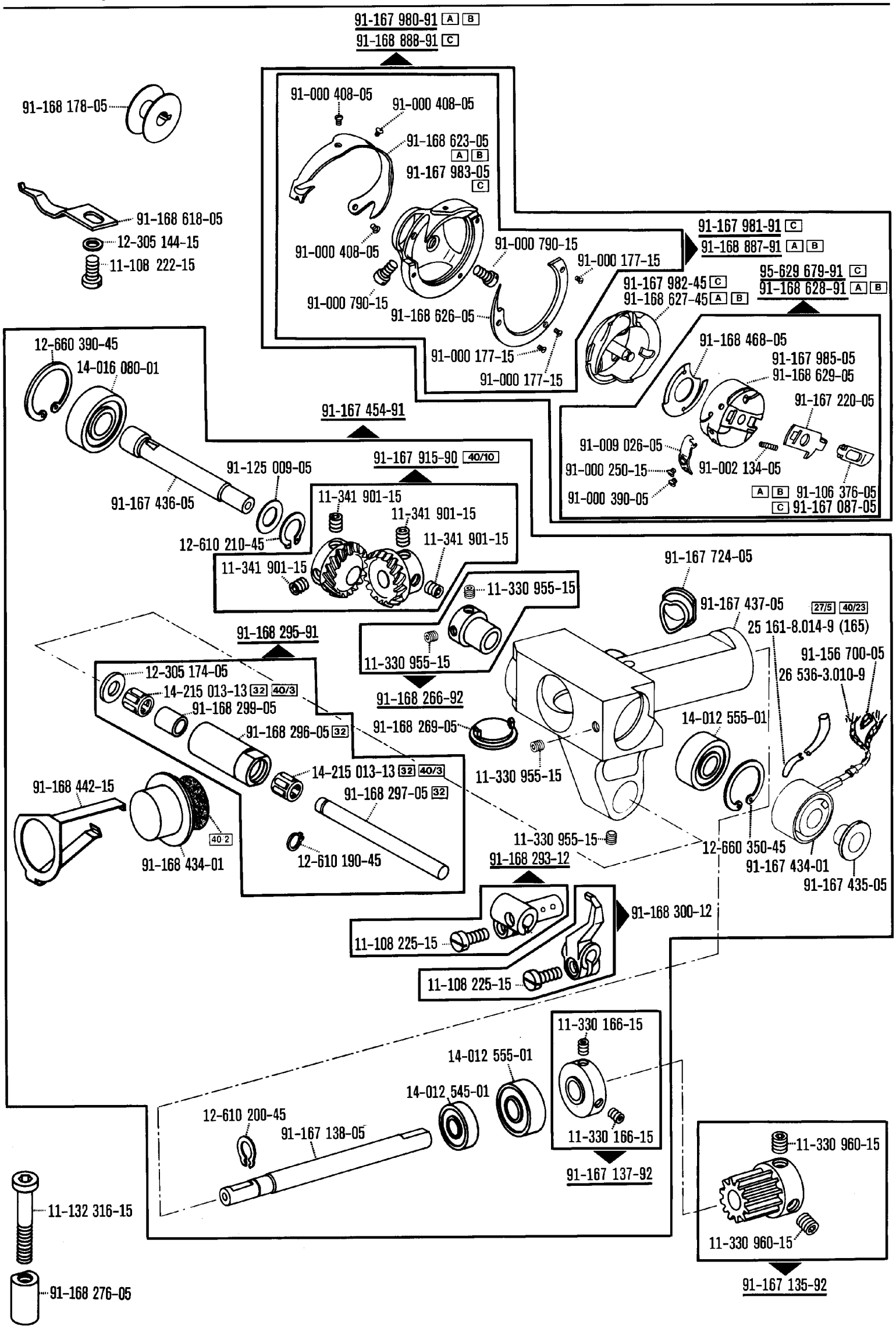

siehe Erläuterungen Register A-99
see explanations in section A-99
voir légende registre A-99
ver explicaciones del registro A-99

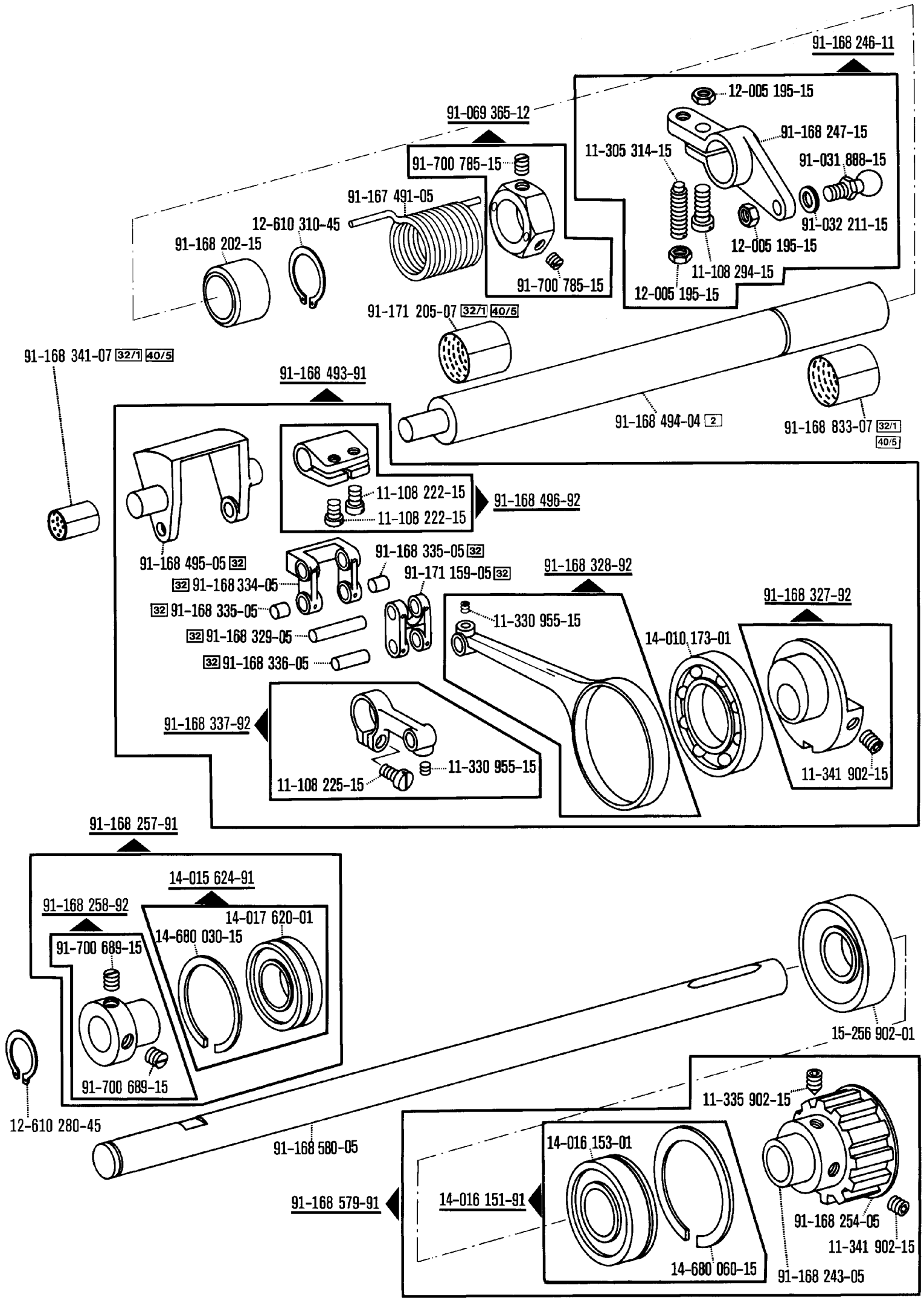

☐ siehe Erläuterungen Register A-99
see explanations in section A-99
voir légende registre A-99
ver explicaciones del registro A-99

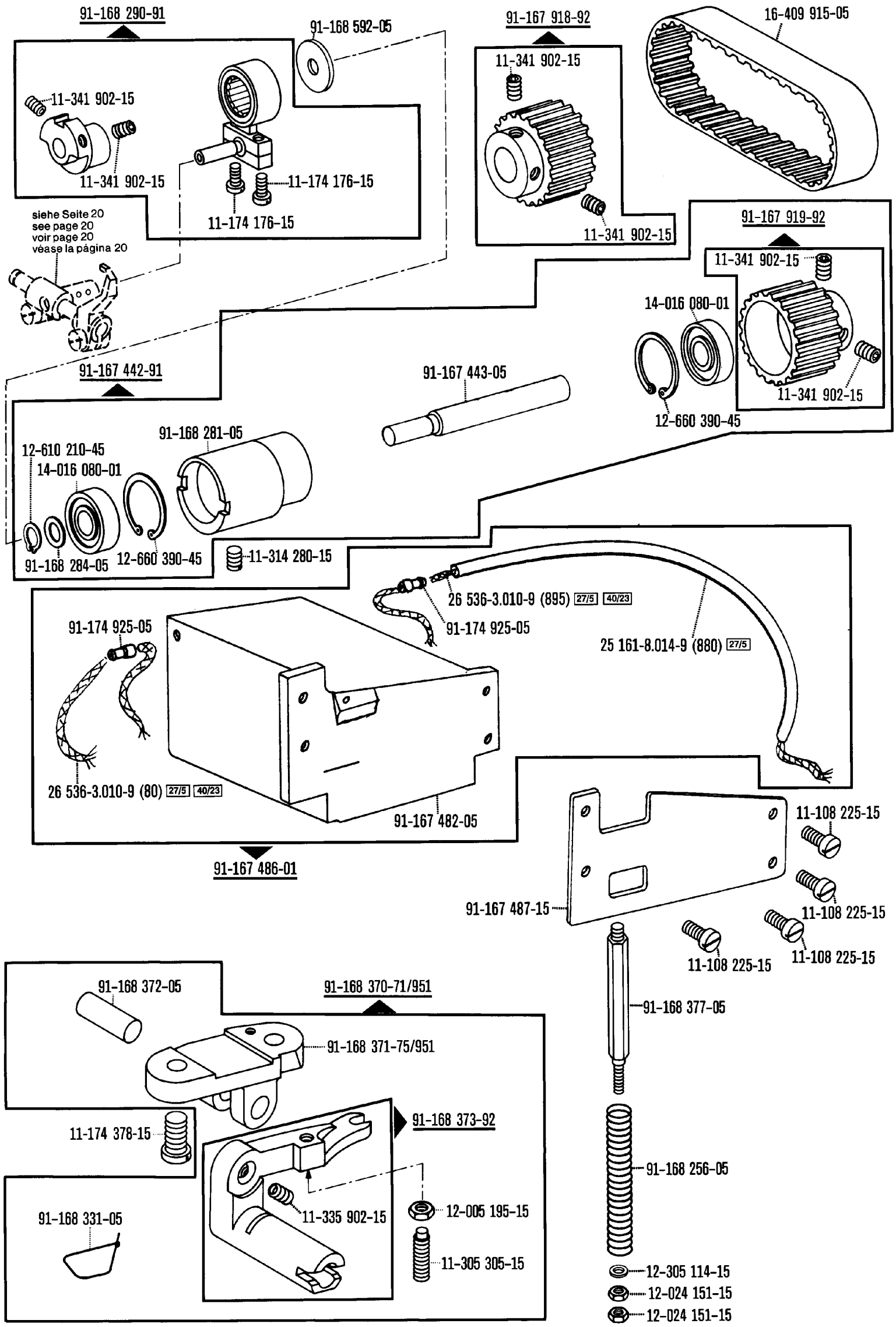

☐ siehe Erläuterungen Register A-99
see explanations in section A-99
voir légende registre A-99
ver explicaciones del registro A-99

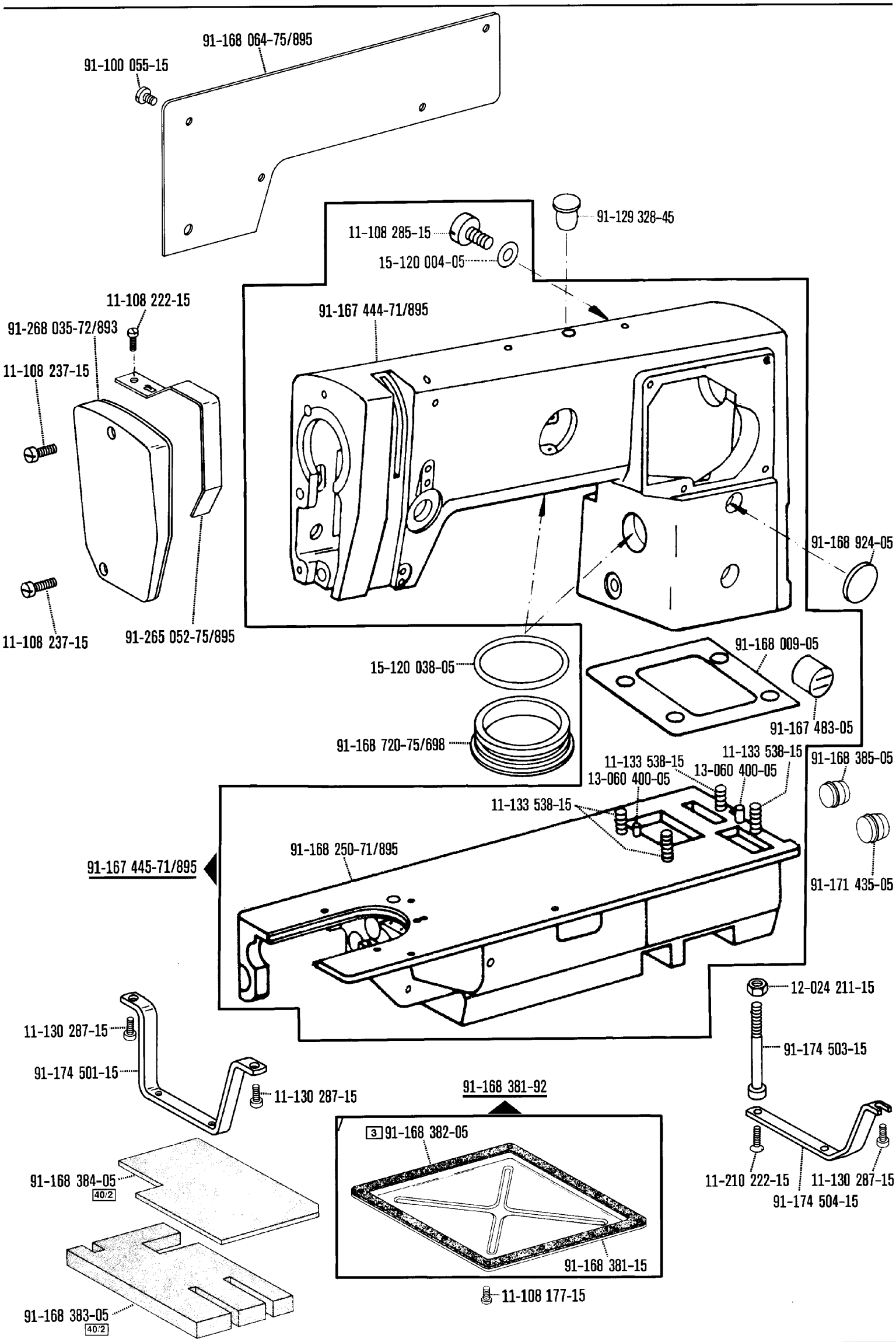

☐ siehe Erläuterungen Register A - 99
see explanations in section A - 99
voir légende registre A - 99
ver explicaciones del registro A - 99

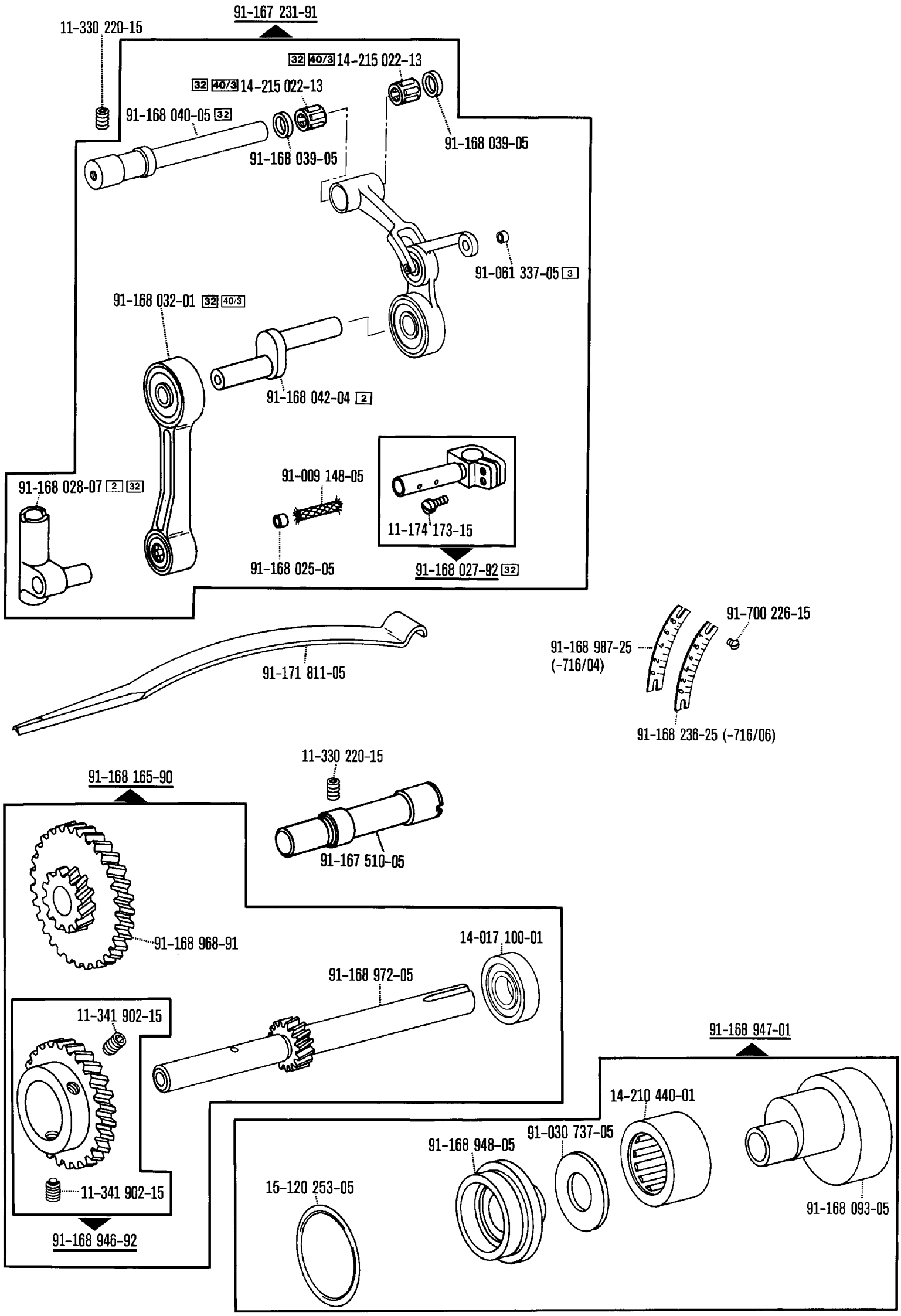
91-167 231-91
11-330 220-15
32 40/3 14-215 022-13
32 40/3 14-215 022-13
91-168 040-05 32
91-168 039-05
91-168 039-05
91-061 337-05 3
91-168 032-01 32 40/3
91-168 042-04 2
91-168 028-07 2 32
91-009 148-05
11-174 173-15
91-168 025-05
91-168 027-92 32
91-171 811-05
91-168 987-25
(-716/04)
91-700 226-15
91-168 236-25 (-716/06)
11-330 220-15
91-168 165-90
91-167 510-05
91-168 968-91
14-017 100-01
91-168 972-05
11-341 902-15
11-341 902-15
91-168 946-92
91-168 947-01
14-210 440-01
91-030 737-05
91-168 948-05
15-120 253-05
91-168 093-05

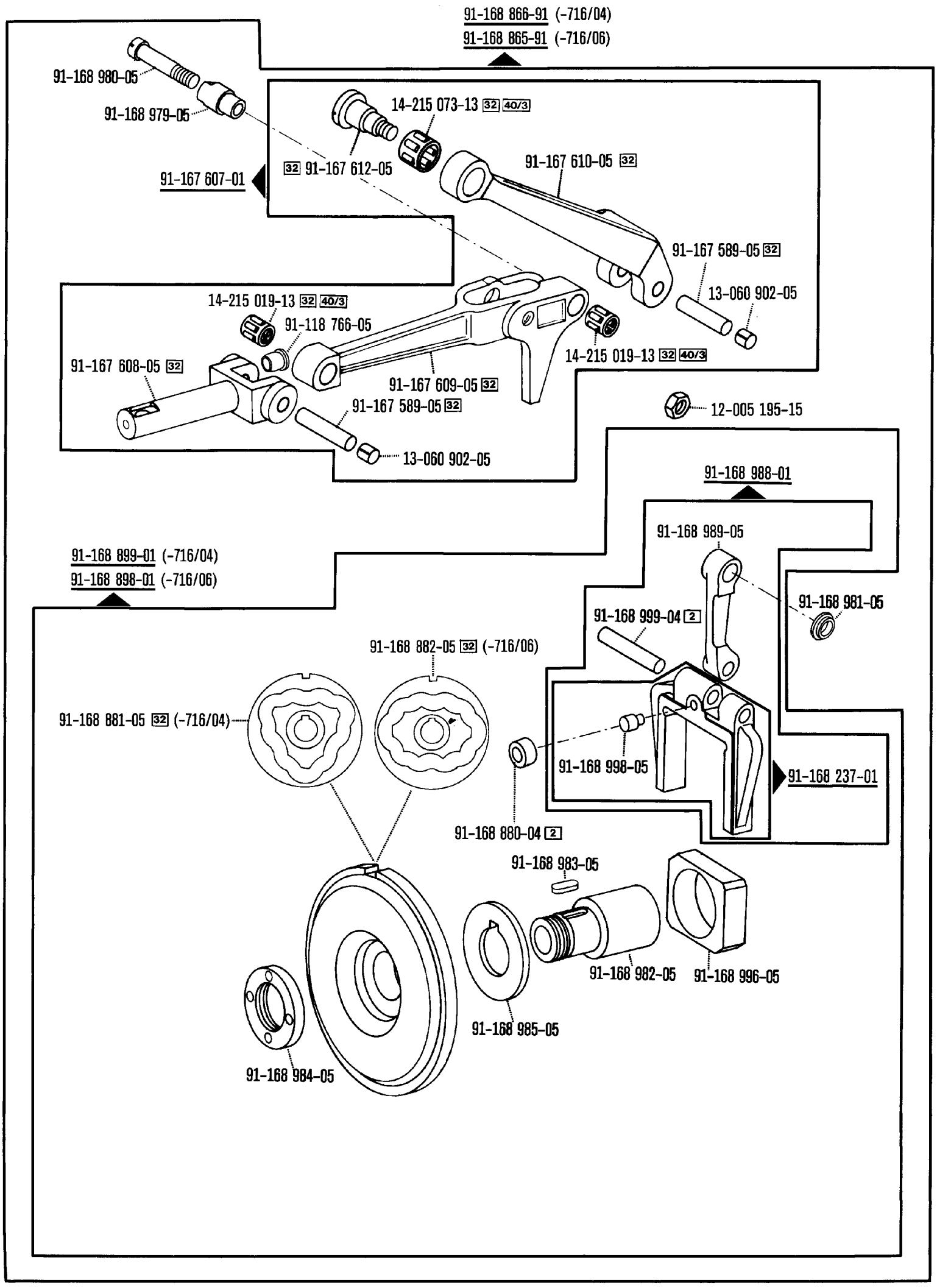

siehe Erläuterungen Register A - 99
see explanations in section A - 99
voir légende registre A - 99
ver explicaciones del registro A - 99

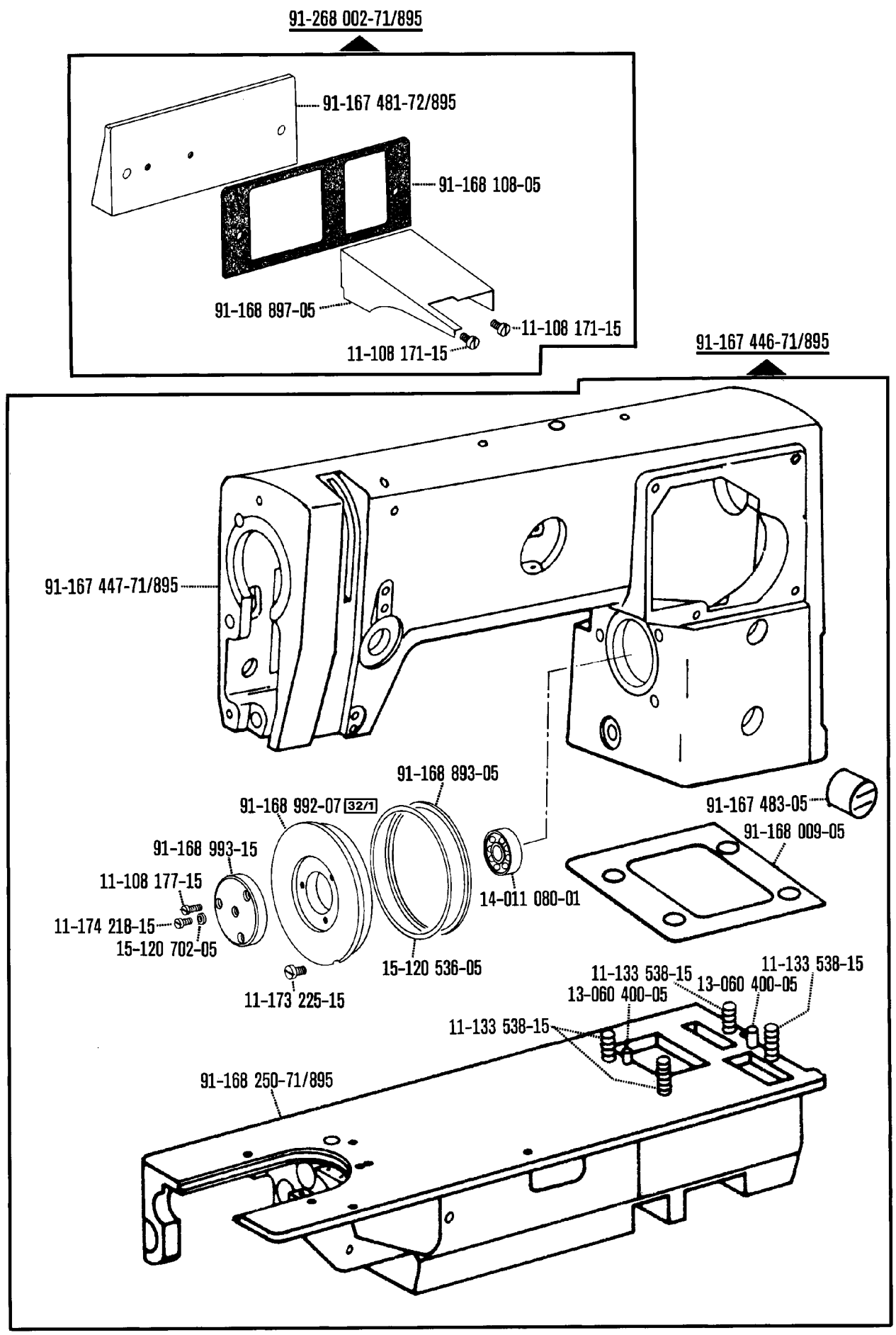
91-268 002-71/895
91-167 481-72/895
91-168 108-05
91-168 897-05
11-108 171-15
11-108 171-15
91-167 446-71/895
91-167 447-71/895
91-168 893-05
91-168 992-07 32/1
91-167 483-05
91-168 009-05
91-168 993-15
11-108 177-15
14-011 080-01
11-174 218-15
15-120 702-05
15-120 536-05
11-173 225-15
11-133 538-15
13-060 400-05
11-133 538-15
13-060 400-05
11-133 538-15
91-168 250-71/895

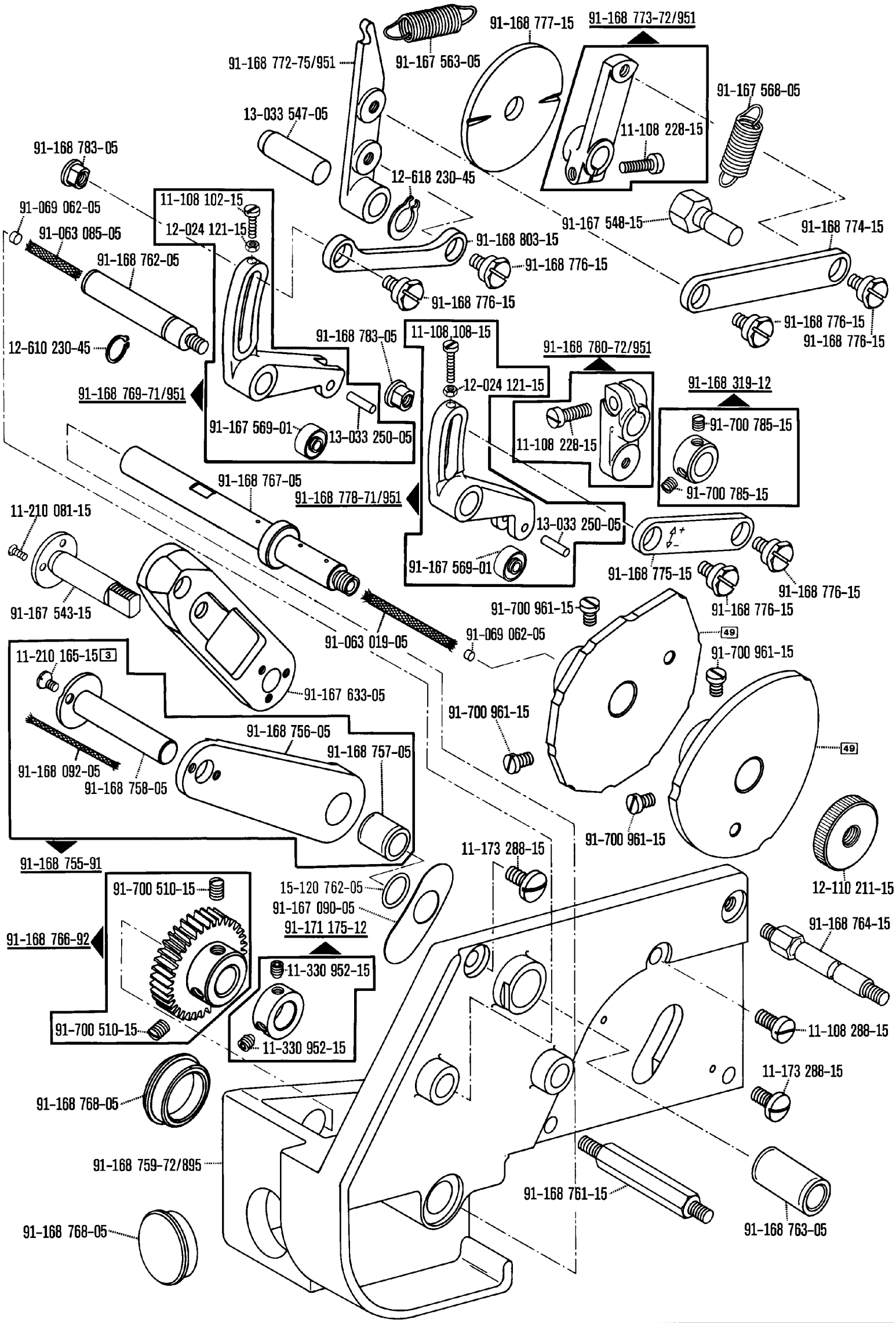

☐ siehe Erläuterungen Register A - 99
see explanations in section A - 99
voir légende registre A - 99
ver explicaciones del registro A - 99

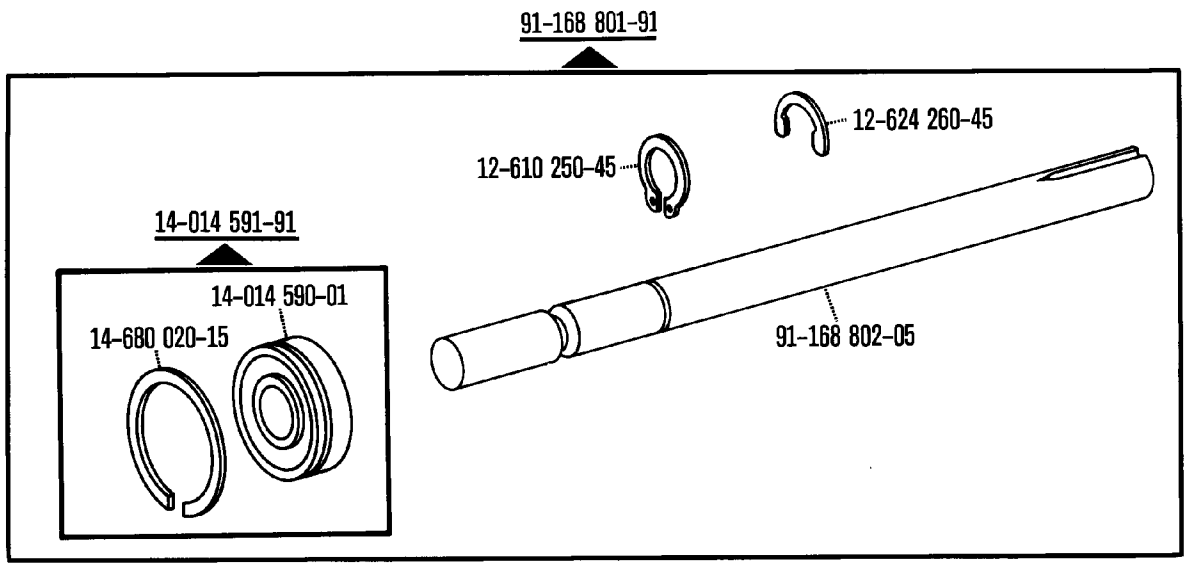

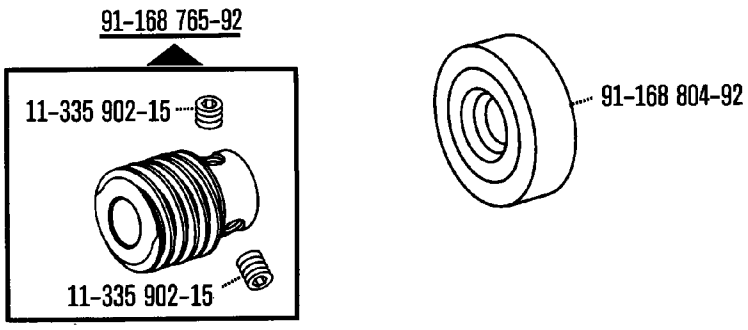

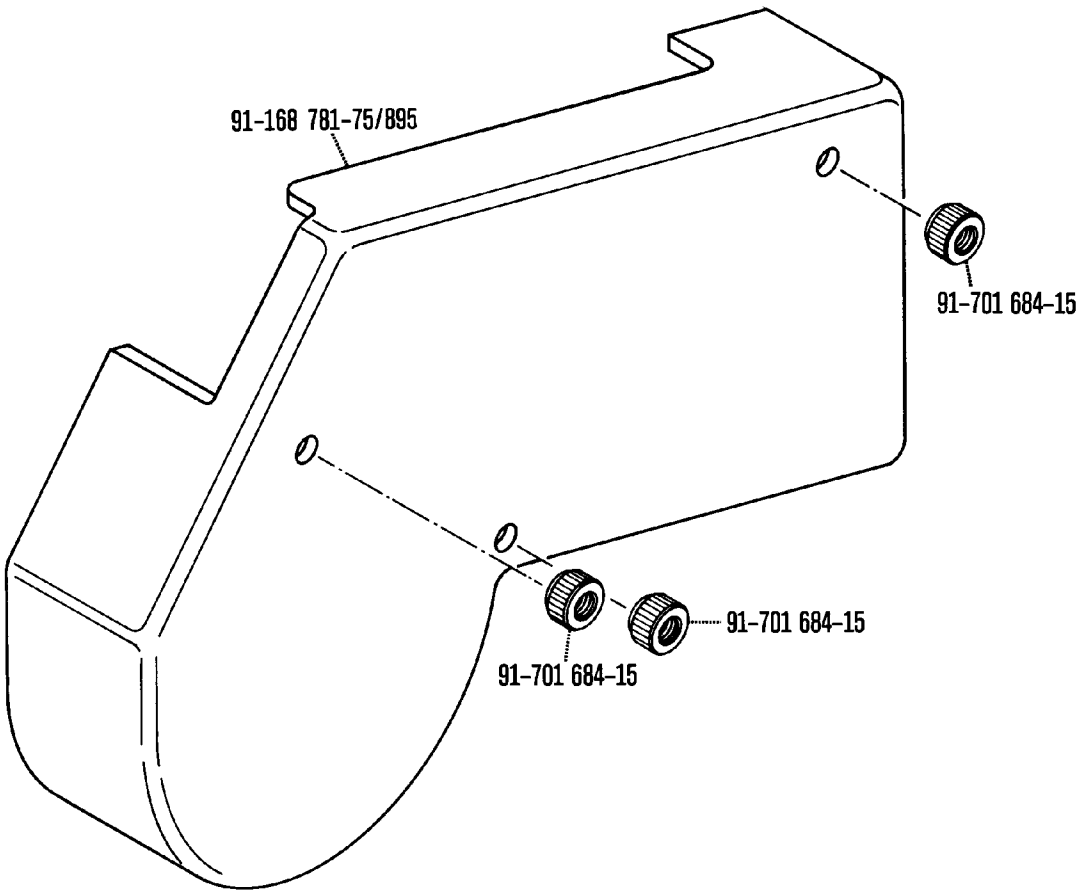

☐ siehe Erläuterungen Register A-99
see explanations in section A-99
voir légende registre A-99
ver explicaciones del registro A-99

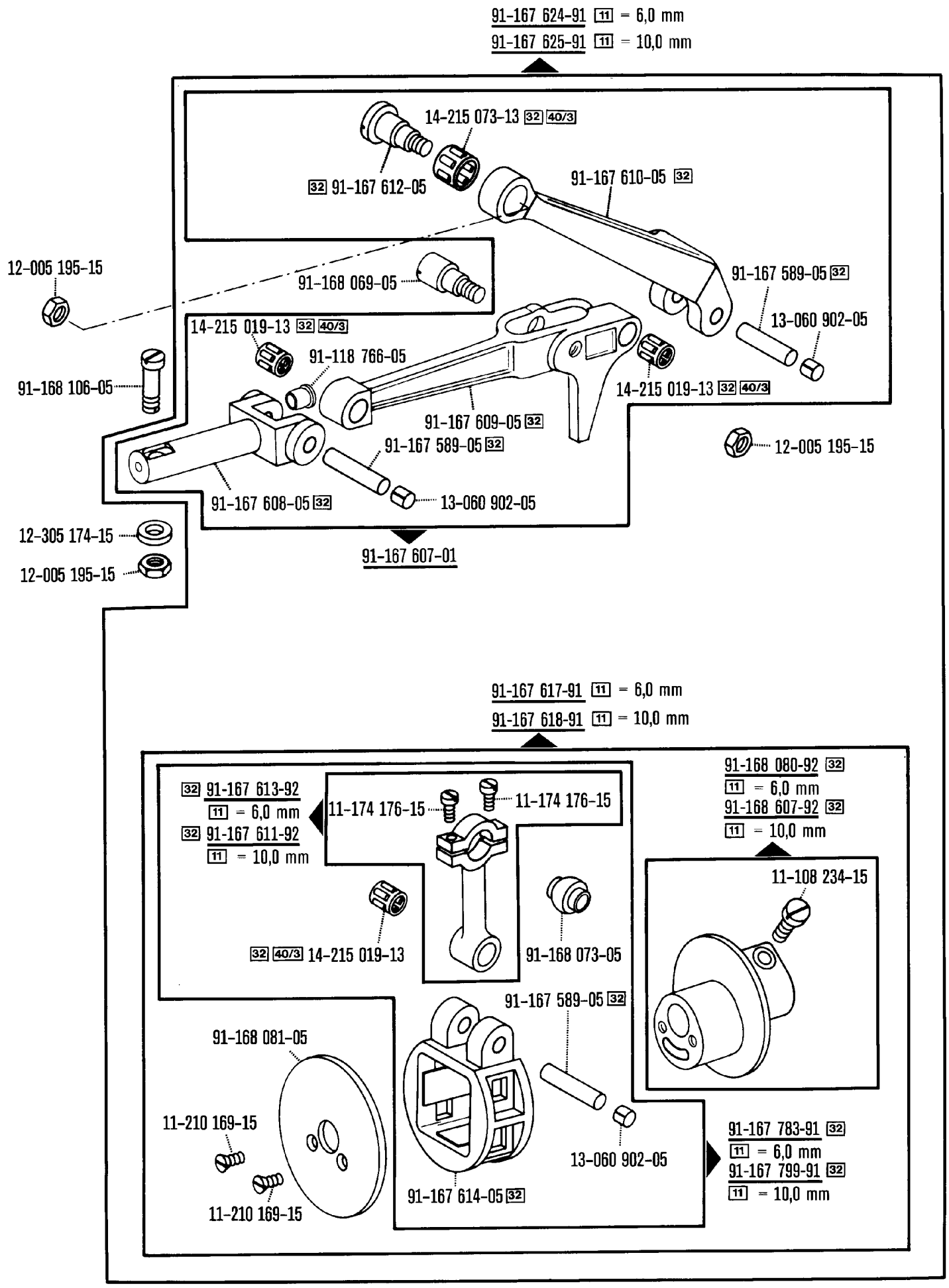
91-167 624-91 11 = 6,0 mm
91-167 625-91 11 = 10,0 mm
14-215 073-13 32 40/3
32 91-167 612-05
91-167 610-05 32
12-005 195-15
91-168 069-05
91-167 589-05 32
13-060 902-05
14-215 019-13 32 40/3
91-118 766-05
91-168 106-05
14-215 019-13 32 40/3
91-167 609-05 32
91-167 589-05 32
12-005 195-15
91-167 608-05 32
13-060 902-05
12-305 174-15
12-005 195-15
91-167 607-01
91-167 617-91 11 = 6,0 mm
91-167 618-91 11 = 10,0 mm
32 91-167 613-92
11 = 6,0 mm
32 91-167 611-92
11 = 10,0 mm
11-174 176-15
11-174 176-15
91-168 080-92 32
11 = 6,0 mm
91-168 607-92 32
11 = 10,0 mm
11-108 234-15
32 40/3 14-215 019-13
91-168 073-05
91-167 589-05 32
91-168 081-05
11-210 169-15
11-210 169-15
13-060 902-05
91-167 614-05 32
91-167 783-91 32
11 = 6,0 mm
91-167 799-91 32
11 = 10,0 mm

Walzentransport-Einrichtung
Puller feed
Puller -748/16
Puller -748/26-918/12* zur · pour for · para **PFAFF 918**

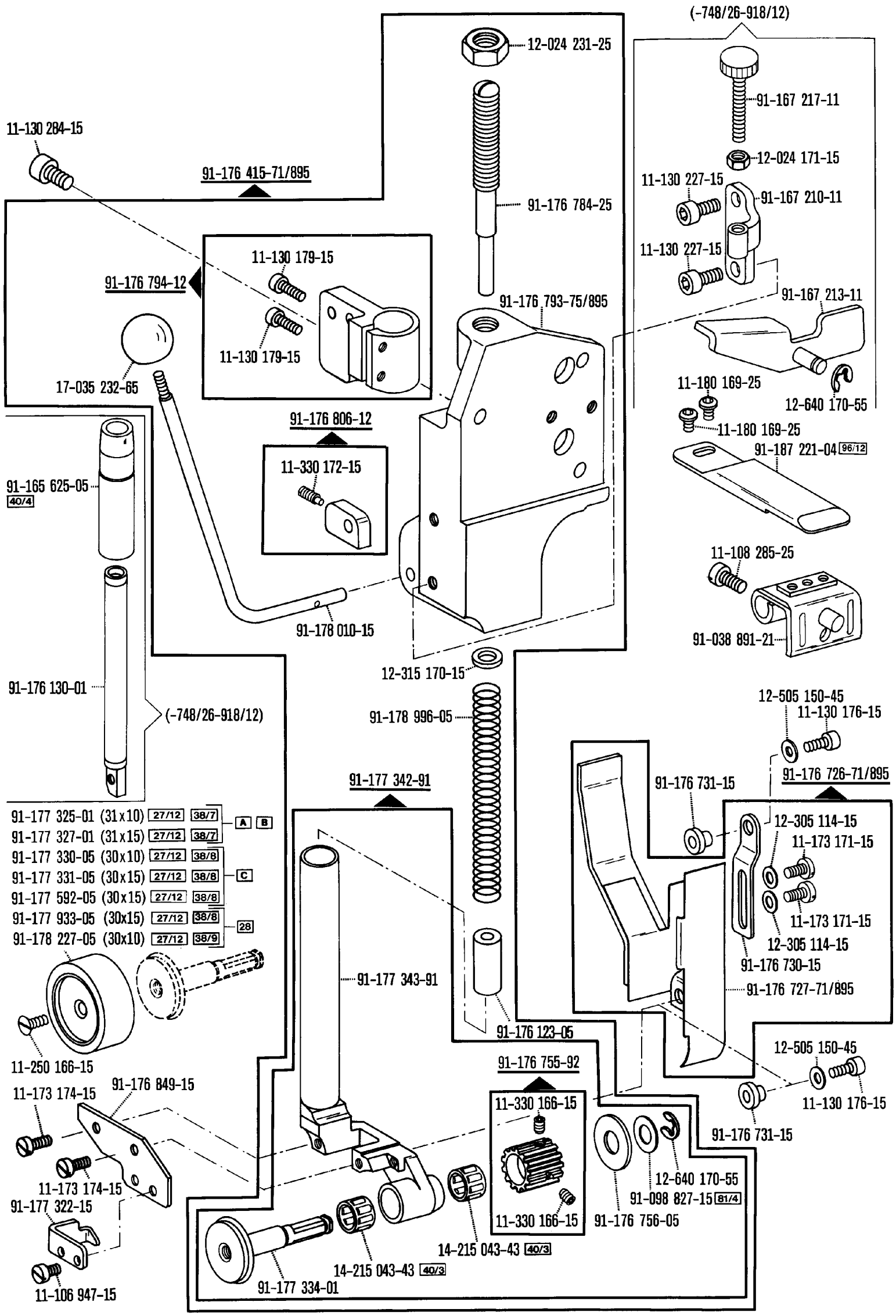

☐ siehe Erläuterungen Register A-99
see explanations in section A-99
voir légende registre A-99
ver explicaciones del registro A-99

*) Schalteinrichtung
Switching system
Dispositif de commande
Mecansimo de mando

Walzentransport-Einrichtung
Puller feed
Puller -748/16
Puller -748/26-918/12* zur · pour for · para **PFAFF 918**

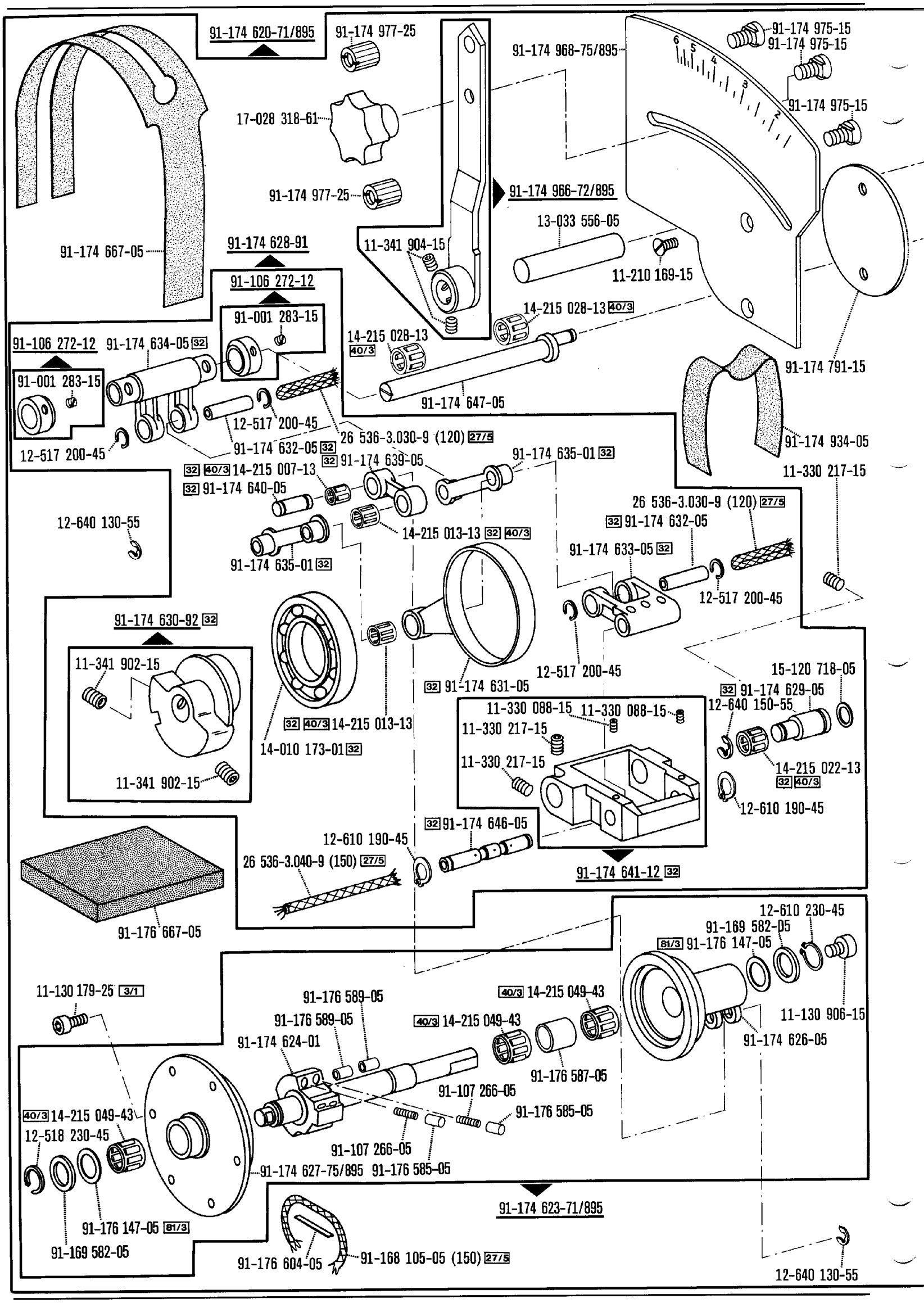

*) Schalteinrichtung
Switching system
Dispositif de commande
Mecansimo de mando

☐ siehe Erläuterungen Register A-99
see explanations in section A-99
voir légende registre A-99
ver explicaciones del registro A-99

Walzentransport-Einrichtung
Puller feed
Puller -748/16
Puller -748/26-918/12* zur · pour for · para **PFAFF 918**

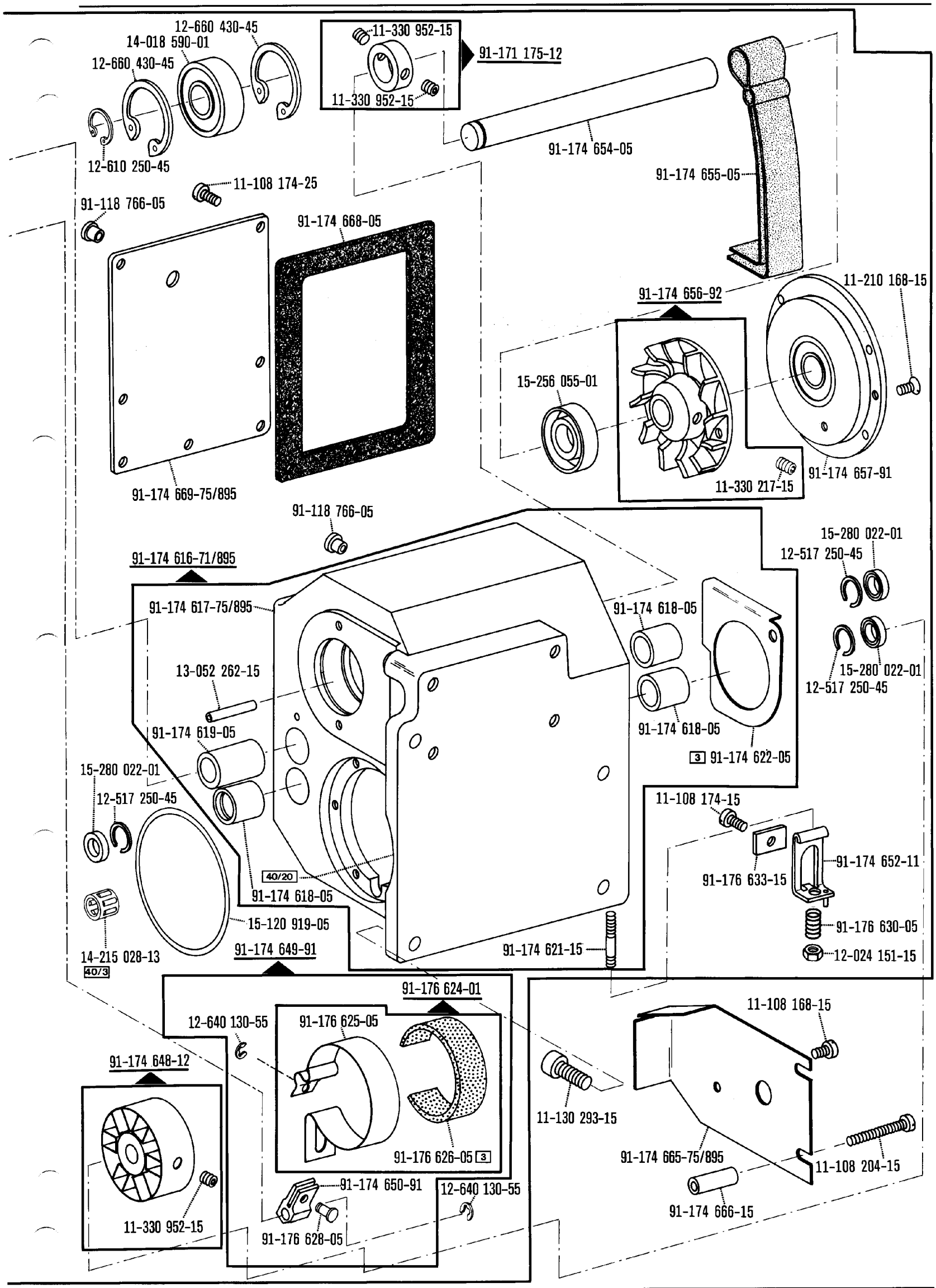

☐ siehe Erläuterungen Register A-99
see explanations in section A-99
voir légende registre A-99
ver explicaciones del registro A-99

*) Schalteinrichtung
Switching system
Dispositif de commande
Mecansimo de mando

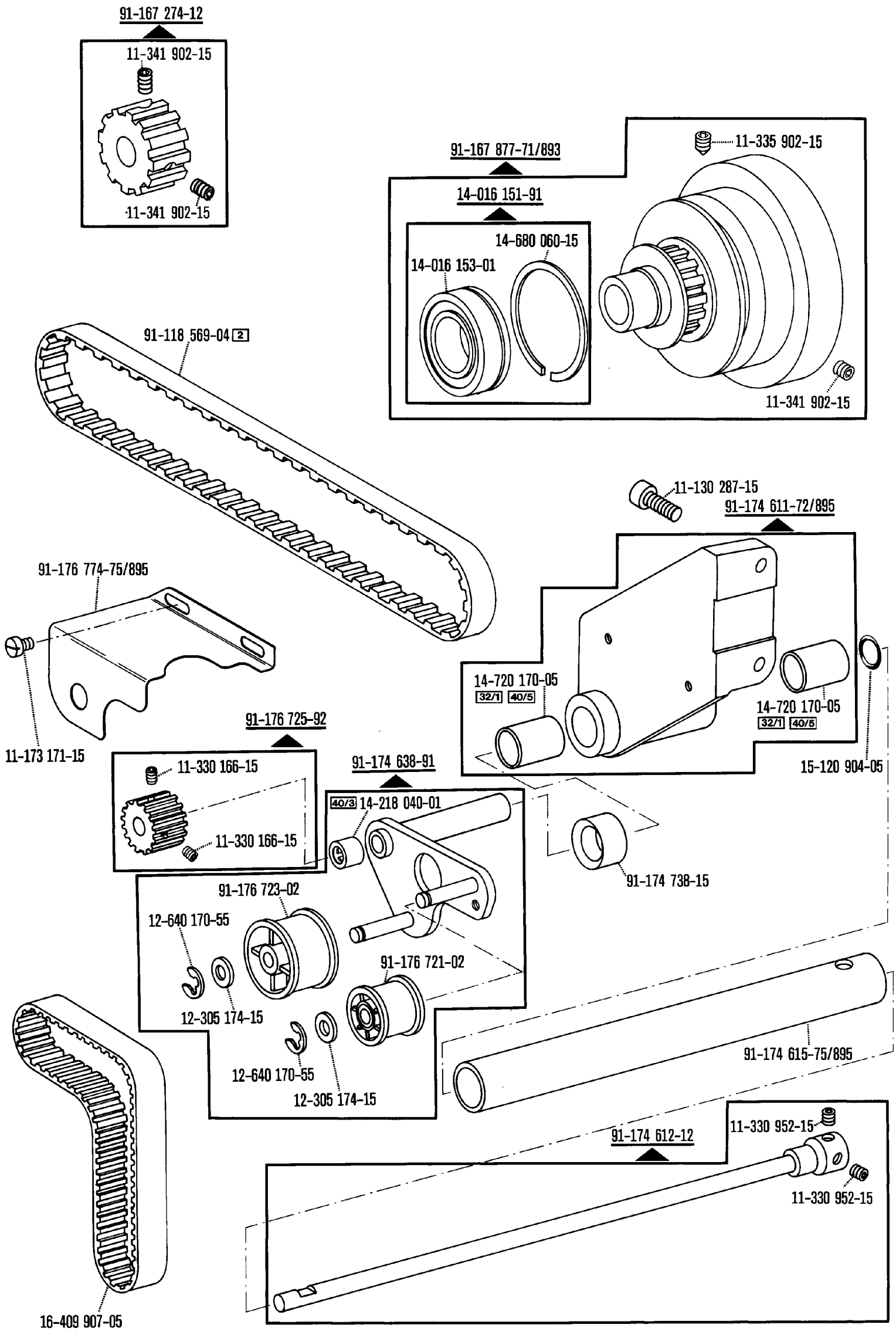

*) Schalteinrichtung
Switching system
Dispositif de commande
Mecansimo de mando

☐ siehe Erläuterungen Register A-99
see explanations in section A-99
voir légende registre A-99
ver explicaciones del registro A-99

Walzentransport-Einrichtung
Puller feed
Puller -748/16
Puller -748/26-918/12* zur • pour for • para **PFAFF 918**

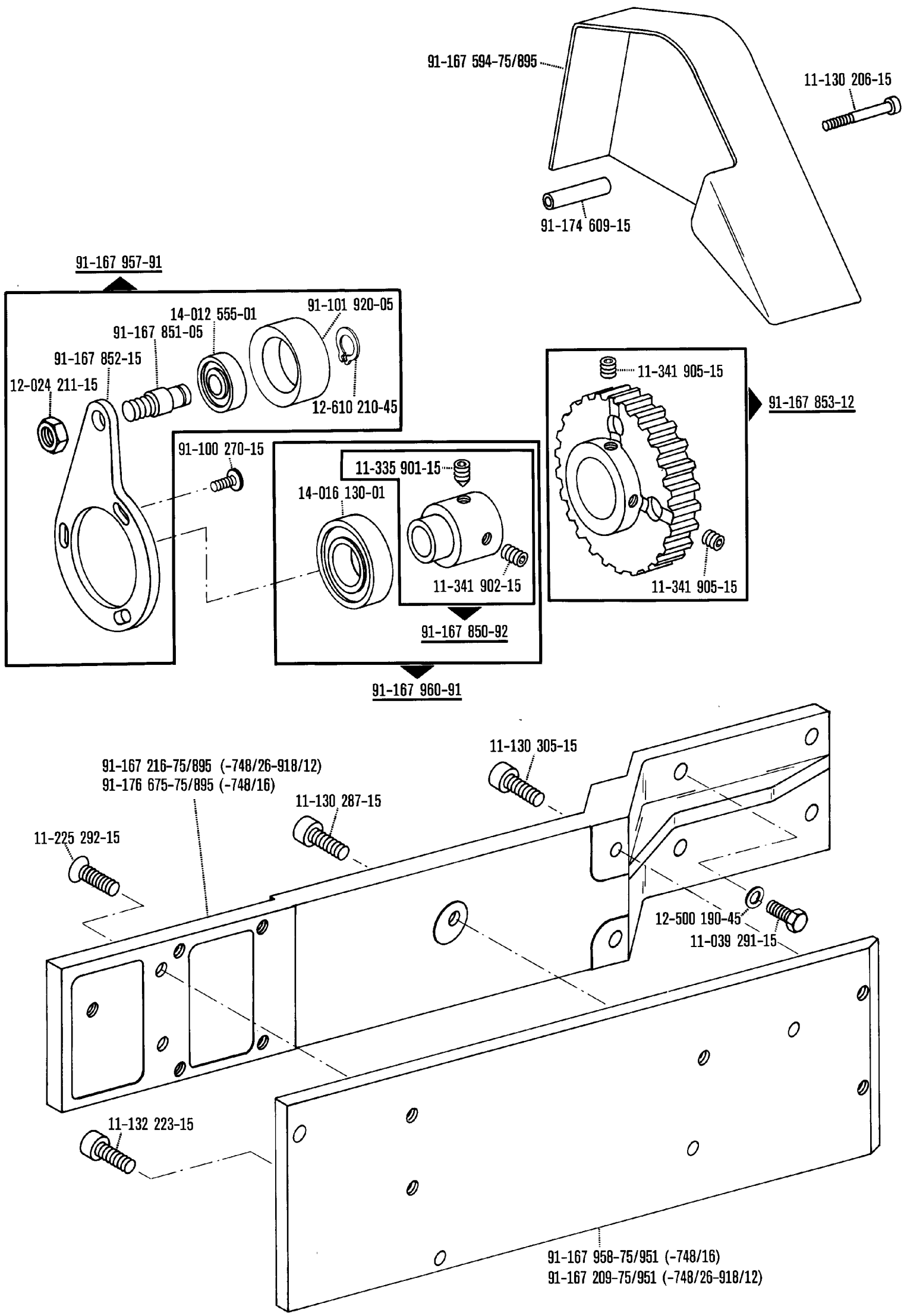

☐ siehe Erläuterungen Register A-99
see explanations in section A-99
voir légende registre A-99
ver explicaciones del registro A-99

*) Schalteinrichtung
Switching system
Dispositif de commande
Mecansimo de mando

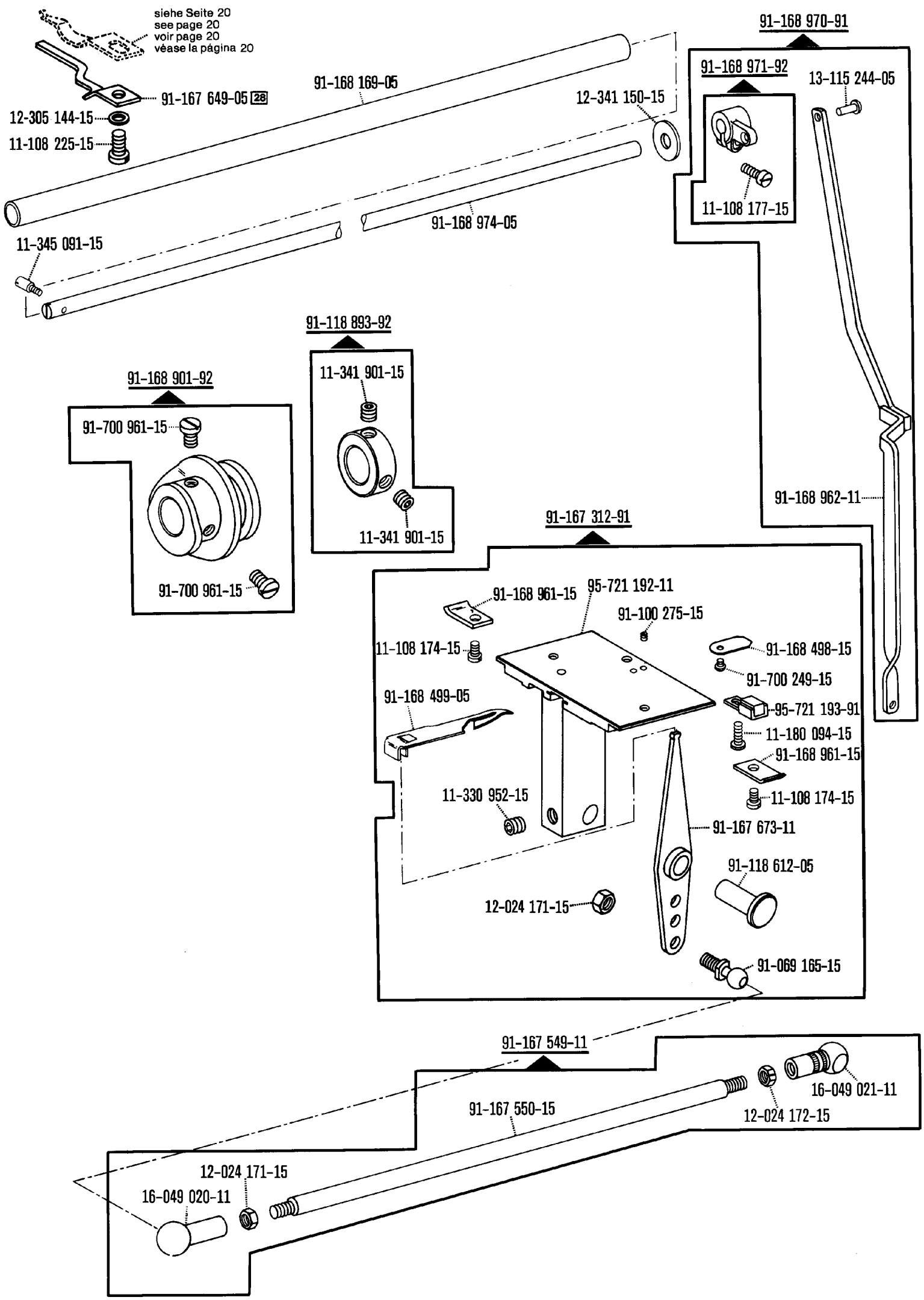
siehe Seite 20
see page 20
voir page 20
véase la página 20
91-167 649-05 28
12-305 144-15
11-108 225-15
91-168 169-05
12-341 150-15
91-168 970-91
91-168 971-92
13-115 244-05
11-108 177-15
91-168 974-05
11-345 091-15
91-118 893-92
11-341 901-15
11-341 901-15
91-168 901-92
91-700 961-15
91-700 961-15
91-168 962-11
91-167 312-91
91-168 961-15
95-721 192-11
91-100 275-15
11-108 174-15
91-168 498-15
91-700 249-15
91-168 499-05
95-721 193-91
11-180 094-15
91-168 961-15
11-330 952-15
11-108 174-15
91-167 673-11
91-118 612-05
12-024 171-15
91-069 165-15
91-167 549-11
16-049 021-11
91-167 550-15
12-024 172-15
12-024 171-15
16-049 020-11

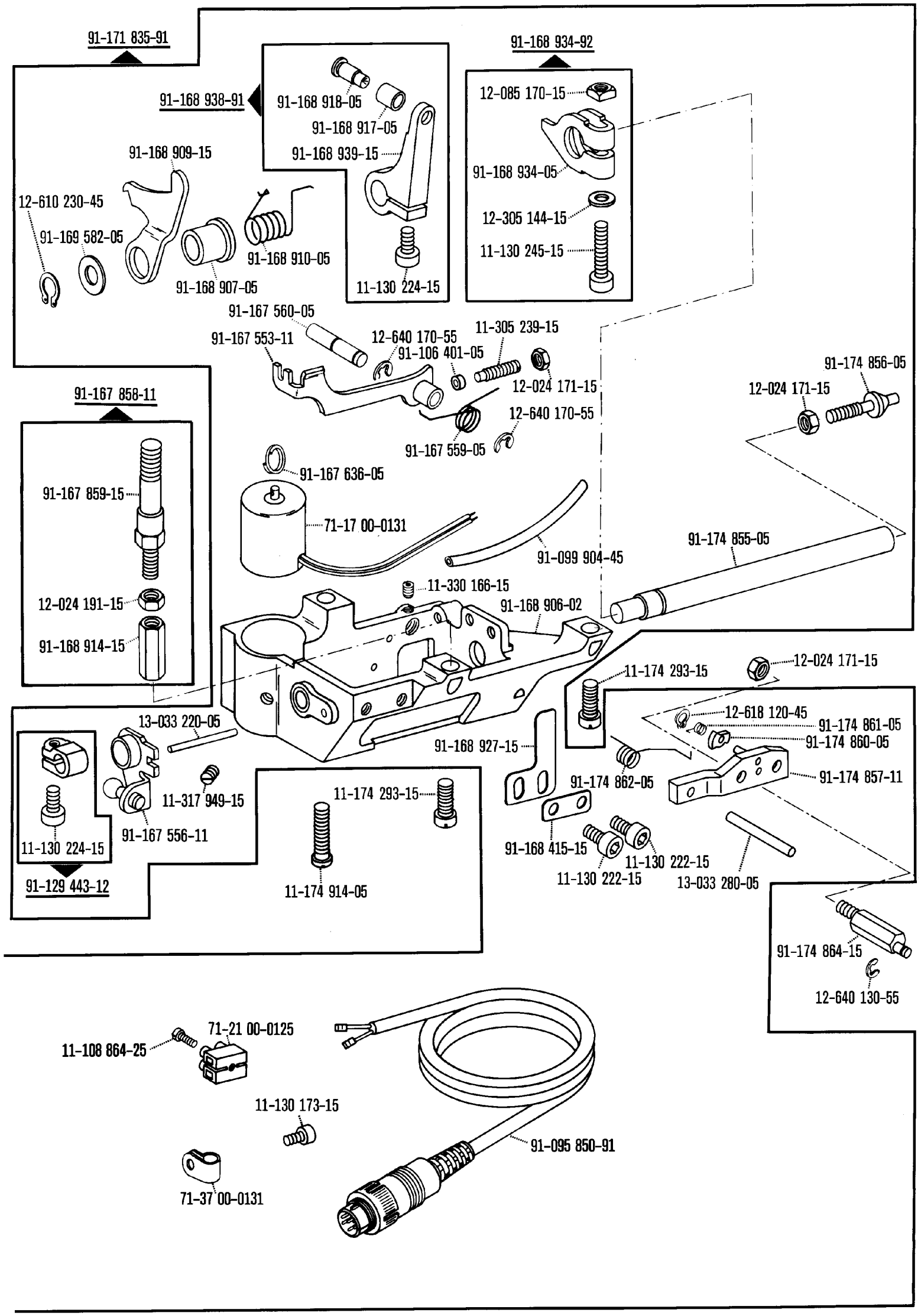

☐ siehe Erläuterungen Register A-99
see explanations in section A-99
voir légende registre A-99
ver explicaciones del registro A-99

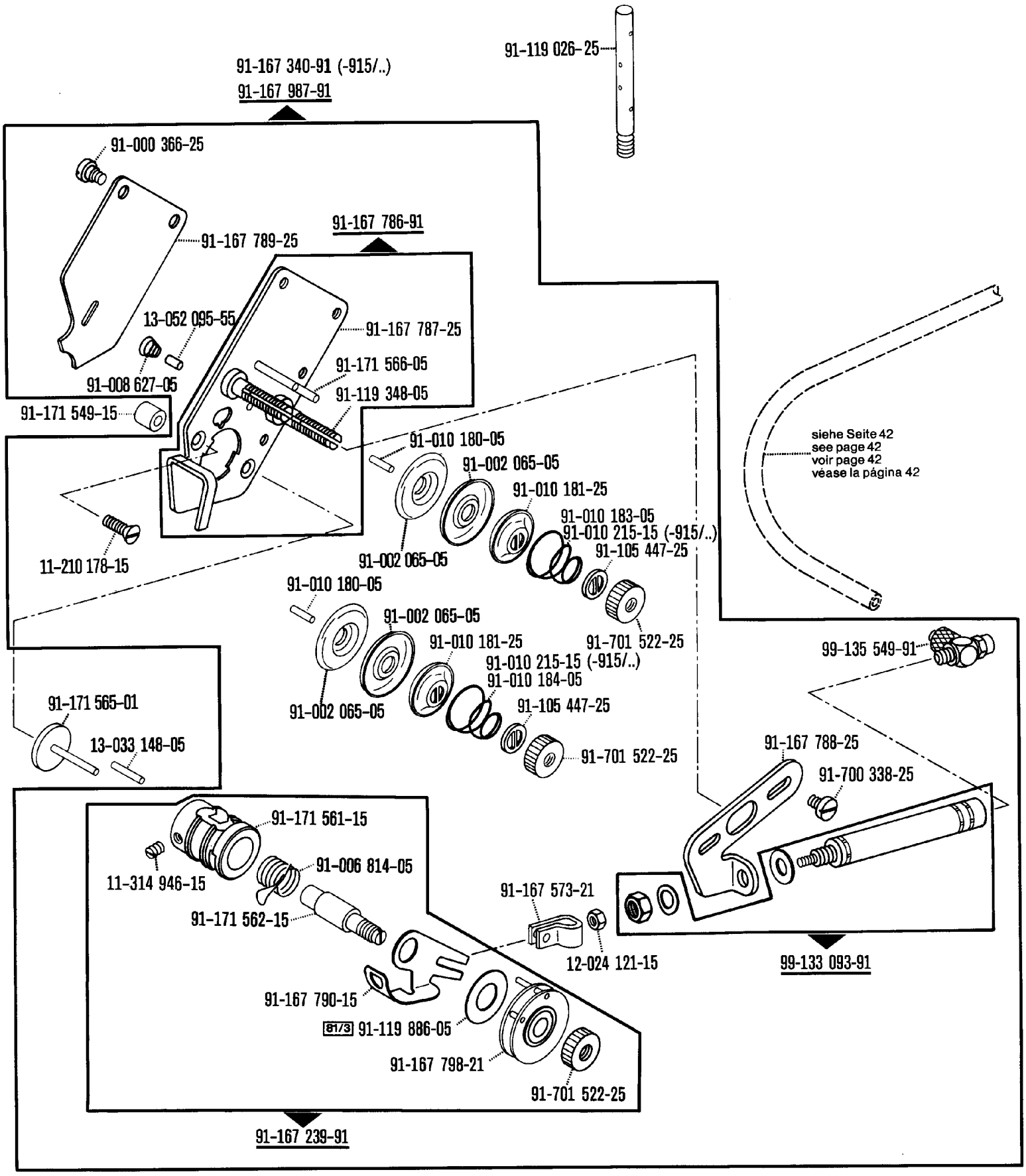
91-119 026-25
91-167 340-91 (-915/..)
91-167 987-91
91-000 366-25
91-167 789-25
91-167 786-91
13-052 095-55
91-167 787-25
91-171 566-05
91-008 627-05
91-119 348-05
91-171 549-15
91-010 180-05
91-002 065-05
91-010 181-25
91-010 183-05
91-010 215-15 (-915/..)
91-105 447-25
11-210 178-15
91-002 065-05
91-010 180-05
91-002 065-05
91-010 181-25
91-701 522-25
91-010 215-15 (-915/..)
91-010 184-05
91-002 065-05
91-105 447-25
91-701 522-25
91-171 565-01
13-033 148-05
siehe Seite 42
see page 42
voir page 42
véase la página 42
99-135 549-91
91-167 788-25
91-700 338-25
91-171 561-15
11-314 946-15
91-006 814-05
91-171 562-15
91-167 573-21
12-024 121-15
99-133 093-91
91-167 790-15
81/3 91-119 886-05
91-167 798-21
91-701 522-25
91-167 239-91

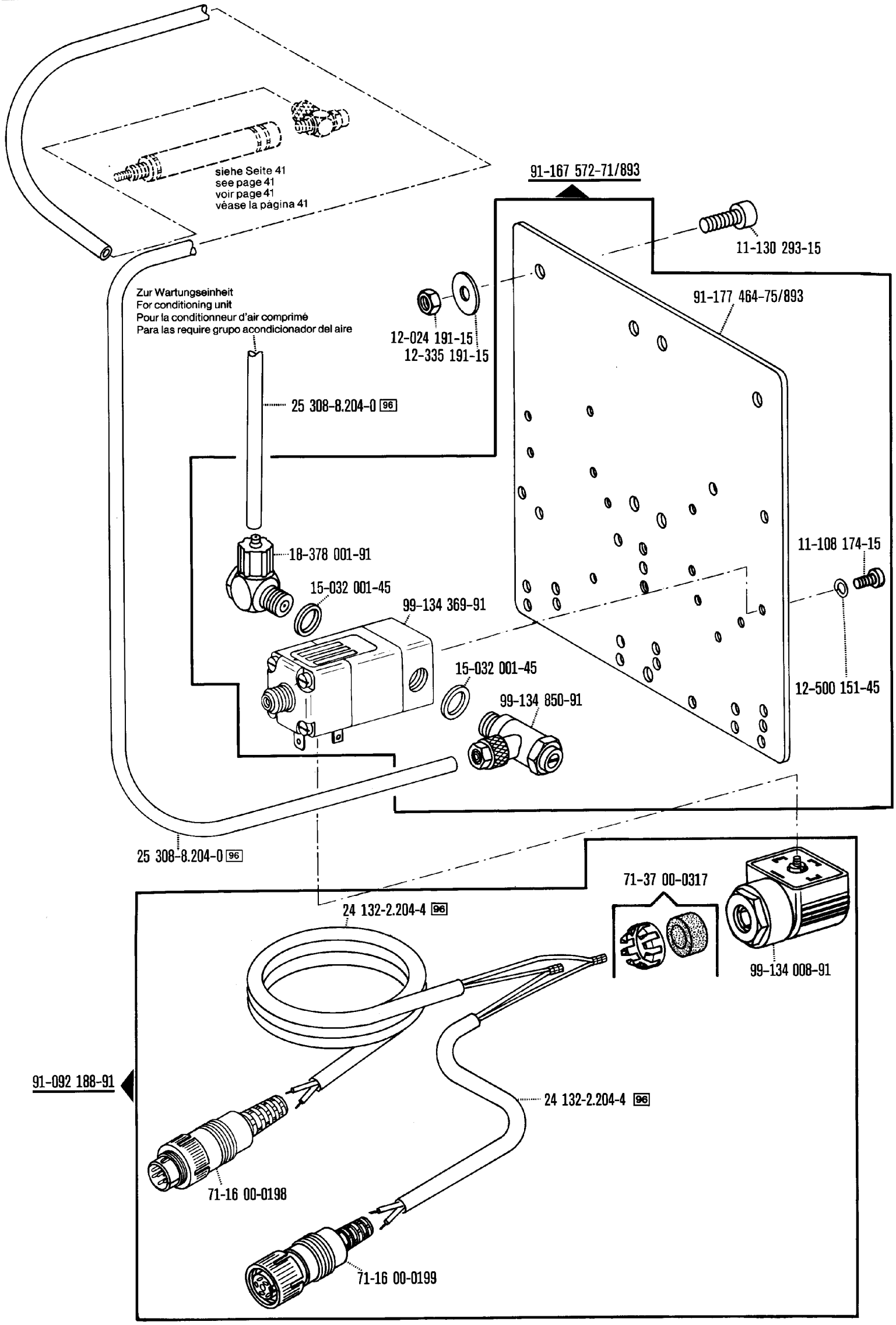

☐ siehe Erläuterungen Register A-99
see explanations in section A-99
voir légende registre A-99
ver explicaciones del registro A-99

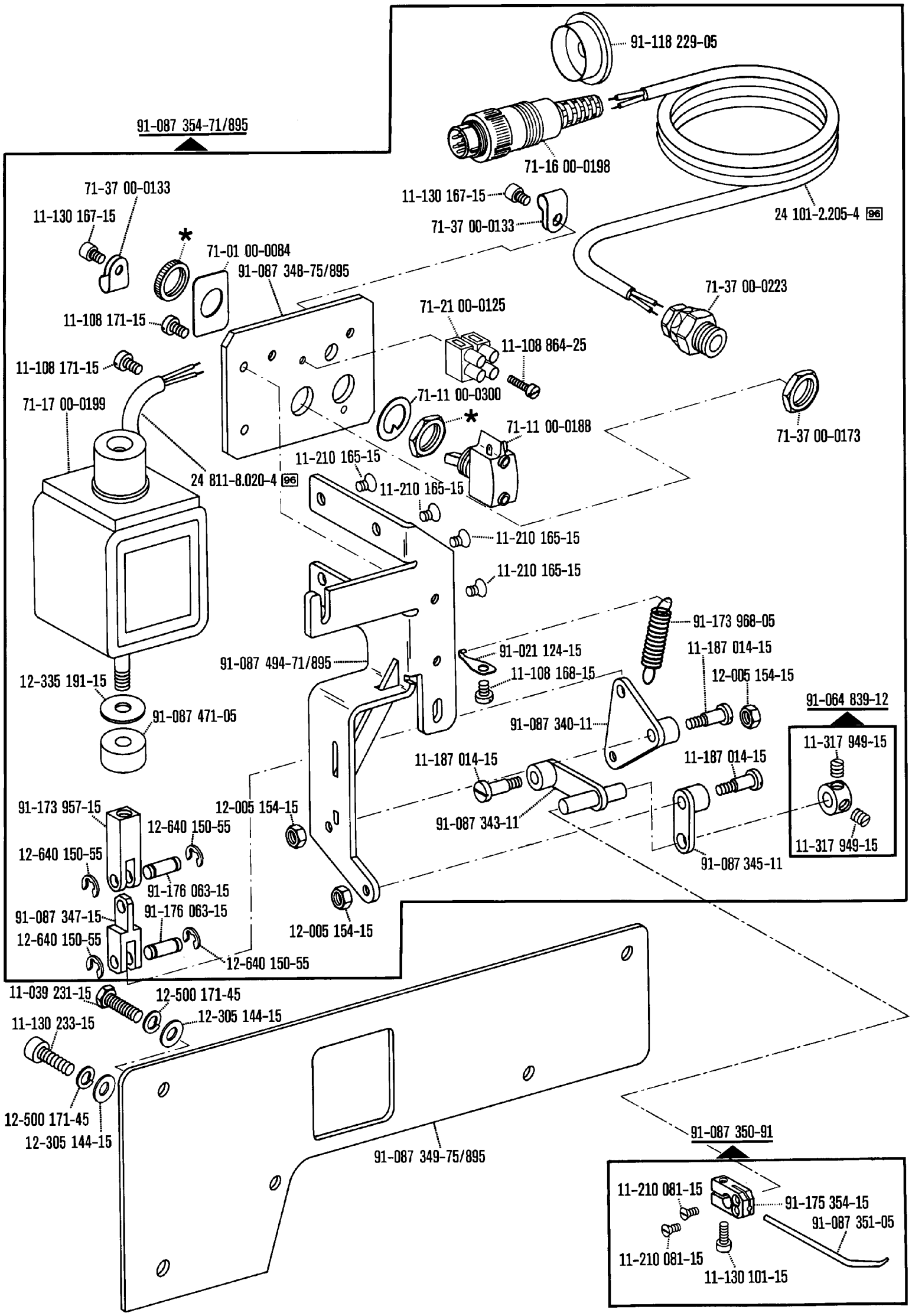

☐ siehe Erläuterungen Register A-99
see explanations in section A-99
voir légende registre A-99
ver explicaciones del registro A-99

*) In Nr. 71-11 00-0188 enthalten
In No. 71-11 00-0188 included
Est inclu en n° 71-11 00-0188
Está incluido en le N° 71-11 00-0188

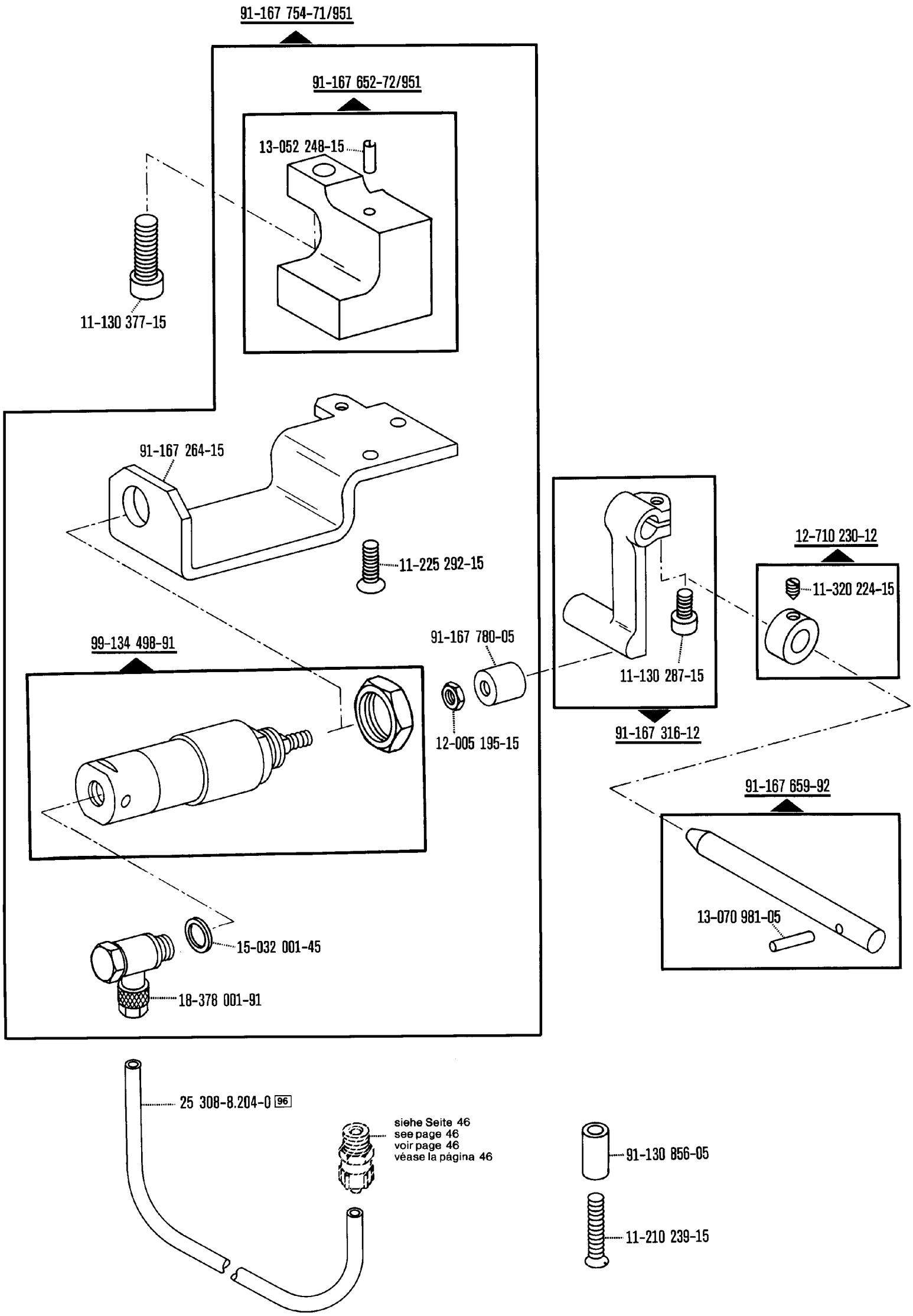
91-167 754-71/951
91-167 652-72/951
13-052 248-15
11-130 377-15
91-167 264-15
11-225 292-15
99-134 498-91
91-167 780-05
12-005 195-15
12-710 230-12
11-320 224-15
11-130 287-15
91-167 316-12
91-167 659-92
13-070 981-05
15-032 001-45
18-378 001-91
25 308-8.204-0 96
siehe Seite 46
see page 46
voir page 46
véase la página 46
91-130 856-05
11-210 239-15

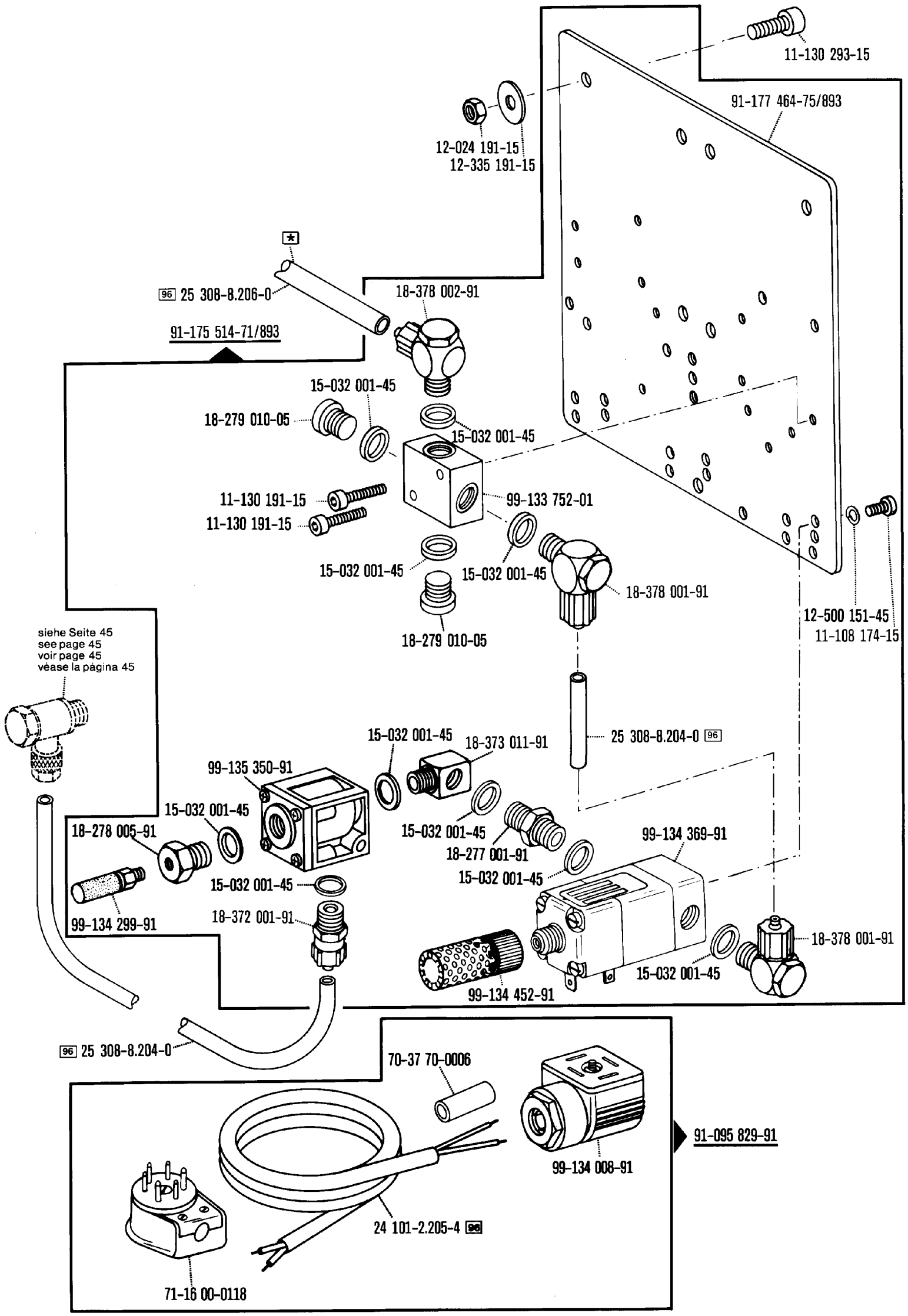

* Zur Wartungseinheit
For conditioning unit
Pour la conditionneur d'air comprimé
Para las require grupo acondicionador del aire

siehe Erläuterungen Register A-99
see explanations in section A-99
voir légende registre A-99
ver explicaciones del registro A-99

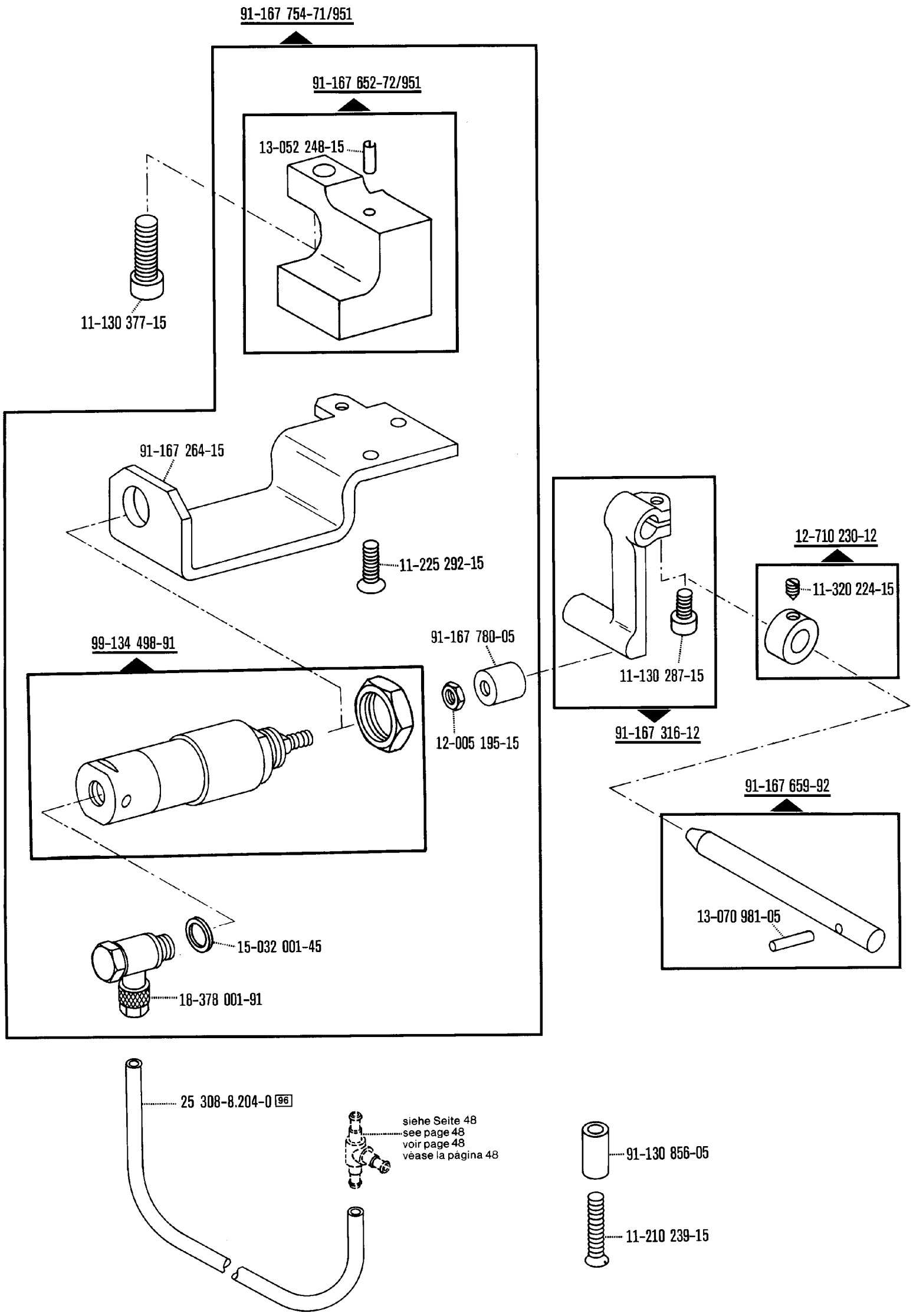
91-167 754-71/951
91-167 652-72/951
13-052 248-15
11-130 377-15
91-167 264-15
11-225 292-15
99-134 498-91
91-167 780-05
12-005 195-15
15-032 001-45
18-378 001-91
12-710 230-12
11-320 224-15
11-130 287-15
91-167 316-12
91-167 659-92
13-070 981-05
25 308-8.204-0 96
siehe Seite 48
see page 48
voir page 48
véase la página 48
91-130 856-05
11-210 239-15

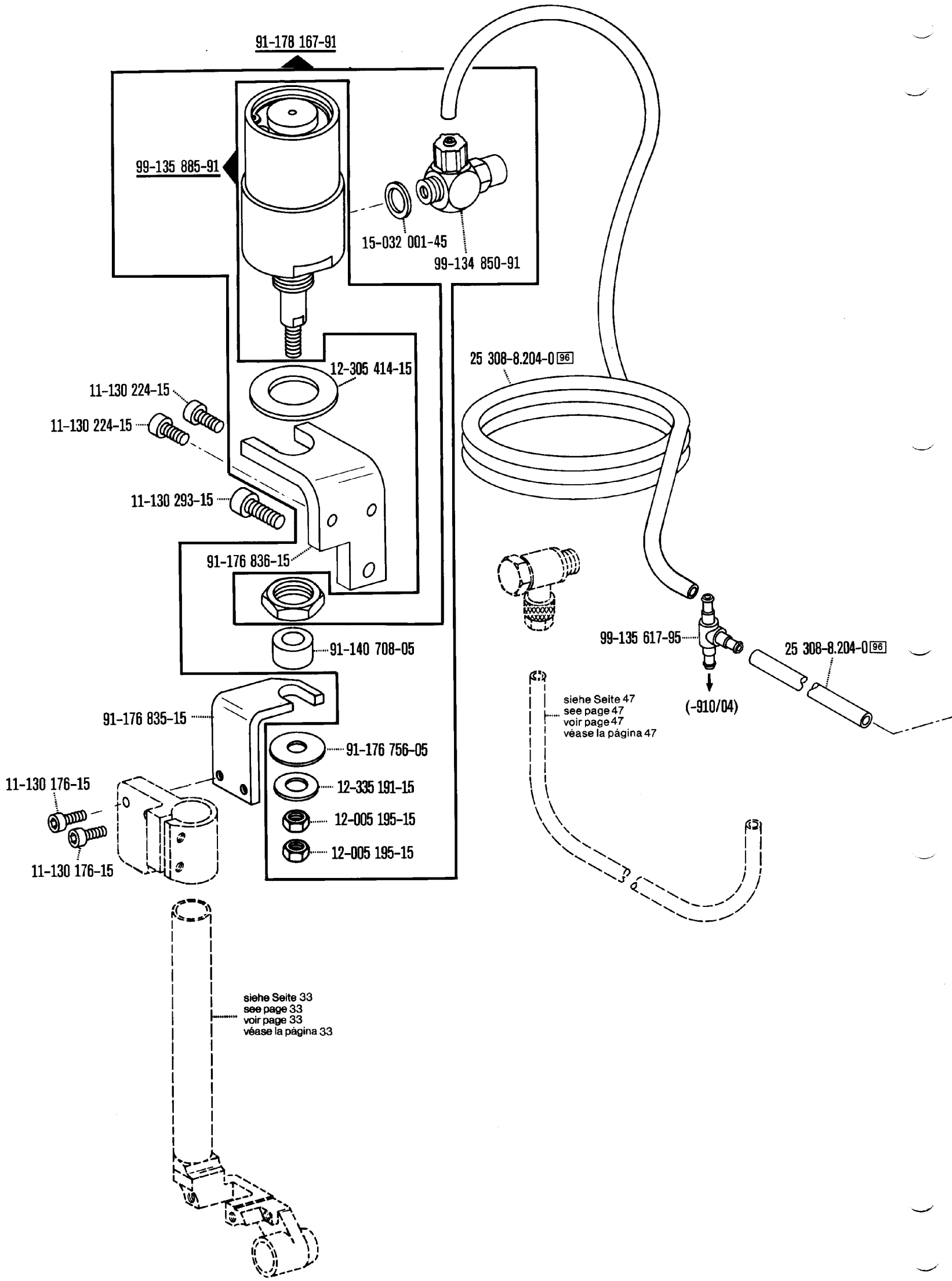

☐ siehe Erläuterungen Register A - 99
see explanations in section A - 99
voir légende registre A - 99
ver explicaciones del registro A - 99

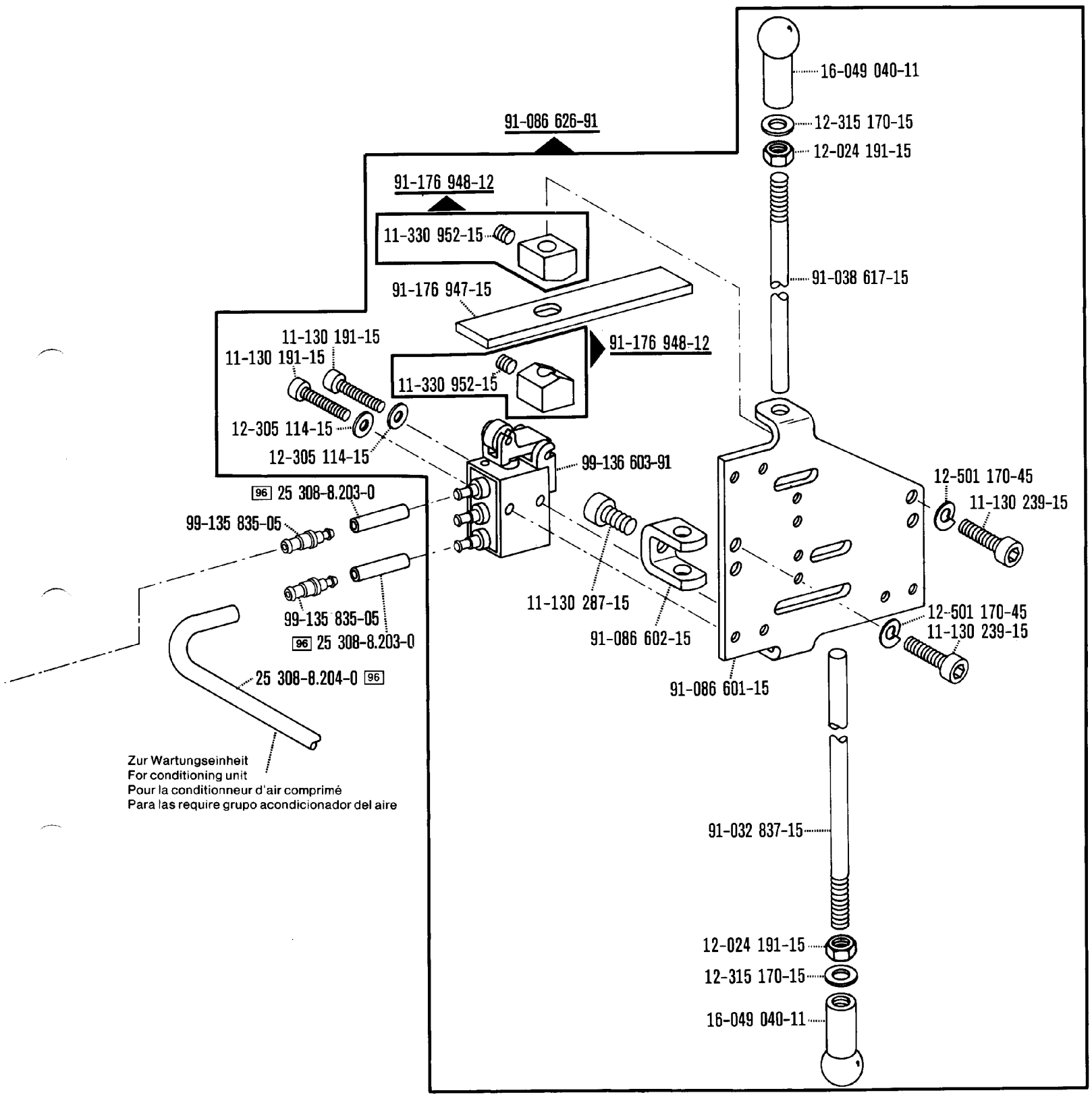
16-049 040-11
12-315 170-15
12-024 191-15
91-086 626-91
91-176 948-12
11-330 952-15
91-038 617-15
91-176 947-15
11-130 191-15
11-130 191-15
91-176 948-12
11-330 952-15
12-305 114-15
12-305 114-15
99-136 603-91
96 25 308-8.203-0
99-135 835-05
12-501 170-45
11-130 239-15
11-130 287-15
99-135 835-05
96 25 308-8.203-0
91-086 602-15
12-501 170-45
11-130 239-15
25 308-8.204-0 96
91-086 601-15
Zur Wartungseinheit
For conditioning unit
Pour la conditionneur d'air comprimé
Para las require grupo acondicionador del aire
91-032 837-15
12-024 191-15
12-315 170-15
16-049 040-11

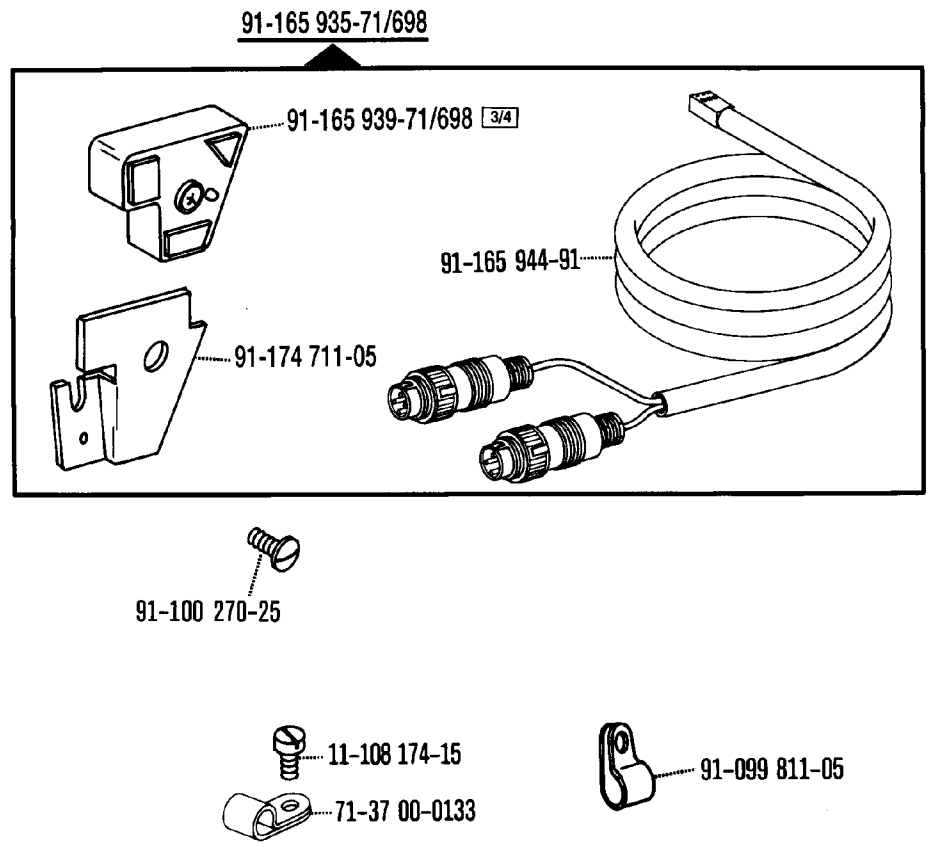
91-165 935-71/698
91-165 939-71/698 3/4
91-165 944-91
91-174 711-05
91-100 270-25
11-108 174-15
71-37 00-0133
91-099 811-05

Verriegelungs-Einrichtung
Backtacking mechanism
Dispositif à points d'arrêt
Rematador

-911/35*) zur • pour for • para **PFAFF 918**

Wartungseinheit -925/03 erforderlich
Conditioning unit -925/03 required
Conditionneur d'air comprimé -925/03 nécessaire
Requiere grupo acondicionador del aire comprimido -925/03

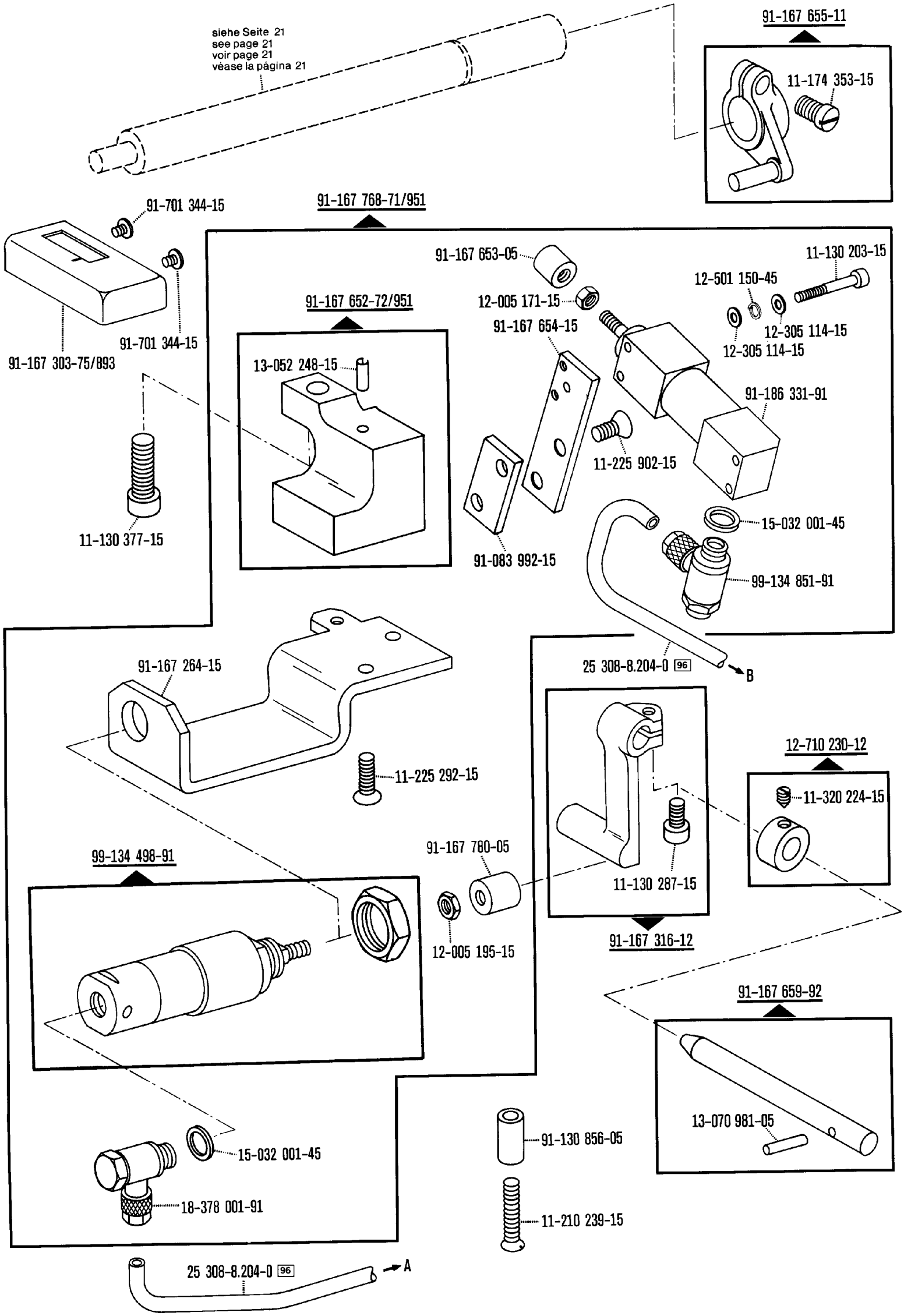

*) Beinhaltet Presserfuß-Automatik -910/04
With automatic presser foot lifter -910/04
Relève-pied compris. -910/04
Alzaprensatelas automatico -910/04

☐ siehe Erläuterungen Register A - 99
see explanations in section A - 99
voir légende registre A - 99
ver explicaciones del registro A - 99

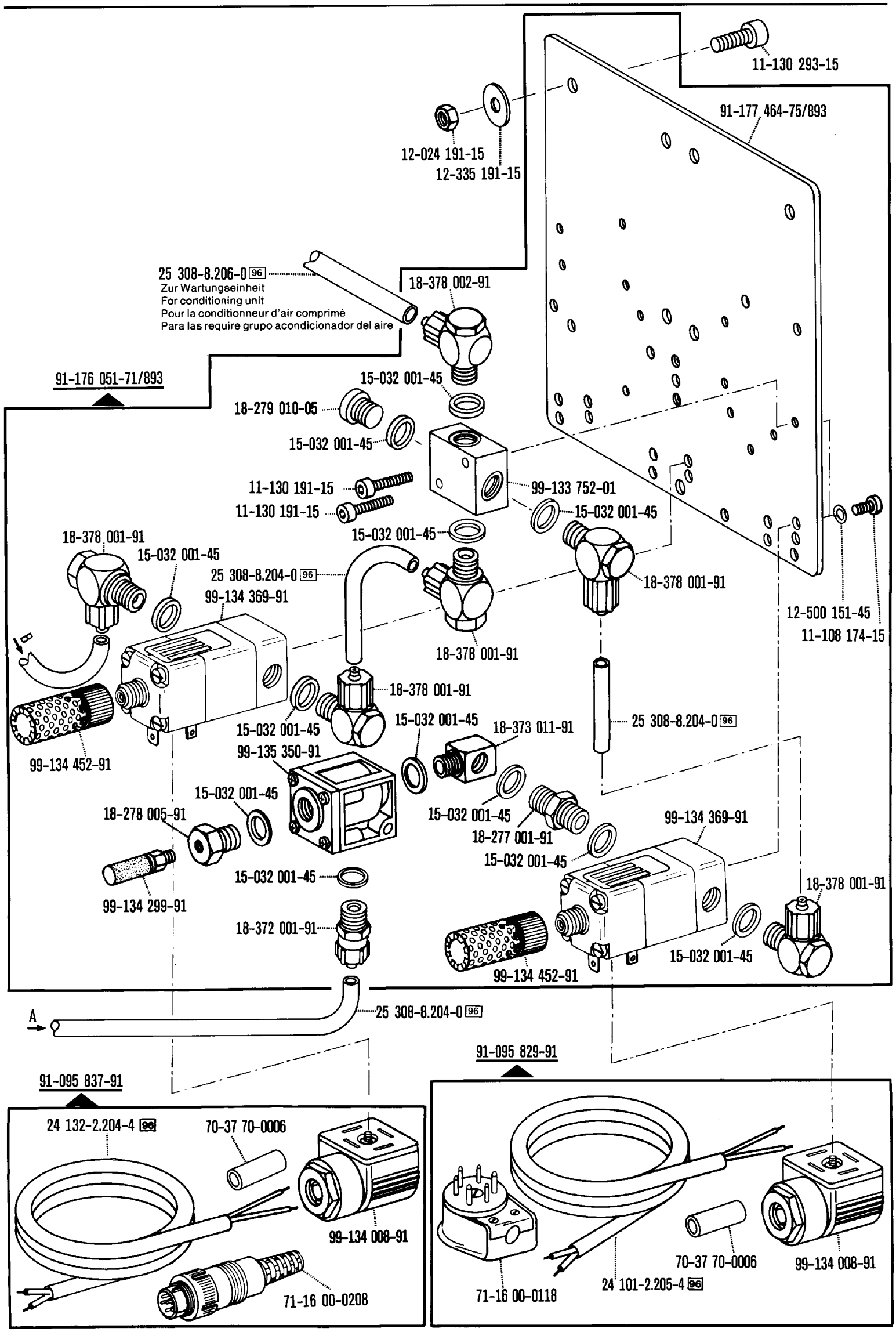

☐ siehe Erläuterungen Register A-99
see explanations in section A-99
voir légende registre A-99
ver explicaciones del registro A-99

*) Beinhaltet Presserfuß-Automatik -910/04
With automatic presser foot lifter -910/04
Relève-pied compris. -910/04
Alzaprensatelas automatico -910/04

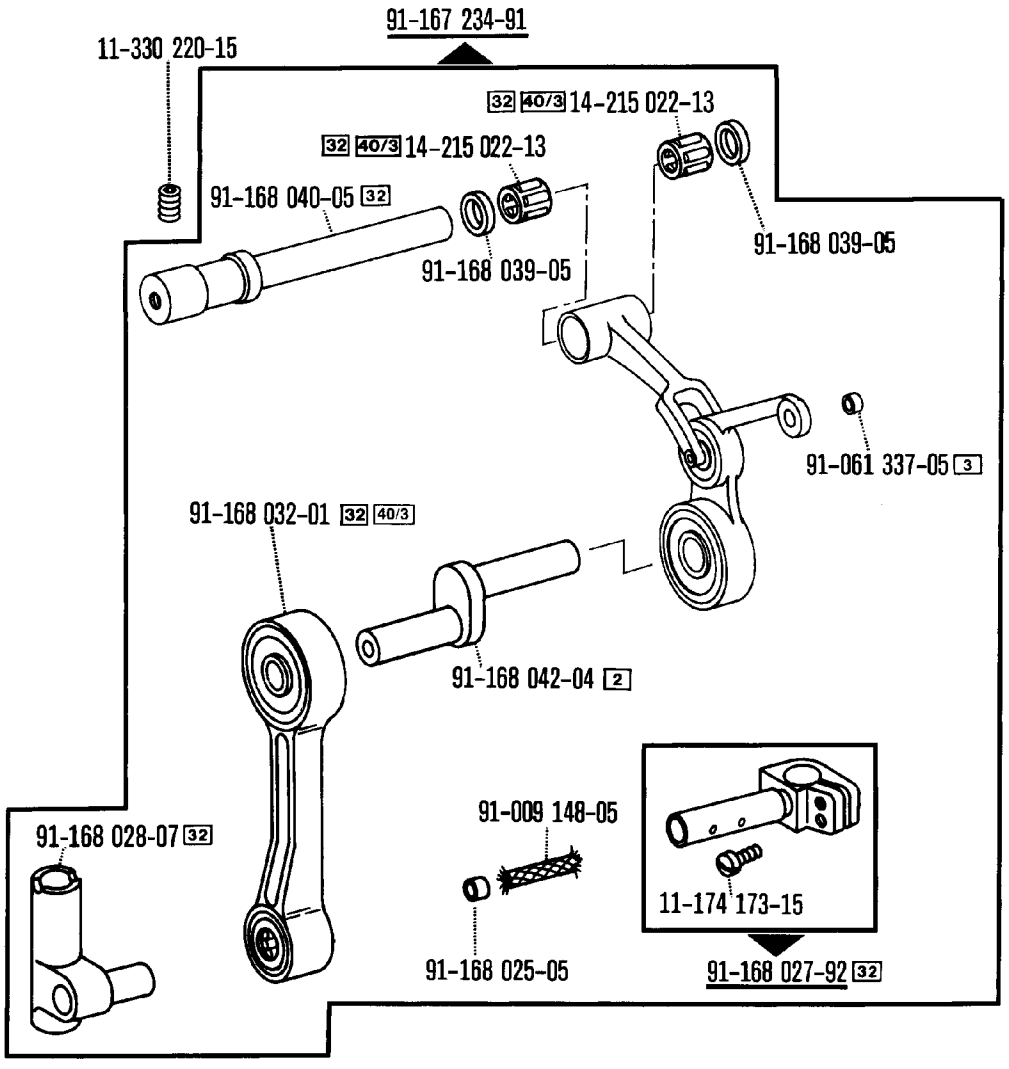
91-167 234-91
11-330 220-15
32 40/3 14-215 022-13
32 40/3 14-215 022-13
91-168 040-05 32
91-168 039-05
91-168 039-05
91-061 337-05 3
91-168 032-01 32 40/3
91-168 042-04 2
91-009 148-05
91-168 028-07 32
11-174 173-15
91-168 025-05
91-168 027-92 32

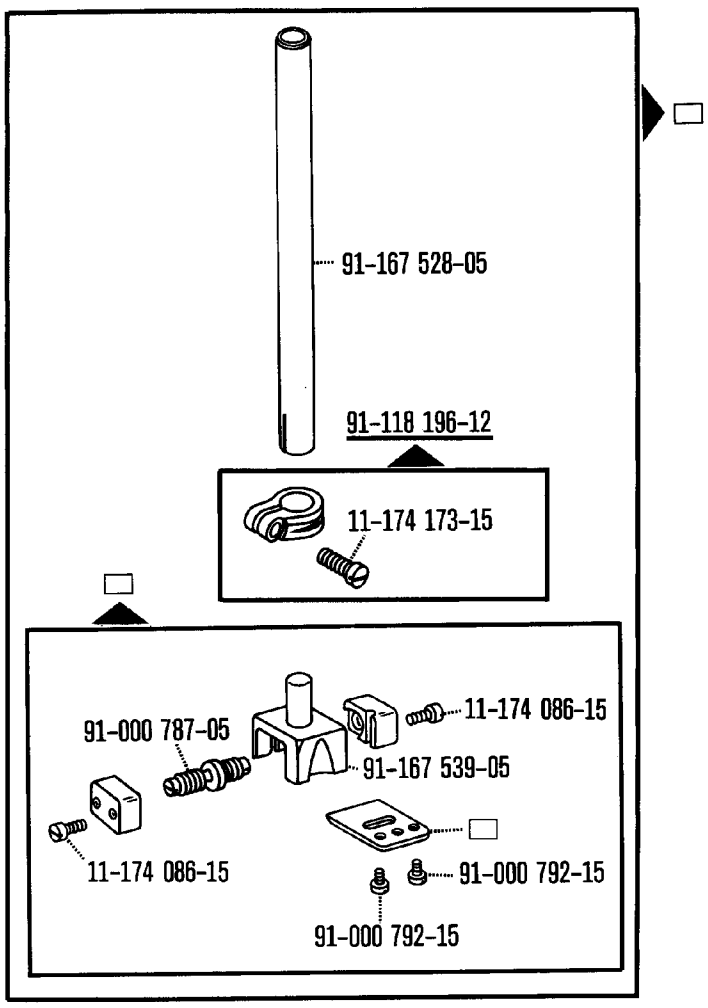
91-167 528-05
91-118 196-12
11-174 173-15
91-000 787-05
11-174 086-15
91-167 539-05
11-174 086-15
91-000 792-15
91-000 792-15

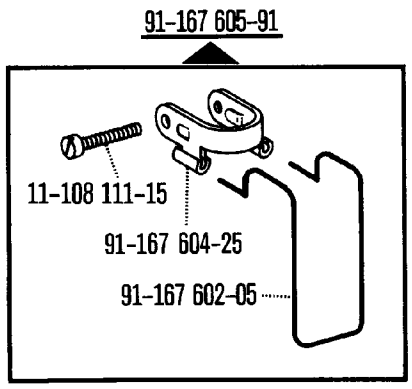
91-167 605-91
11-108 111-15
91-167 604-25
91-167 602-05

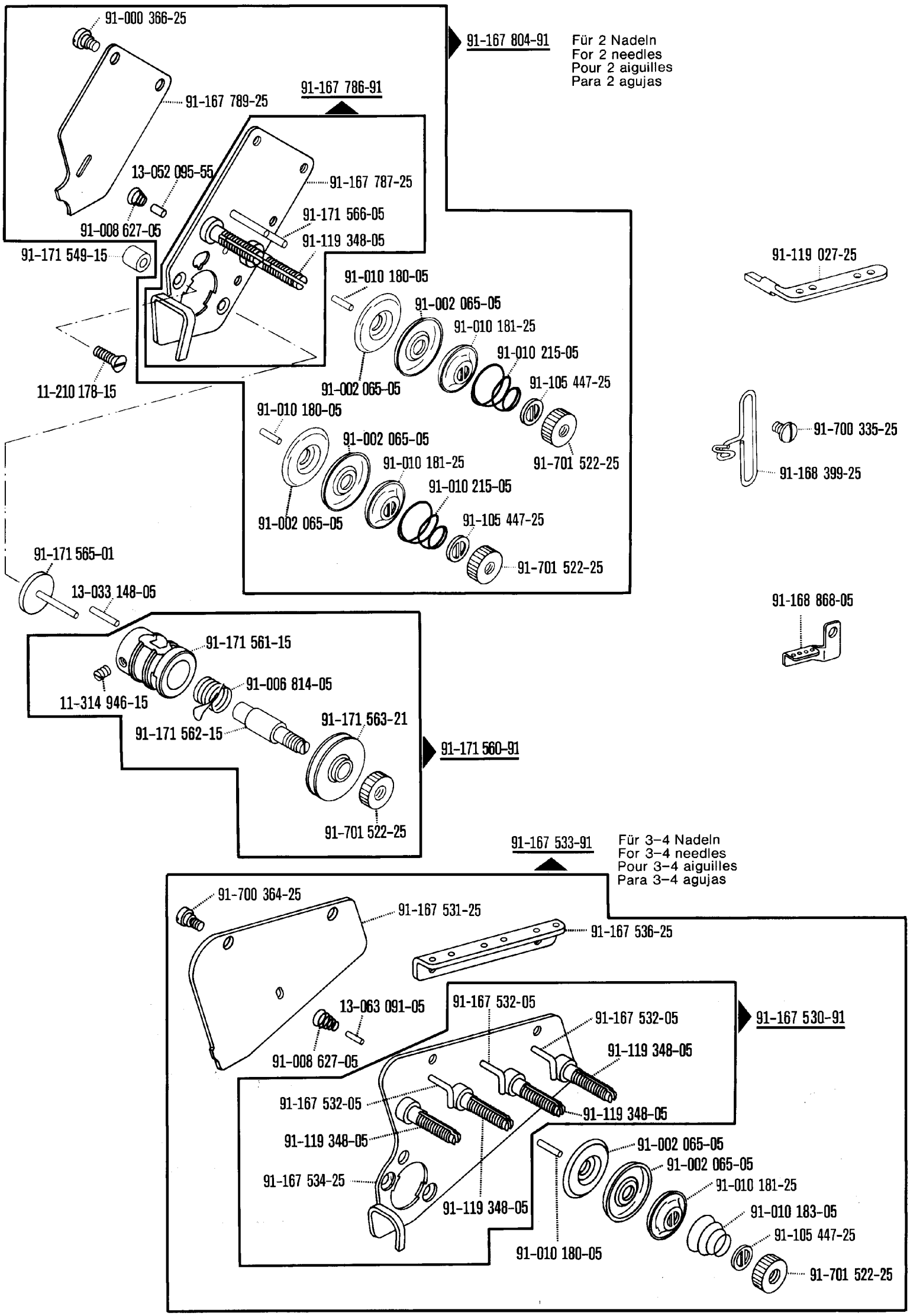

☐ siehe Erläuterungen Register A-99
see explanations in section A-99
voir légende registre A-99
ver explicaciones del registro A-99

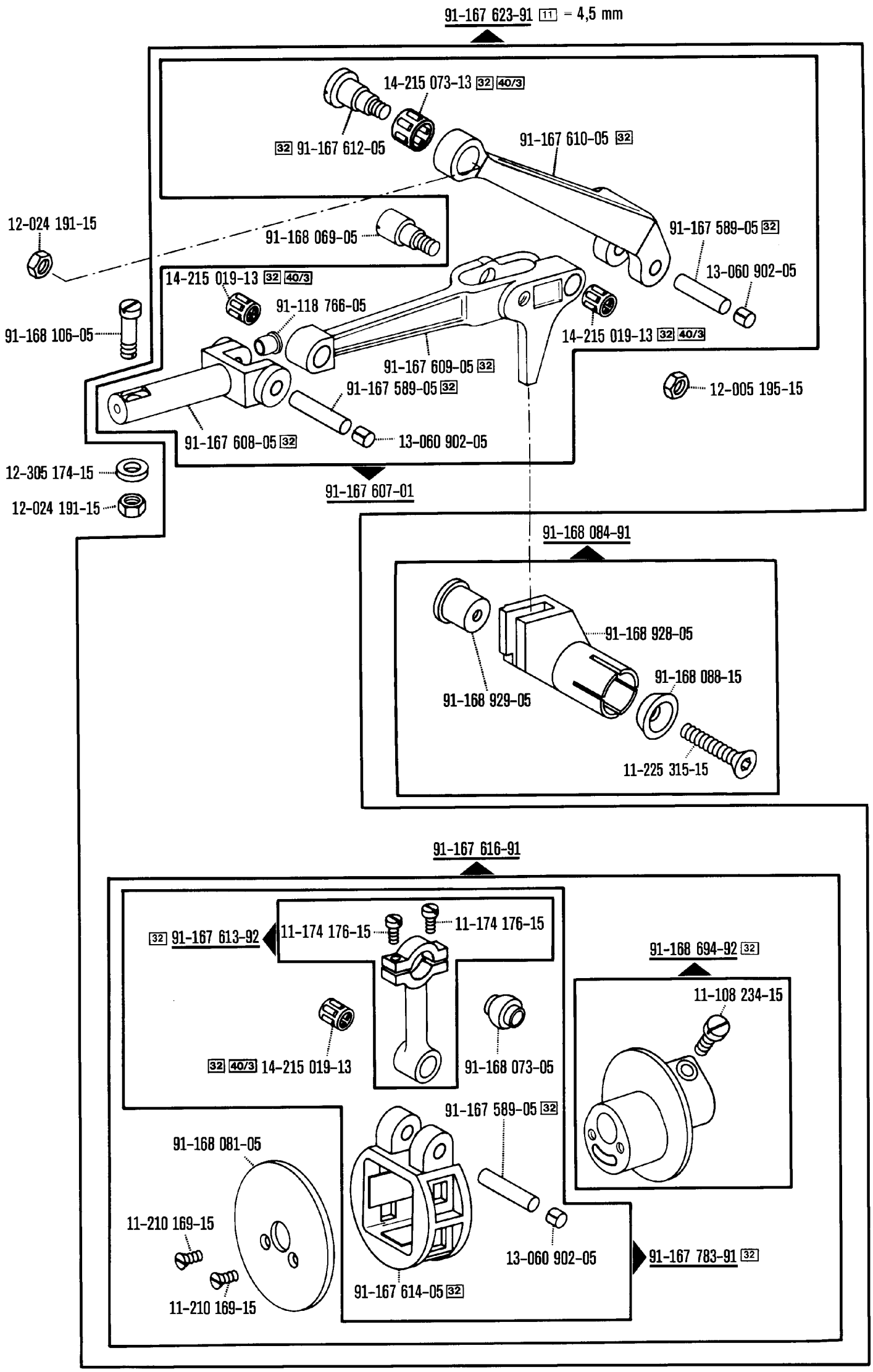
91-167 623-91 11 = 4,5 mm
14-215 073-13 32 40/3
32 91-167 612-05
91-167 610-05 32
12-024 191-15
91-168 069-05
91-167 589-05 32
13-060 902-05
14-215 019-13 32 40/3
91-118 766-05
91-168 106-05
14-215 019-13 32 40/3
91-167 609-05 32
91-167 589-05 32
12-005 195-15
91-167 608-05 32
13-060 902-05
12-305 174-15
12-024 191-15
91-167 607-01
91-168 084-91
91-168 928-05
91-168 088-15
91-168 929-05
11-225 315-15
91-167 616-91
32 91-167 613-92
11-174 176-15
11-174 176-15
91-168 694-92 32
11-108 234-15
32 40/3 14-215 019-13
91-168 073-05
91-167 589-05 32
91-168 081-05
11-210 169-15
13-060 902-05
91-167 783-91 32
91-167 614-05 32
11-210 169-15

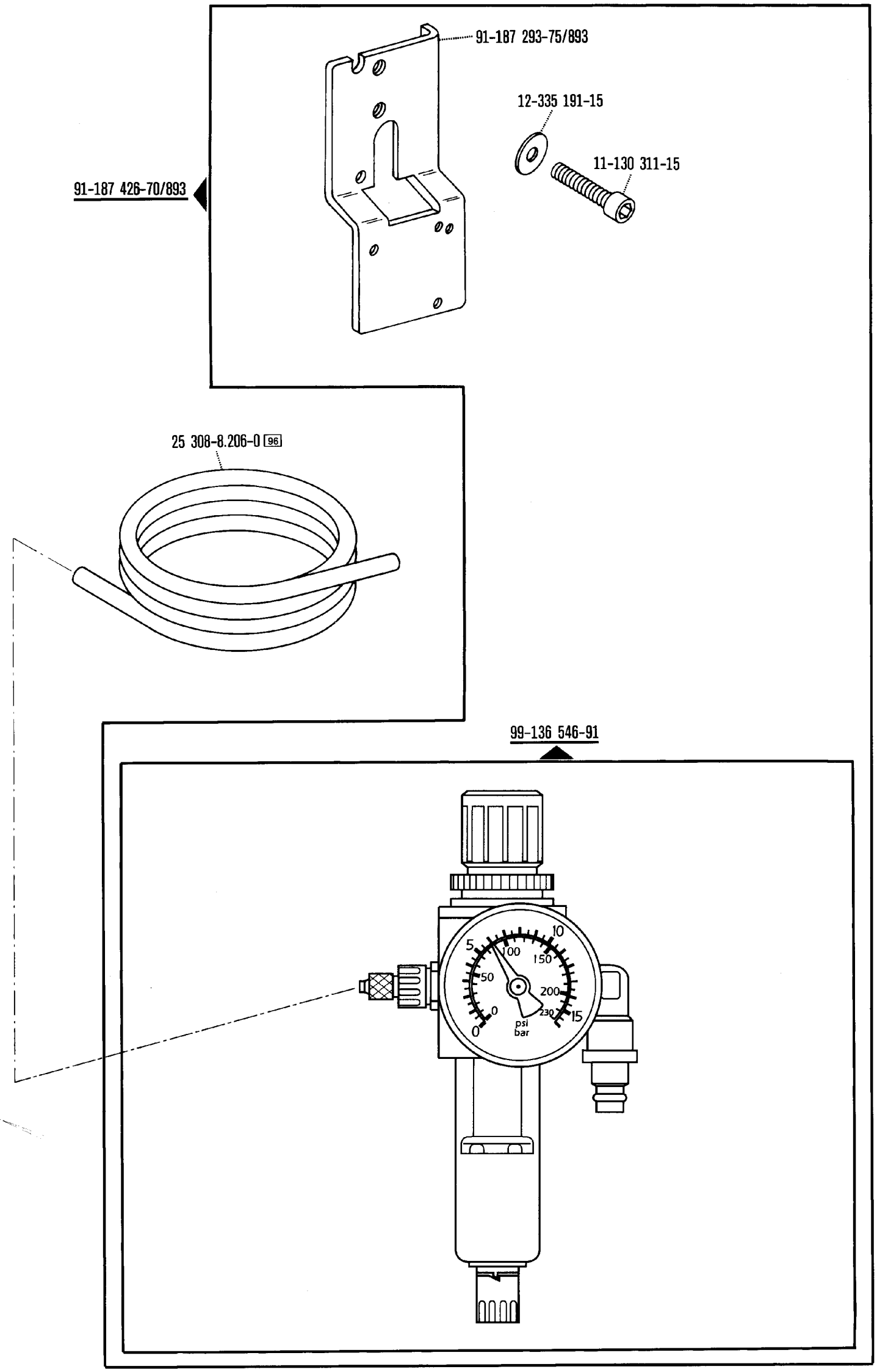
91-187 293-75/893
12-335 191-15
11-130 311-15
91-187 426-70/893
25 308-8.206-0 96
99-136 546-91
psi
bar

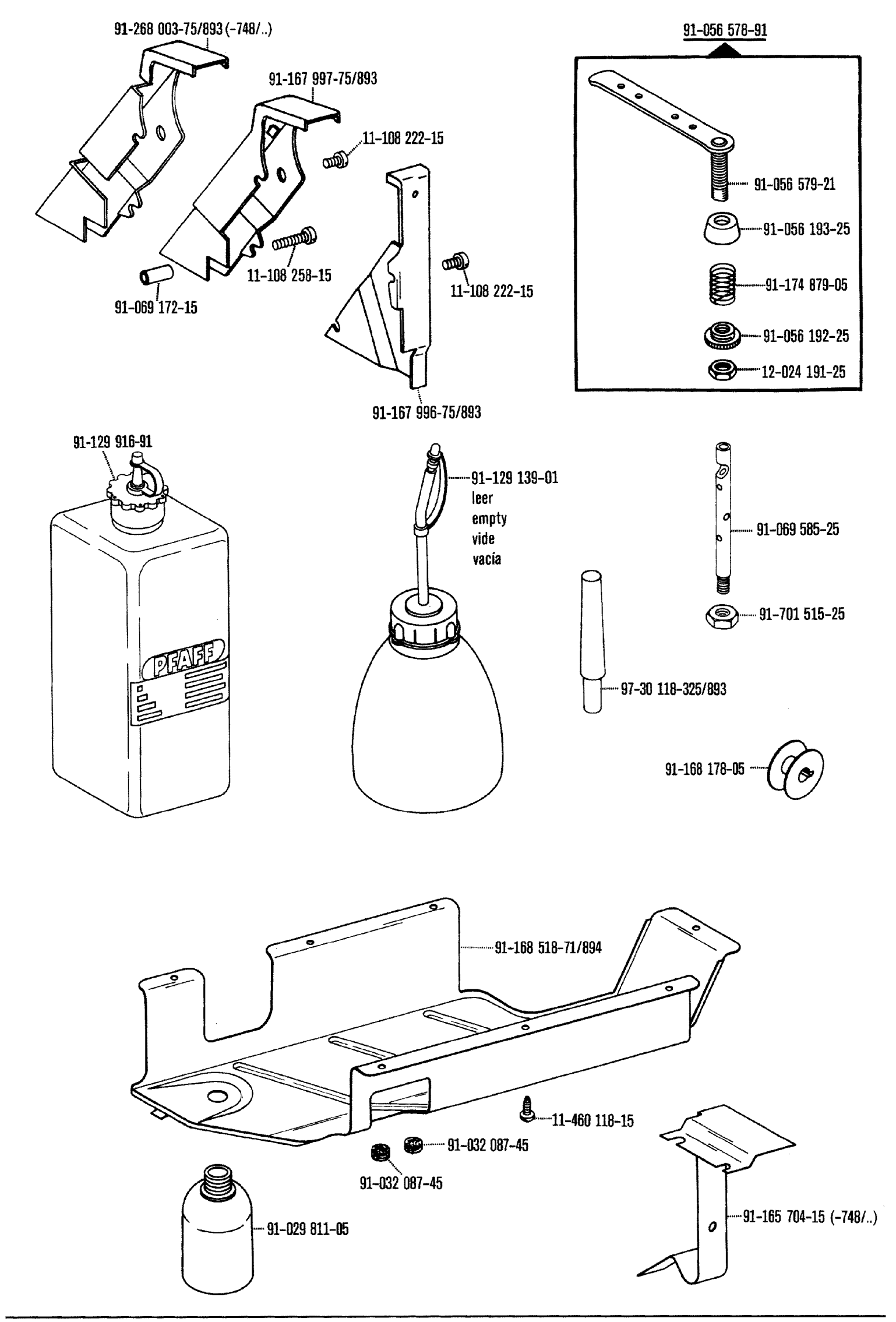
91-268 003-75/893 (-748/..)
91-167 997-75/893
11-108 222-15
11-108 258-15
91-069 172-15
11-108 222-15
91-167 996-75/893
91-056 578-91
91-056 579-21
91-056 193-25
91-174 879-05
91-056 192-25
12-024 191-25
91-129 916-91
PFAFF
91-129 139-01
leer
empty
vide
vacía
91-069 585-25
91-701 515-25
97-30 118-325/893
91-168 178-05
91-168 518-71/894
11-460 118-15
91-032 087-45
91-032 087-45
91-029 811-05
91-165 704-15 (-748/..)

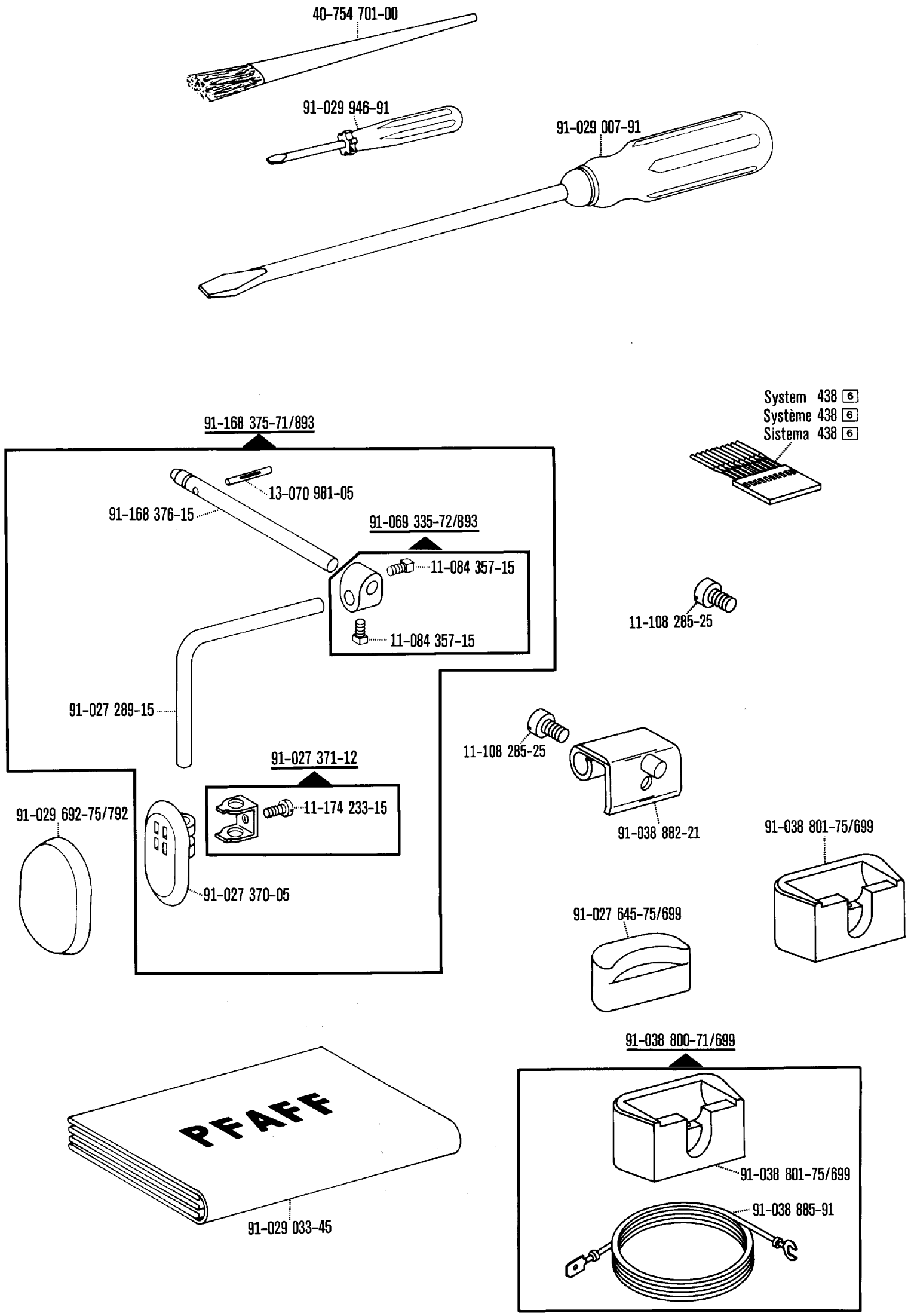

☐ siehe Erläuterungen Register A-99
see explanations in section A-99
voir légende registre A-99
ver explicaciones del registro A-99

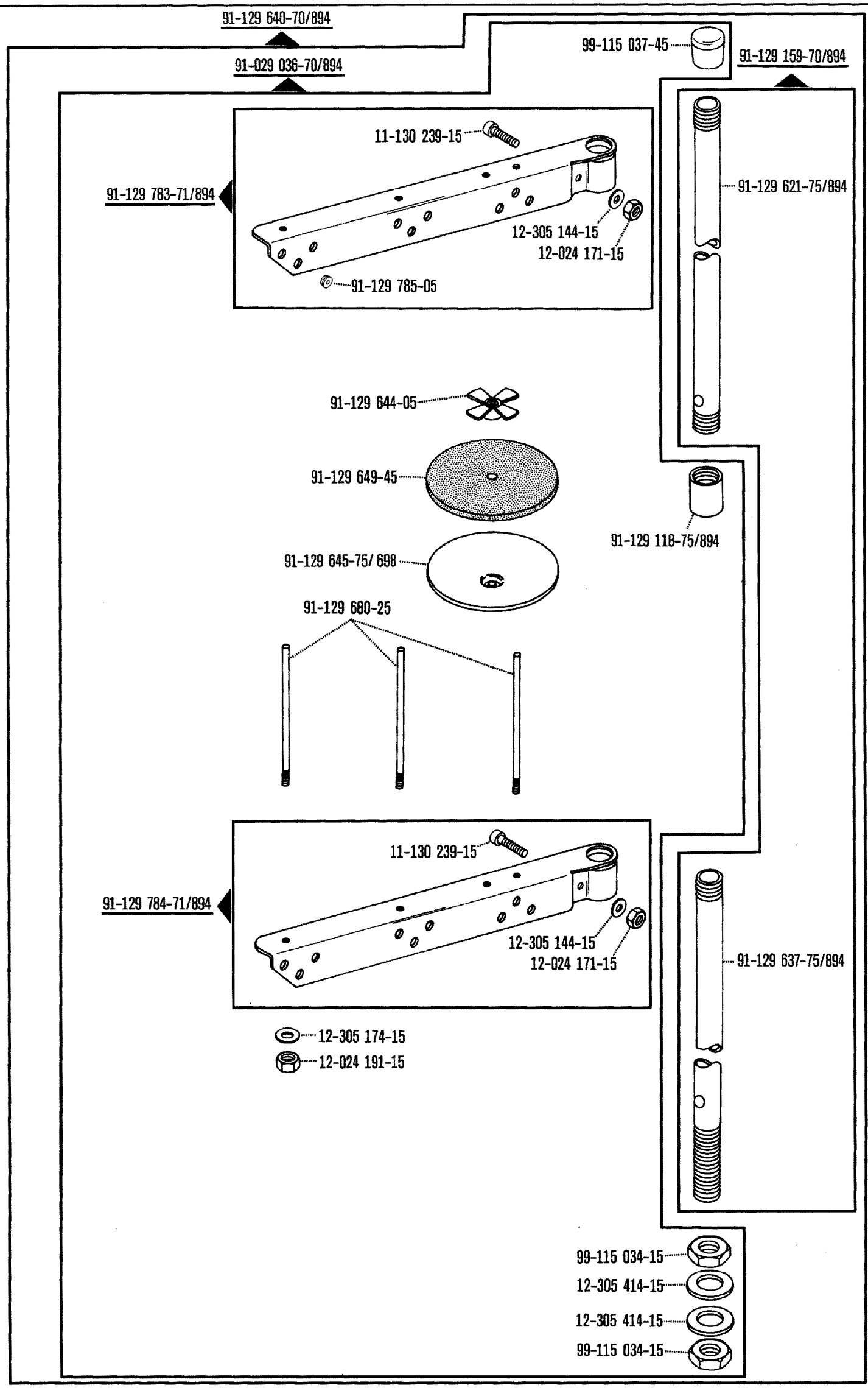
91-129 640-70/894
91-029 036-70/894
99-115 037-45
91-129 159-70/894
11-130 239-15
91-129 783-71/894
91-129 621-75/894
12-305 144-15
12-024 171-15
91-129 785-05
91-129 644-05
91-129 649-45
91-129 118-75/894
91-129 645-75/ 698
91-129 680-25
11-130 239-15
91-129 784-71/894
12-305 144-15
12-024 171-15
91-129 637-75/894
12-305 174-15
12-024 191-15
99-115 034-15
12-305 414-15
12-305 414-15
99-115 034-15

Fadenöler
Thread lubricator
Graisseur de fil
Lubrificador del hilo

zur · pour
for · para **PFAFF 918**

91-268 015-70/893 [28]

91-268 051-75/893

91-084 118-15

11-210 165-15

11-108 222-15

11-108 222-15

11-210 165-15

91-084 115-05

99-134 089-05

91-084 102-71/789 [40/6]

99-134 093-05

Einstellehren
Adjustment gauges
Calibres
Calibres de ajuste

zur · pour
for · para **PFAFF 918**

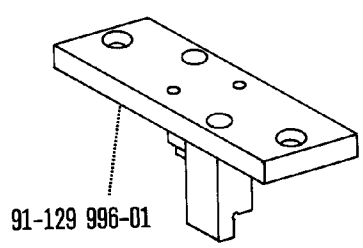

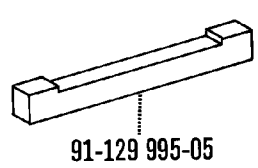

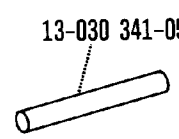

☐ siehe Erläuterungen Register [A]-[99]
see explanations in section [A]-[99]
voir légende registre [A]-[99]
ver explicaciones del registro [A]-[99]

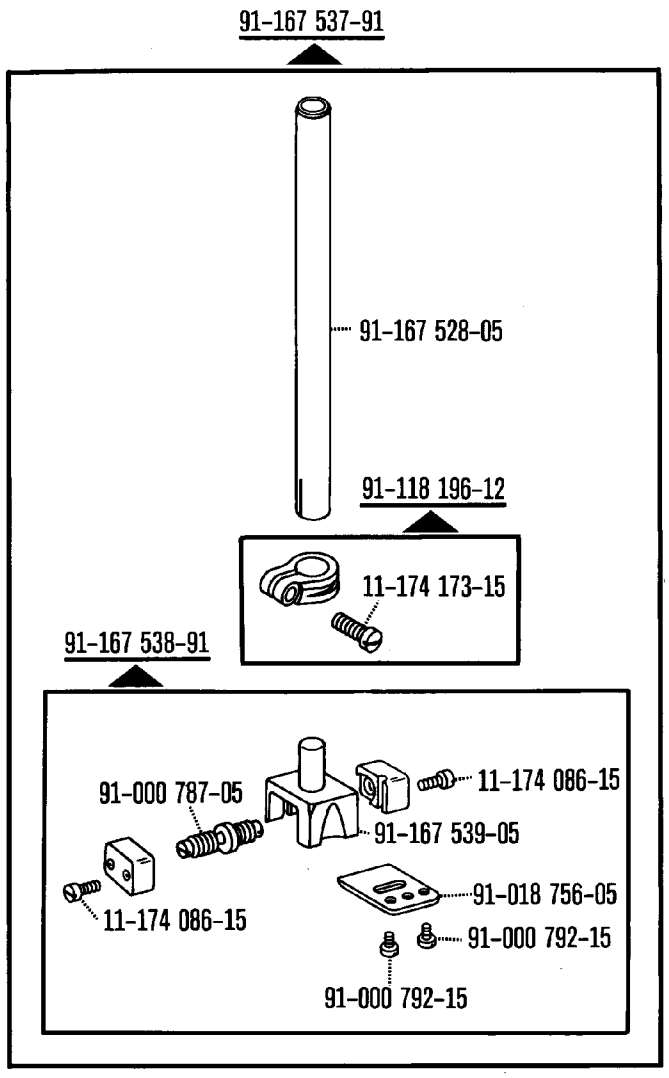

-45/11-915/05 (-900/..)

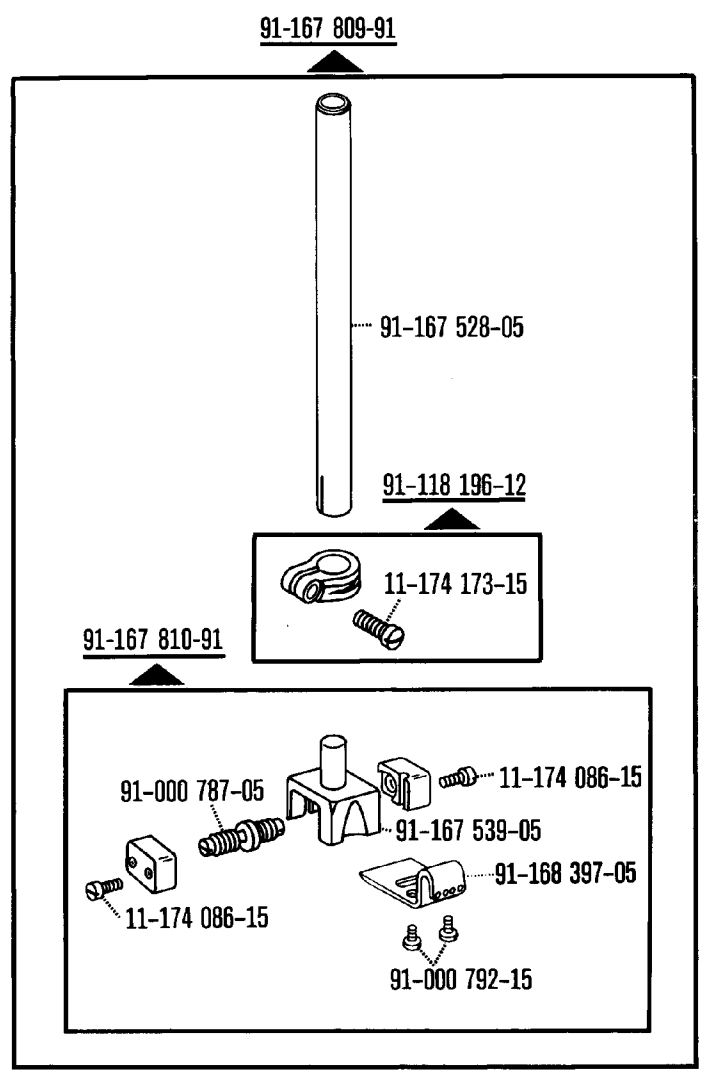

-718/01-6/01-915/05 (-900/..)

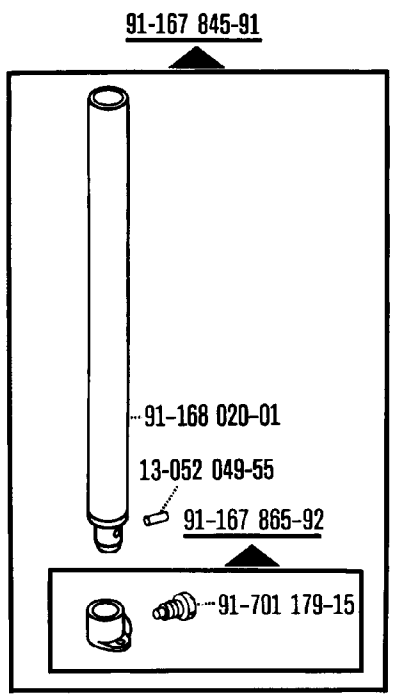

-47/12-944/01 (-900/..)
-748/16-6/01 (-900/..)
-748/26-17/98-900/51

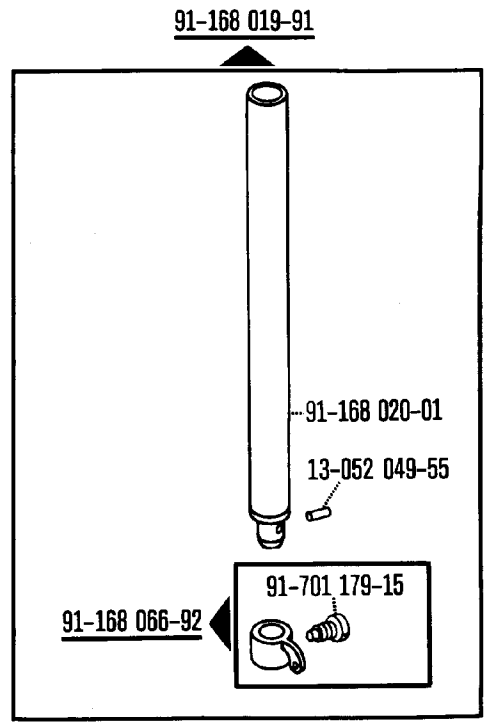

-6/01 (-900/..)
-49/01 (-900/..)
-61/02 (-900/..)
-72/21 (-900/..)
-716/04-6/01 (-900/..)
-716/06-6/01 (-900/..)
-716/06-71/03 (-900/..)
-716/06-82/12 (-900/..)
-716/06-82/13 (-900/..)
-716/06-83/03 (-900/..)
-718/01-6/01 (-900/..)

☐ siehe Erläuterungen Register A-99
see explanations in section A-99
voir légende registre A-99
ver explicaciones del registro A-99

91-047 343-04 [4]

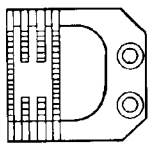

-748/26-17/98-900/51-...

91-047 365-04 [4]

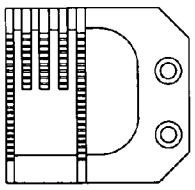

-716/06-71/03 (-900/..)

91-047 559-04 [4]

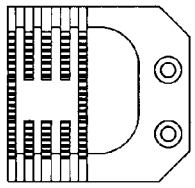

-6/01 (-900/..)
-61/02 (-900/..)

91-047 570-04 [4]

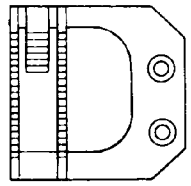

-45/12-915/05 (-900/..)

91-047 642-04 [4]

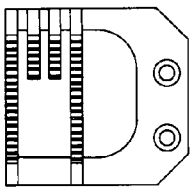

-72/21 (-900/..)

91-047 643-04 [4]

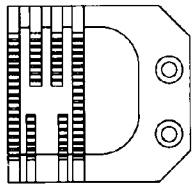

-716/04-6/01 (-900/..)

91-047 645-04 [4]

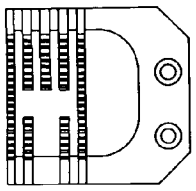

-716/06-6/01 (-900/..)

91-047 646-04 [4]

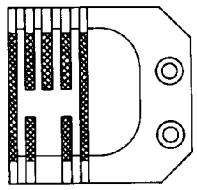

-718/01-6/01 (-900/..)
-718/01-6/01-915/05 (-900/..)

91-047 649-04 [4]

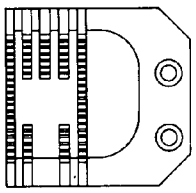

-49/01 (-900/..)

91-047 678-04 [4]

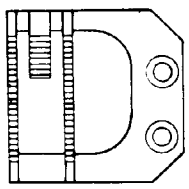

-45/12-915/05 (-900/..)
-45/12-915/05 B/CN

91-047 857-04 [4] [60]

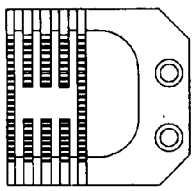

-716/06-82/12 (-900/..)
-716/06-82/13 (-900/..)
-716/06-83/03 (-900/..)

91-059 088-04 [4]

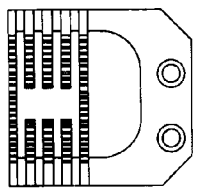

-748/16-6/01 (-900/..)

91-059 467-04 [4] [60]

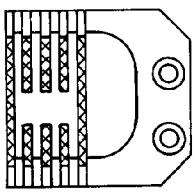

-716/06-82/12 (-900/..)
-716/06-82/13 (-900/..)
-716/06-83/03 (-900/..)

91-059 640-04 [4]

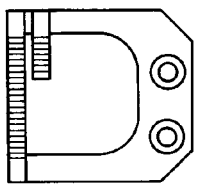

-47/12-944/01 (-900/..)

91-058 034-24 [4]

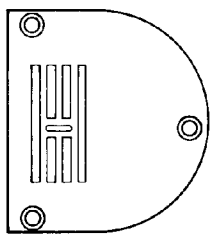

-748/26-17/98-900/51

91-058 089-24 [4]

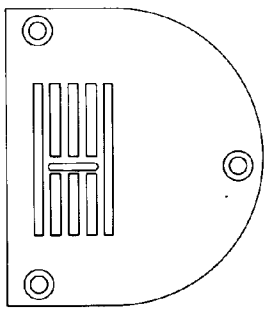

-6/01 (-900/..)
-61/02 (-900/..)
-716/06-82/12 (-900/..)
-716/06-82/13 (-900/..)
-716/06-83/03 (-900/..)

[ ] siehe Erläuterungen Register [A]-[99]
see explanations in section [A]-[99]
voir légende registre [A]-[99]
ver explicaciones del registro [A]-[99]

91-058 207-24 [4]

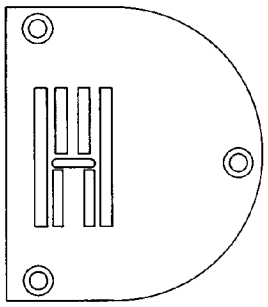

-716/04-6/01 (-900/..)

91-058 208-24 [4]

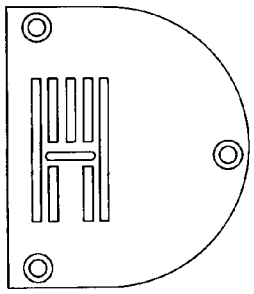

-716/06-6/01 (-900/..)
-718/01-6/01 (-900/..)
-718/01-6/01-915/05 (-900/..)

91-058 253-04 [4] [10/2]

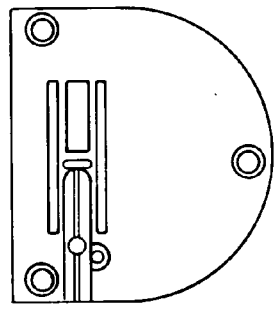

-45/12-915/05 (-900/..)

91-058 254-04 [4]

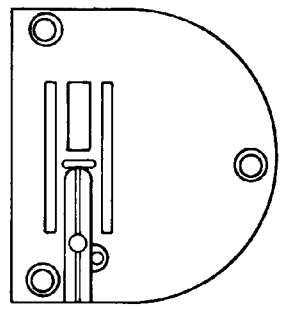

-45/12-915/05 (-900/..)

91-058 374-03 [4]

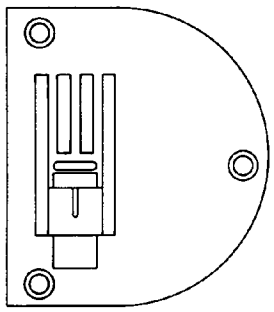

-72/21 (-900/..)

91-058 380-04 [4]

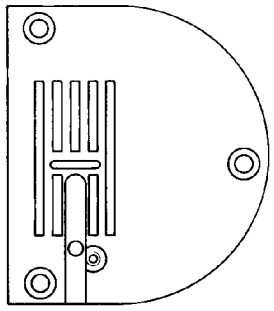

-49/01 (-900/..)

91-058 440-04 [4]

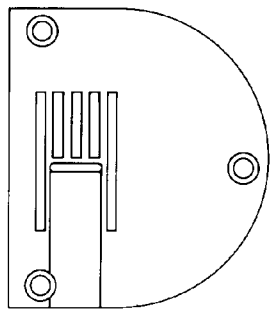

-716/06-71/03 (-900/..)

91-058 844-04 [4]

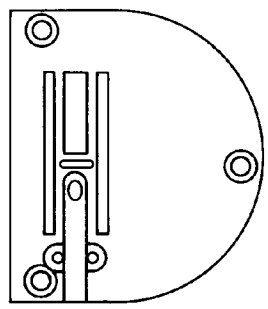

-45/12-915/05

91-058 891-04 [4]

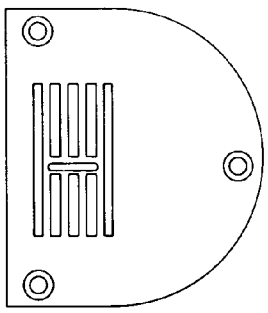

-748/16-6/01 (-900/..)

91-158 430-04 [4]

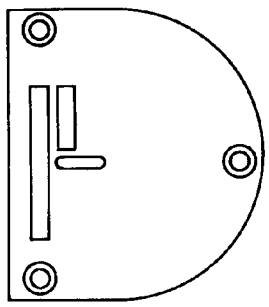

-47/12-944/01 (-900/..)

91-026 904-14 [21/2]

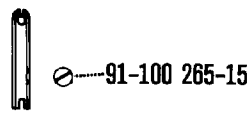

-45/12-915/05 (-900/..)

91-058 636-04 x 4,0 [95/8]

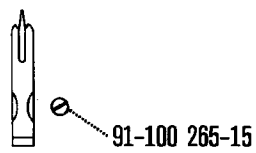

-45/12-915/05

91-158 185-15

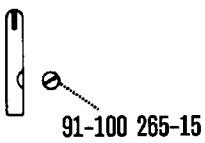

-49/01 (-900/..)

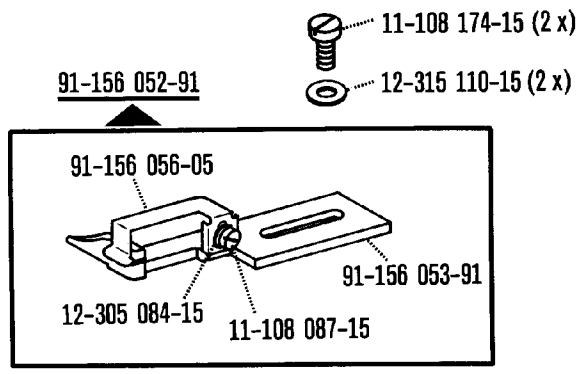

-47/12-944/01 (-900/..)

☐ siehe Erläuterungen Register [A]-[99]
see explanations in section [A]-[99]
voir légende registre [A]-[99]
ver explicaciones del registro [A]-[99]

91-055 106-23 [4] [11/2]

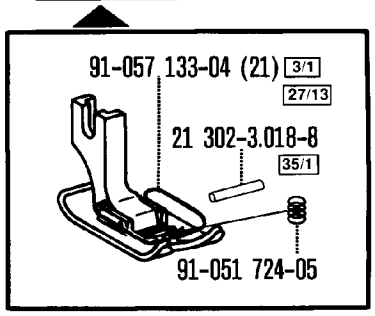

-6/01 (-900/..)
-61/02 (-900/..)
-716/04-6/01 (-900/..)
-716/06-6/01 (-900/..)
-748/16-6/01 (-900/..)

91-055 528-23 [4]

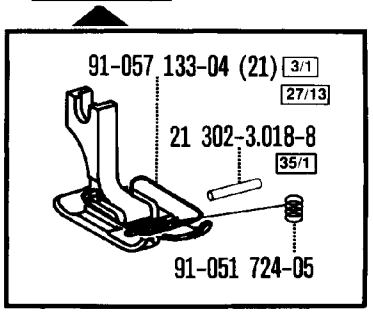

-718/01-6/01 (-900/..)
-718/01-6/01-915/05 (-900/..)

91-055 530-03 [4]

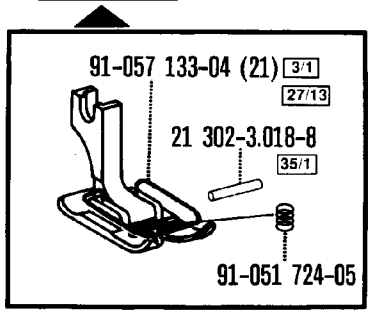

-49/01 (-900/..)
-72/21 (-900/..)

91-055 704-03 [4] [5] [11/2]

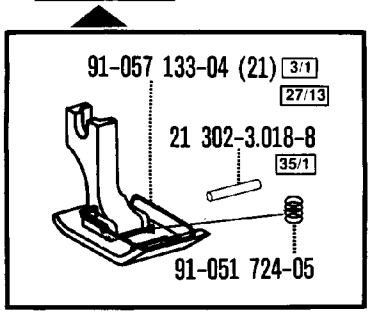

-716/06-71/03 (-900/..)

91-057 012-93 [4] [10/2]

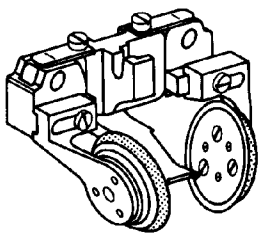

-45/12-915/05 (-900/..)

91-154 477-93 [4] [15/1]
[15] = 5,0 - 25,0 mm

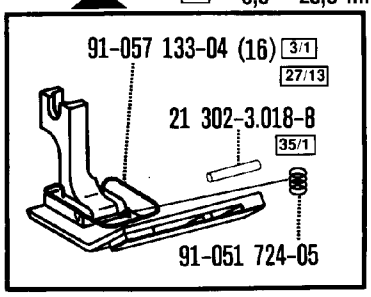

-716/06-82/12 (-900/..)
-716/06-83/13 (-900/..)
-716/06-83/03 (-900/..)

91-155 342-03 [4]

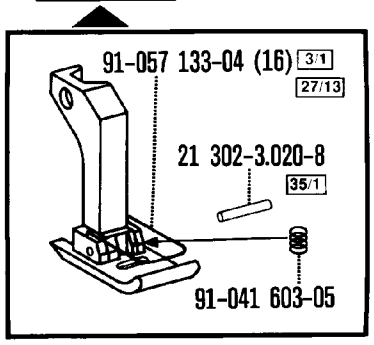

-748/26-17/98-900/51

91-157 928-93 [4]

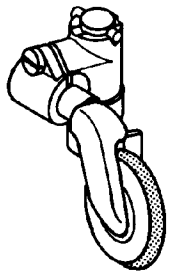

-47/12-944/01 (-900/..)

91-156 186-15

-47/12-944/01 (-900/..)

91-057 193-04 [19/2]

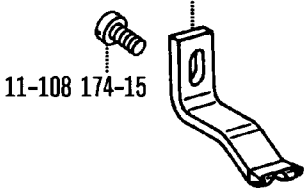

-45/12-915/05

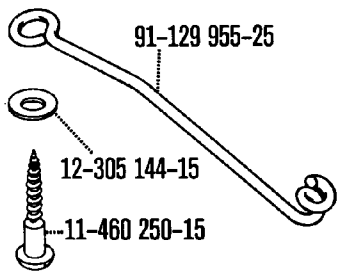

-45/12-915/05

91-050 716-93 [5]

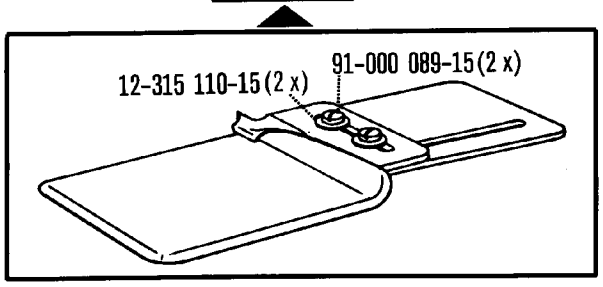

-716/06-82/12 (-900/..)
-716/06-82/13 (-900/..)

91-056 082-23 [5]

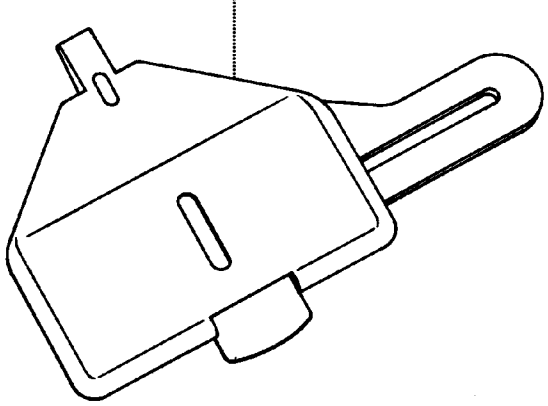

-716/06-71/03 (-900/..)

☐ siehe Erläuterungen Register [A]-[99]
see explanations in section [A]-[99]
voir légende registre [A]-[99]
ver explicaciones del registro [A]-[99]

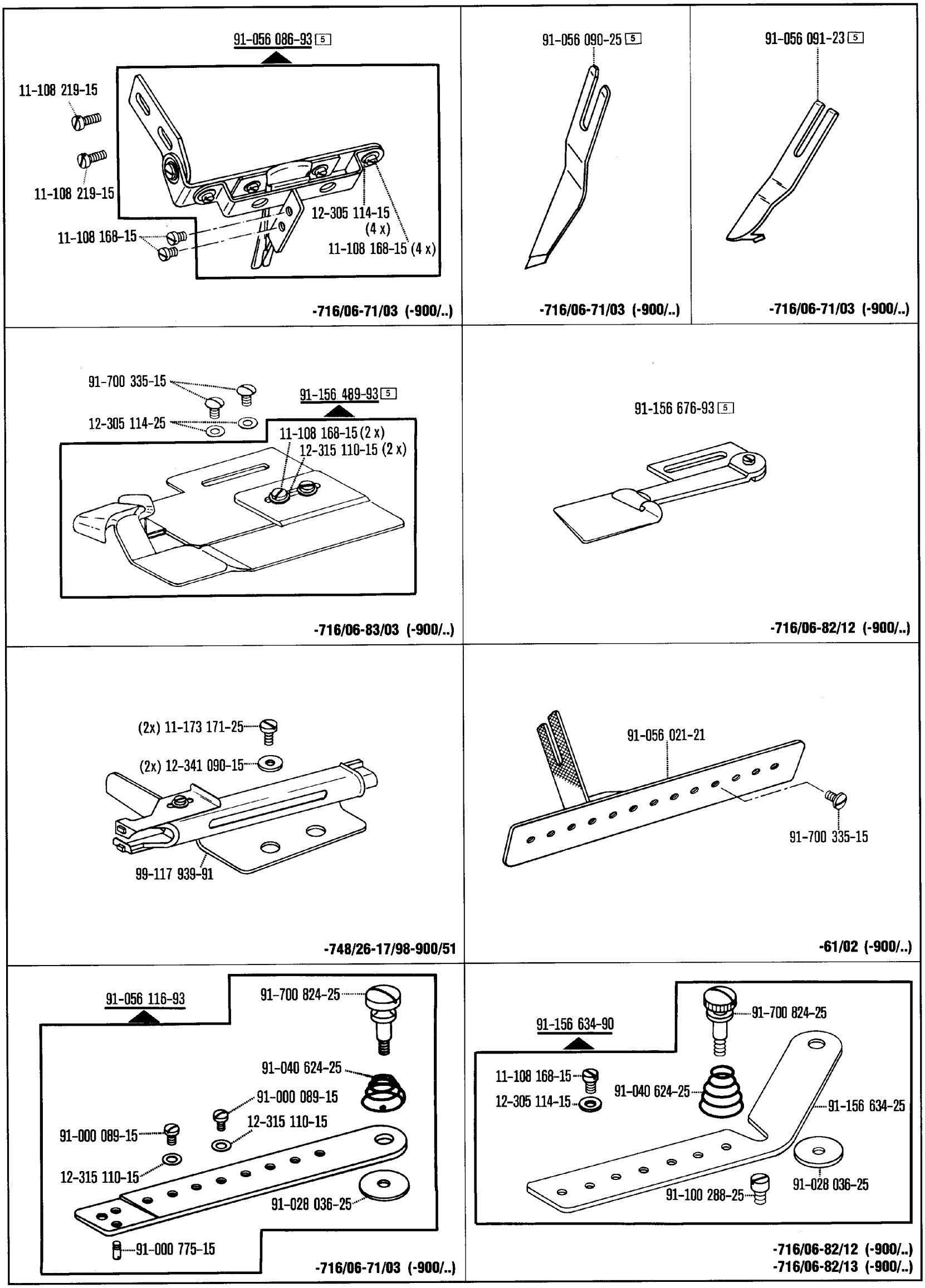

☐ siehe Erläuterungen Register A-99
see explanations in section A-99
voir légende registre A-99
ver explicaciones del registro A-99

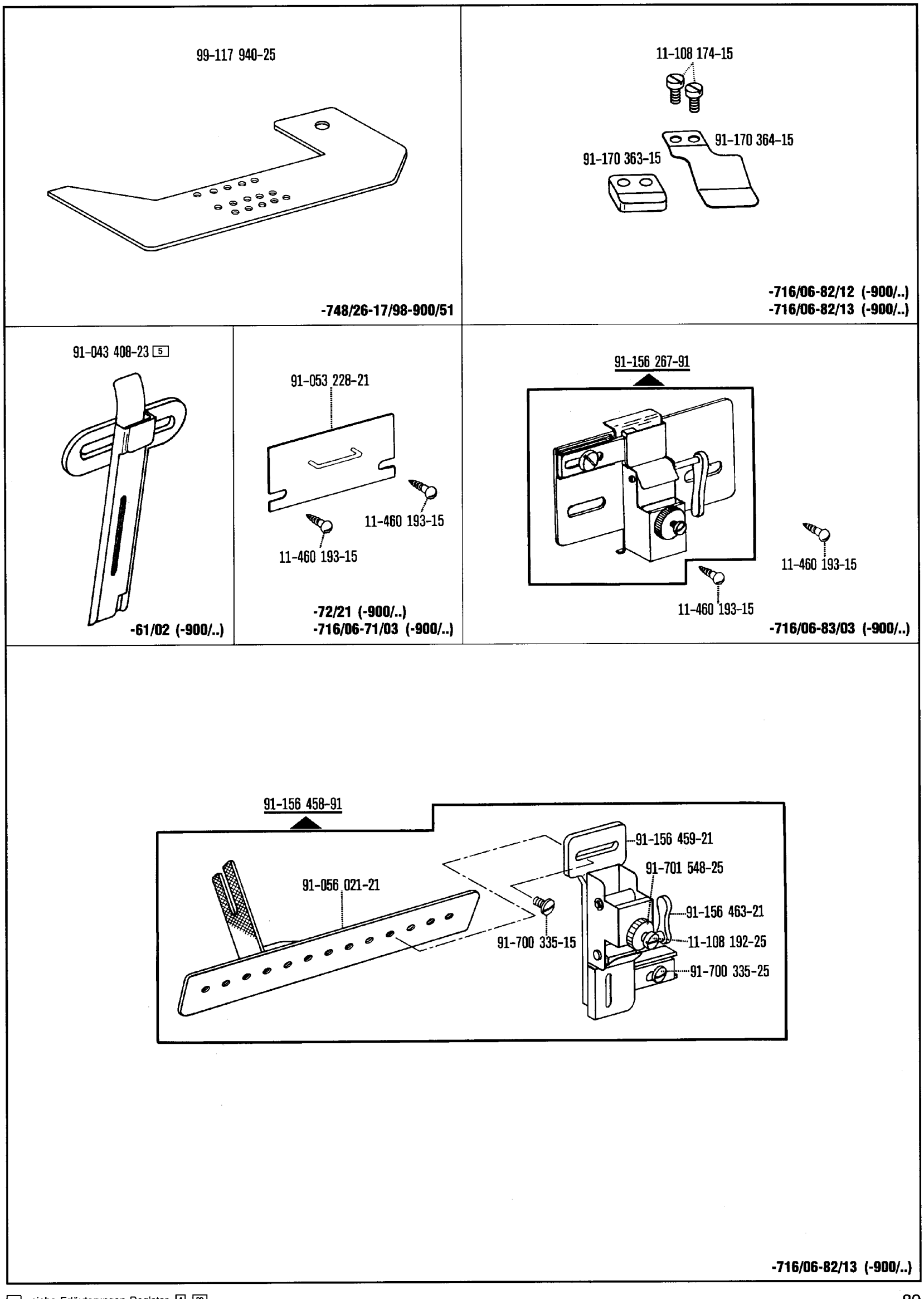
99-117 940-25
-748/26-17/98-900/51
11-108 174-15
91-170 364-15
91-170 363-15
-716/06-82/12 (-900/..)
-716/06-82/13 (-900/..)
91-043 408-23 5
-61/02 (-900/..)
91-053 228-21
11-460 193-15
11-460 193-15
-72/21 (-900/..)
-716/06-71/03 (-900/..)
91-156 267-91
11-460 193-15
11-460 193-15
-716/06-83/03 (-900/..)
91-156 458-91
91-056 021-21
91-700 335-15
91-156 459-21
91-701 548-25
91-156 463-21
11-108 192-25
91-700 335-25
-716/06-82/13 (-900/..)

91-040 207-70/895

91-043 138-71/895
91-043 138-71/895
91-056 138-91
91-050 678-25
91-043 160-92
91-000 388-15
91-000 785-15
91-043 155-72/895
91-043 148-21
11-505 292-25
91-043 143-25
91-043 161-92
91-025 694-05
91-000 865-15
91-043 154-25

-716/06-71/03 (-900/..)

91-041 644-70/895

11-470 355-15 (3 x)
91-026 558-75/895
91-025 694-05
91-000 388-15
91-043 148-21
91-043 143-25
11-505 292-25
91-043 161-92
91-043 138-71/895

-72/21 (-900/..)
-716/06-71/03 (-900/..)

91-056 758-70/895

91-043 933-72/895
91-000 089-15
91-000 262-25
91-043 936-21
91-043 160-92
91-056 138-91
11-174 086-15
91-001 540-25
91-050 677-25
91-050 679-92
91-050 678-25
91-043 154-25

-61/02 (-900/..)
-716/06-82/12 (-900/..)
-716/06-82/13 (-900/..)

91-129 730-70/895

91-026 558-75/895
11-470 358-15 3x
91-046 251-25
91-046 252-21
11-505 292-25

-45/12-915/05

☐ siehe Erläuterungen Register A-99
see explanations in section A-99
voir légende registre A-99
ver explicaciones del registro A-99

91-156 255-71/895

91-043 136-71/895 (2 x)
91-056 643-15
91-056 641-75/895
11-505 292-25 (3 x)
91-056 642-15
91-045 769-15
12-305 264-15
12-024 231-15
91-156 259-15
11-130 903-15
91-156 256-15
91-156 257-91 (2 x)

-716/06-83/03 (-900/..)

91-268 014-71/893
11-108 250-15
11-108 250-15

-61/02 (-900/..)
-716/06-71/03 (-900/..)
-716/06-82/13 (-900/..)

91-168 461-71/893

91-169 489-91

91-168 317-75/893
12-341 151-15
91-700 018-15
12-024 171-15
91-053 235-21
91-010 783-25
12-160 193-25
91-100 318-25
11-108 288-15
91-028 200-15

-61/02 (-900/..)
-716/06-71/03 (-900/..)
-716/06-82/13 (-900/..)

☐ siehe Erläuterungen Register A-99
see explanations in section A-99
voir légende registre A-99
ver explicaciones del registro A-99