# Armteile
# Arm parts
# Pièces de bras
# Piezas del brazo PFAFF 481-G

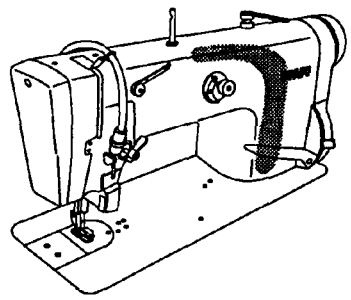

91-171 437-91
91-174 274-15
91-171 446-12
11-108 225-15
91-171 273-04 [2]
11-330 955-15
14-010 665-01
11-330 955-15
91-171 255-12
91-171 268-04 [2]
11-341 902-15 (2x)
[32] 91-171 269-15
99-069 713-01 [32] [40/3] (8x)
14-016 151-91
91-171 270-05 [32]
91-171 272-04 [2] (2x)
91-171 441-01
[32] 91-171 447-45
91-700 689-15 (2x)
11-108 225-15
11-330 166-15
91-171 275-92
91-069 735-07 [32/1] [40/5]
91-171 445-92
[32] 91-171 277-05
91-171 958-91
[32] 91-171 278-05
91-171 439-91
91-069 773-92
14-215 016-33 (2x)
[32] [40/3]
12-305 174-15
12-024 191-15
11-130 224-15
[32] 91-069 578-05
12-499 190-45



[ ] siehe Kapitel 2 Erläuterung der Schlüsselzeichen
see chapter 2 Explanation of key markings
voir le chap. 2 Explication des symboles
véase el Cap. 2 Explicaciones de los signos clave