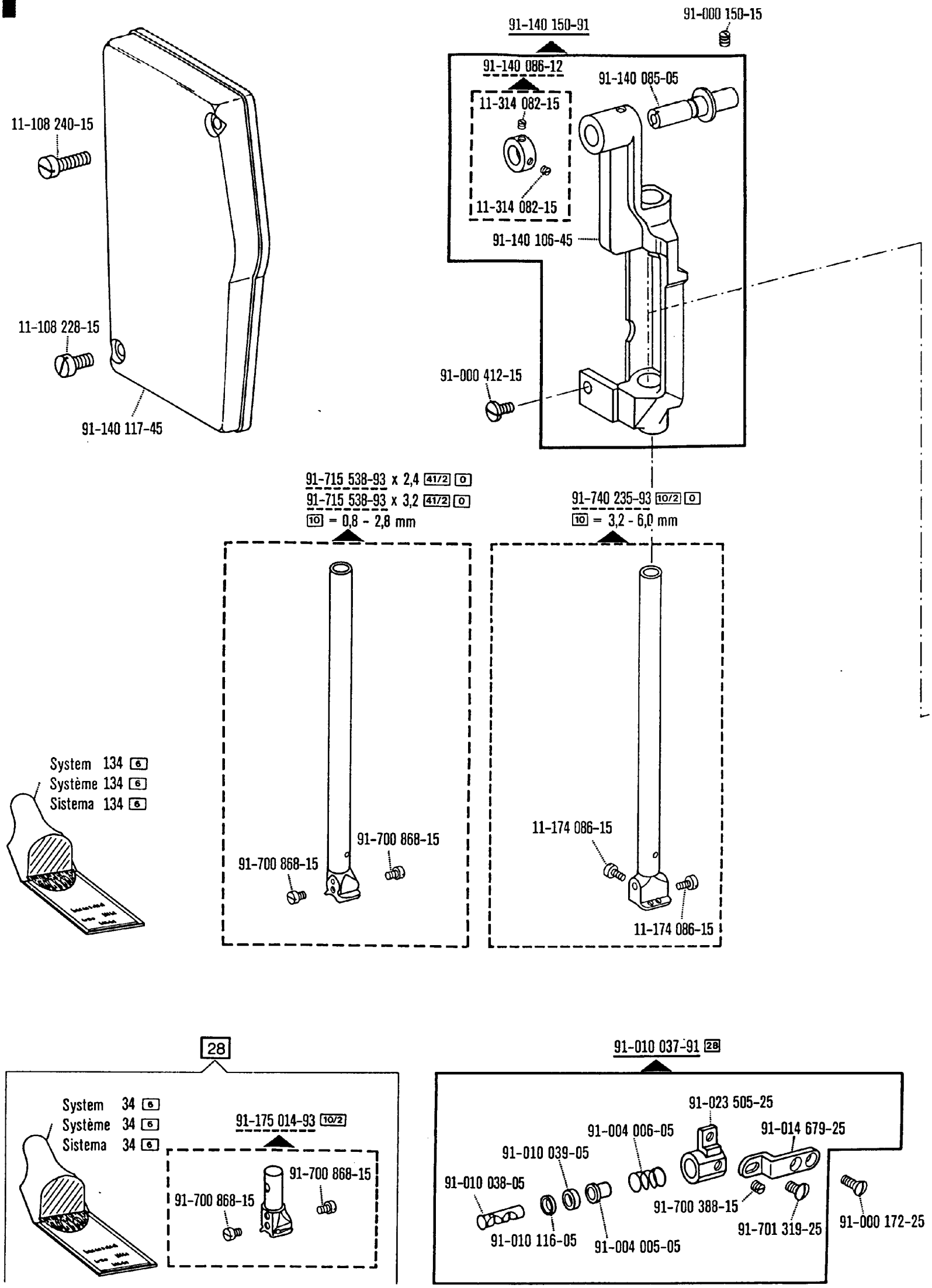

00-000 000-00 00-000 000-00 00-000 000-00 ☐ siehe Erläuterungen Register 0
see explanations on section 0
voir légende registre 0
ver explicaciones del registro 0

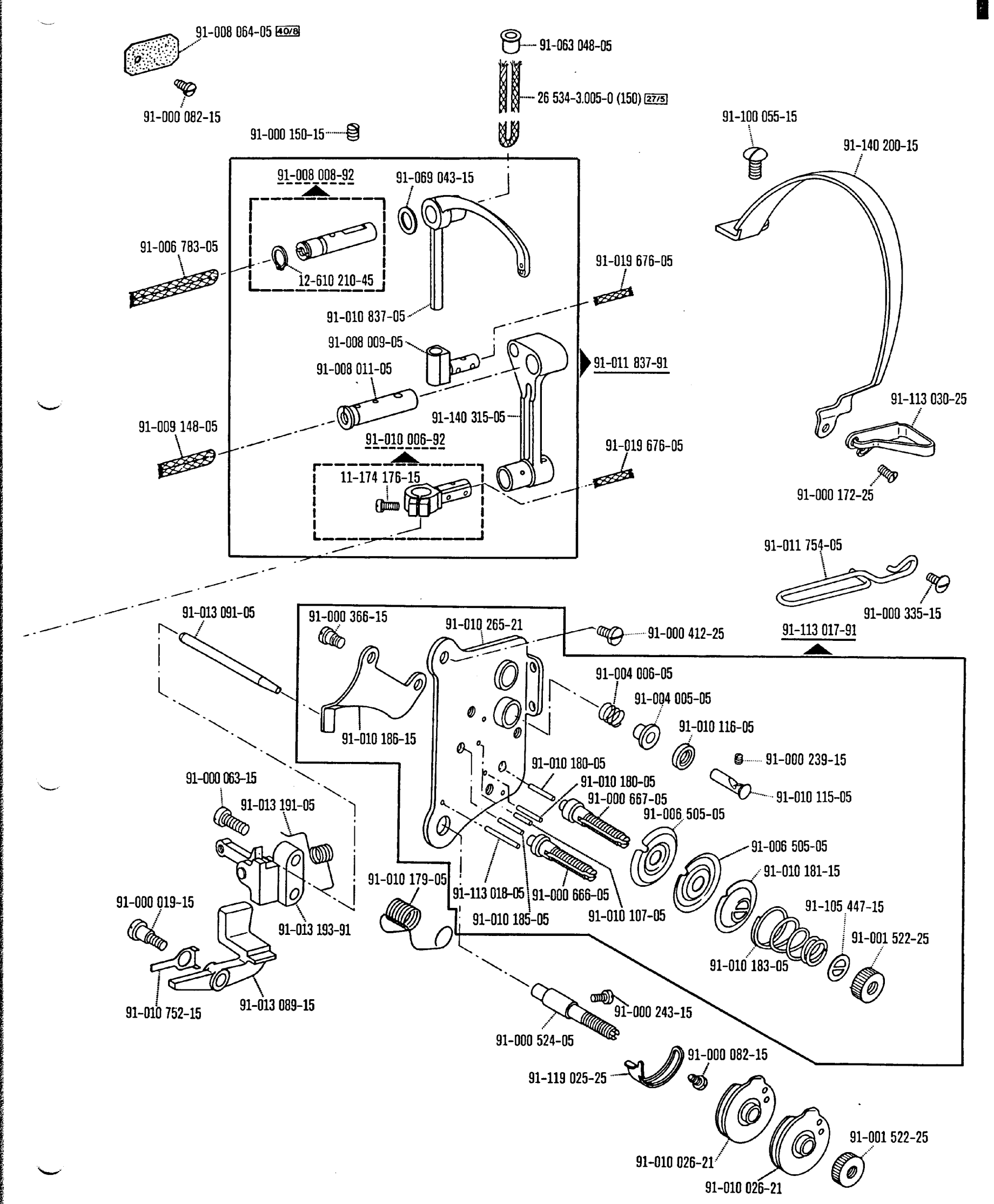
91-008 064-05 40/8
91-000 082-15
91-063 048-05
26 534-3.005-0 (150) 27/5
91-000 150-15
91-100 055-15
91-140 200-15
91-008 008-92
91-069 043-15
91-006 783-05
12-610 210-45
91-019 676-05
91-010 837-05
91-008 009-05
91-011 837-91
91-008 011-05
91-113 030-25
91-140 315-05
91-009 148-05
91-010 006-92
91-019 676-05
11-174 176-15
91-000 172-25
91-011 754-05
91-013 091-05
91-000 366-15
91-010 265-21
91-000 412-25
91-000 335-15
91-113 017-91
91-004 006-05
91-004 005-05
91-010 186-15
91-010 116-05
91-000 239-15
91-010 180-05
91-010 180-05
91-010 115-05
91-000 063-15
91-000 667-05
91-013 191-05
91-006 505-05
91-006 505-05
91-010 181-15
91-010 179-05
91-113 018-05
91-000 666-05
91-000 019-15
91-010 185-05
91-010 107-05
91-105 447-15
91-013 193-91
91-001 522-25
91-010 183-05
91-010 752-15
91-013 089-15
91-000 243-15
91-000 524-05
91-000 082-15
91-119 025-25
91-001 522-25
91-010 026-21
91-010 026-21

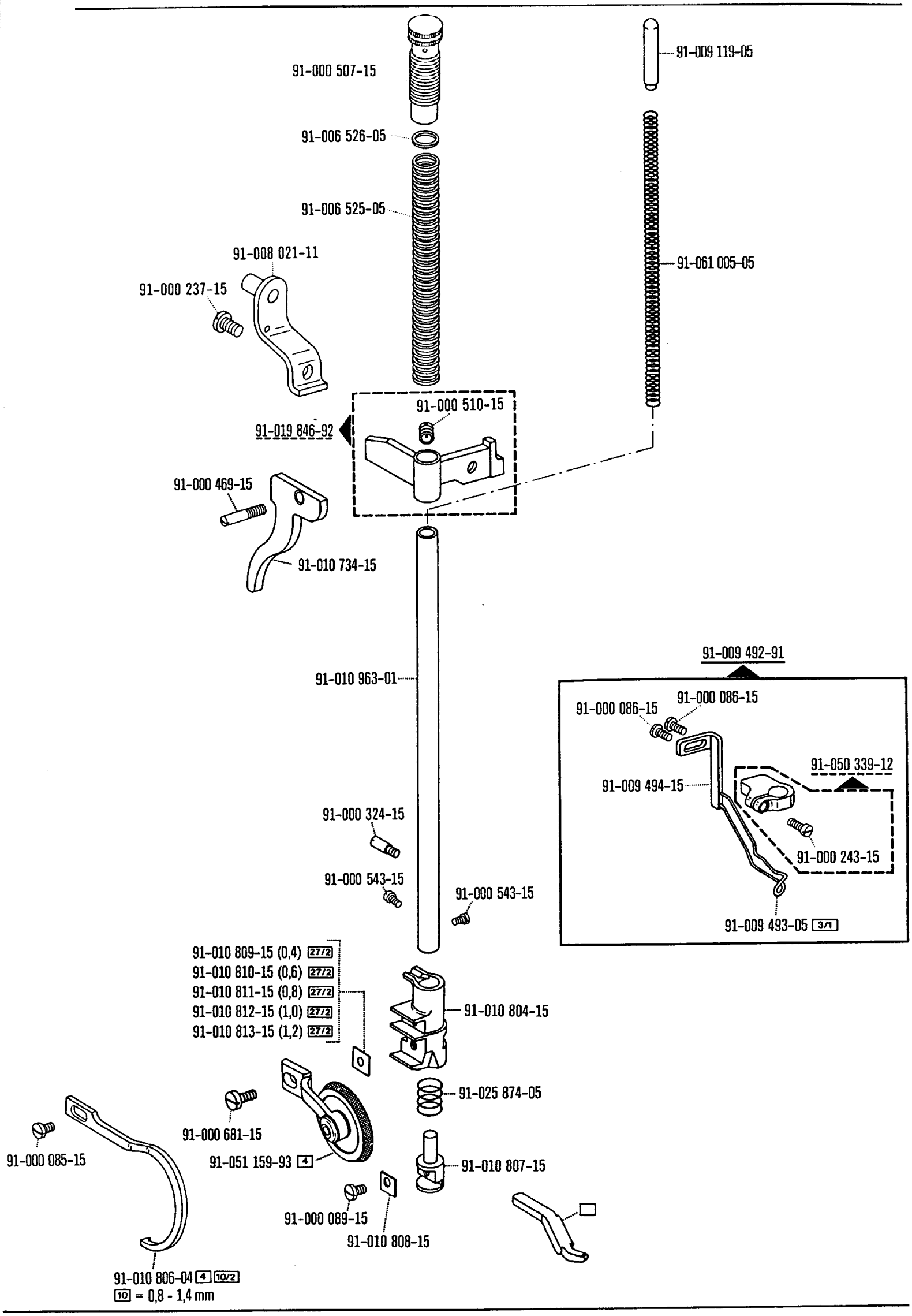

00-000 000-00 00-000 000-00 00-000 000-00 siehe Erläuterungen Register 0
see explanations on section 0
voir légende registre 0
ver explicaciones del registro 0

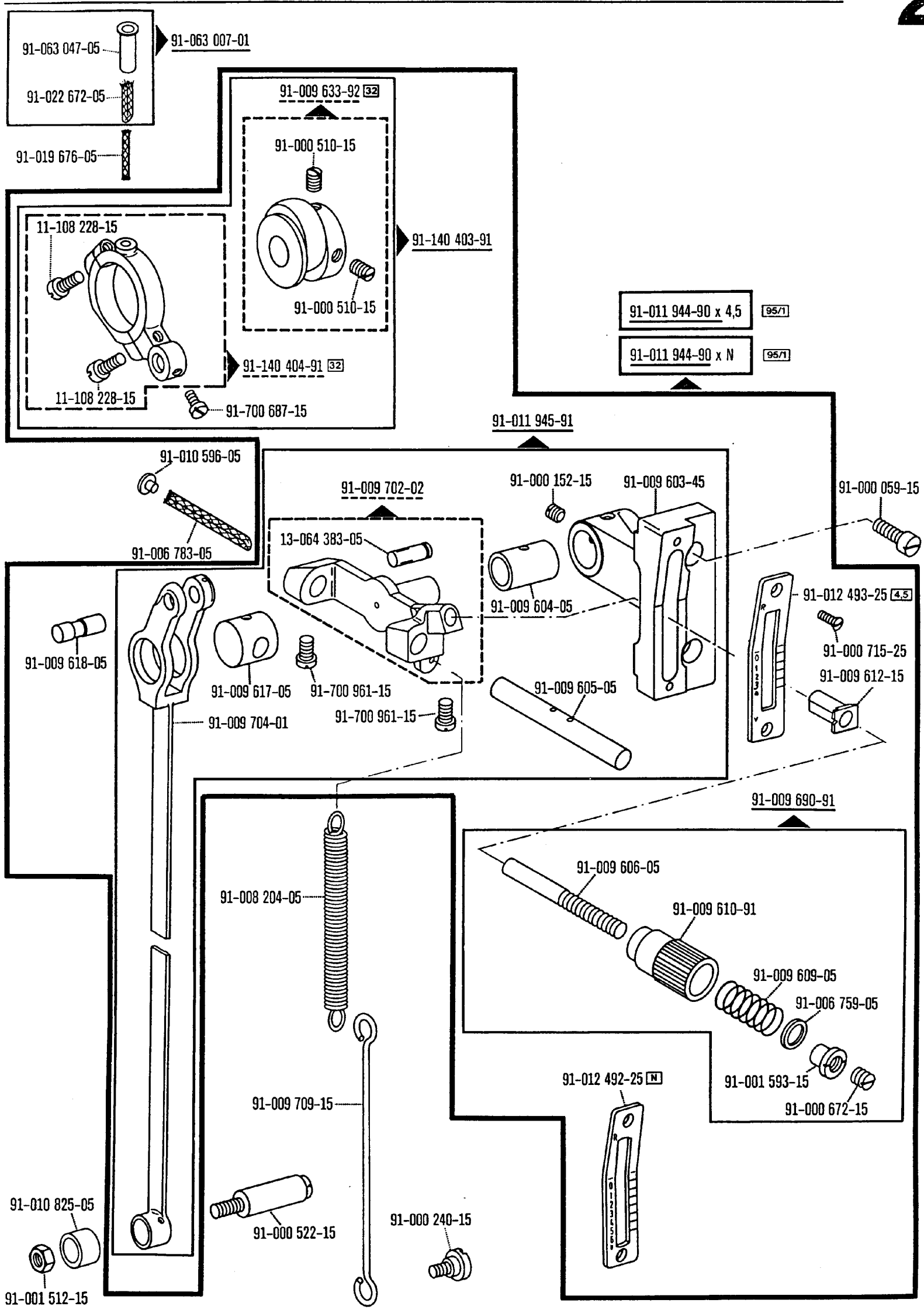

00-000 000-00 00-000 000-00 00-000 000-00 siehe Erläuterungen Register 0
see explanations on section 0
voir légende registre 0
ver explicaciones del registro 0

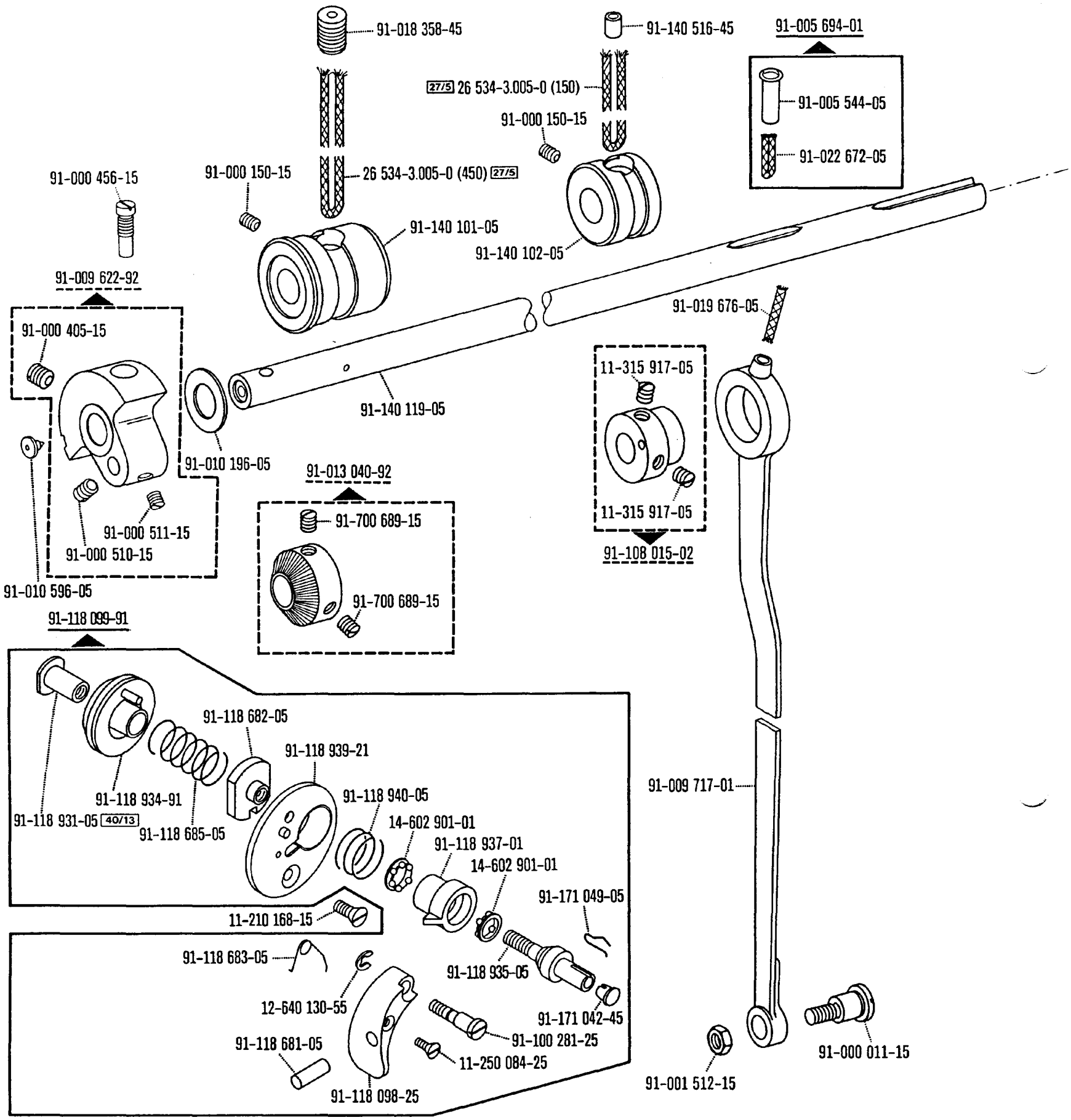

00-000 000-00 00-000 000-00 00-000 000-00 ☐ siehe Erläuterungen Register 0
see explanations on section 0
voir légende registre 0
ver explicaciones del registro 0

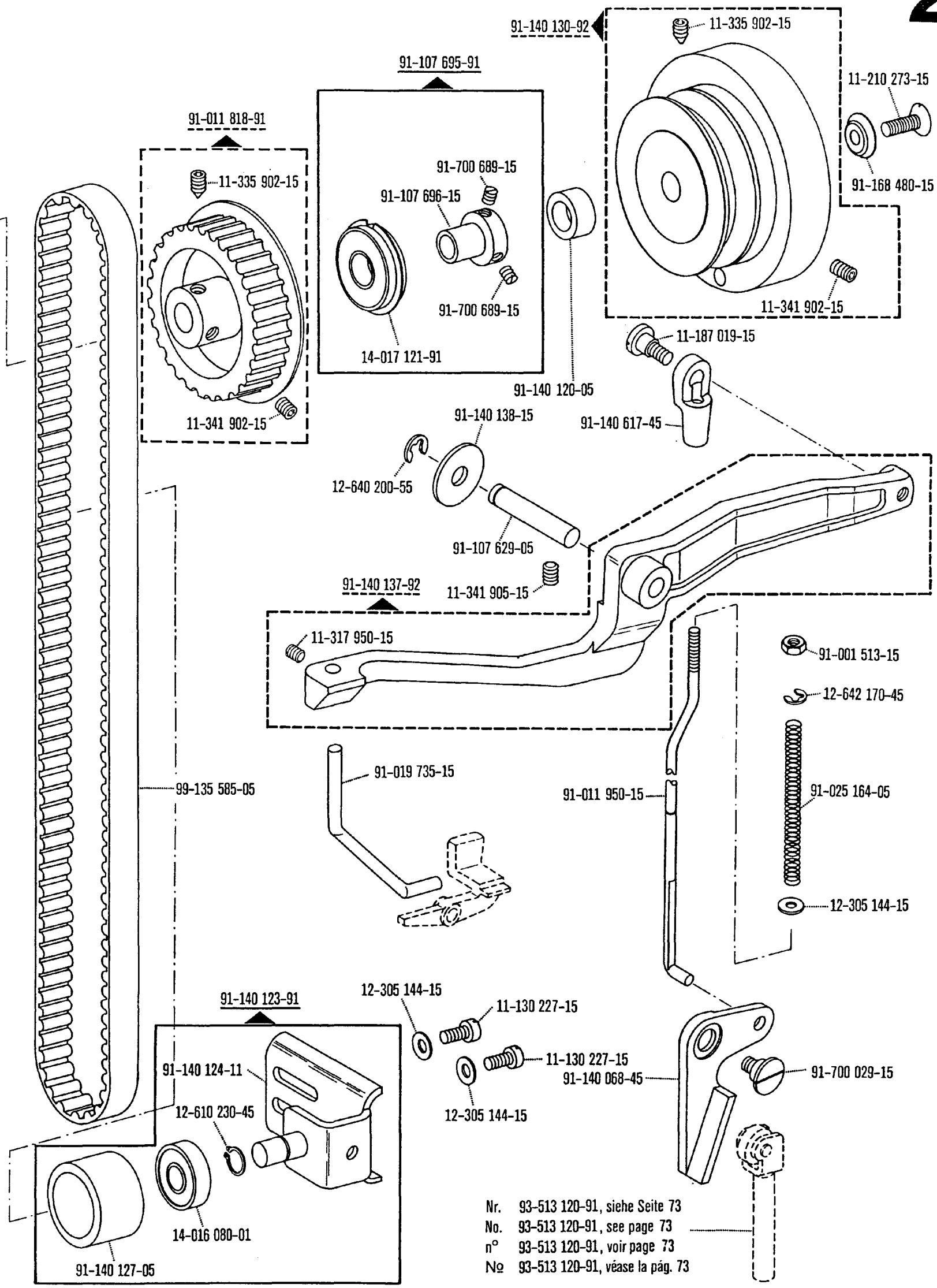

00-000 000-00 00-000 000-00 00-000 000-00 siehe Erläuterungen Register 0
see explanations on section 0
voir légende registre 0
ver explicaciones del registro 0

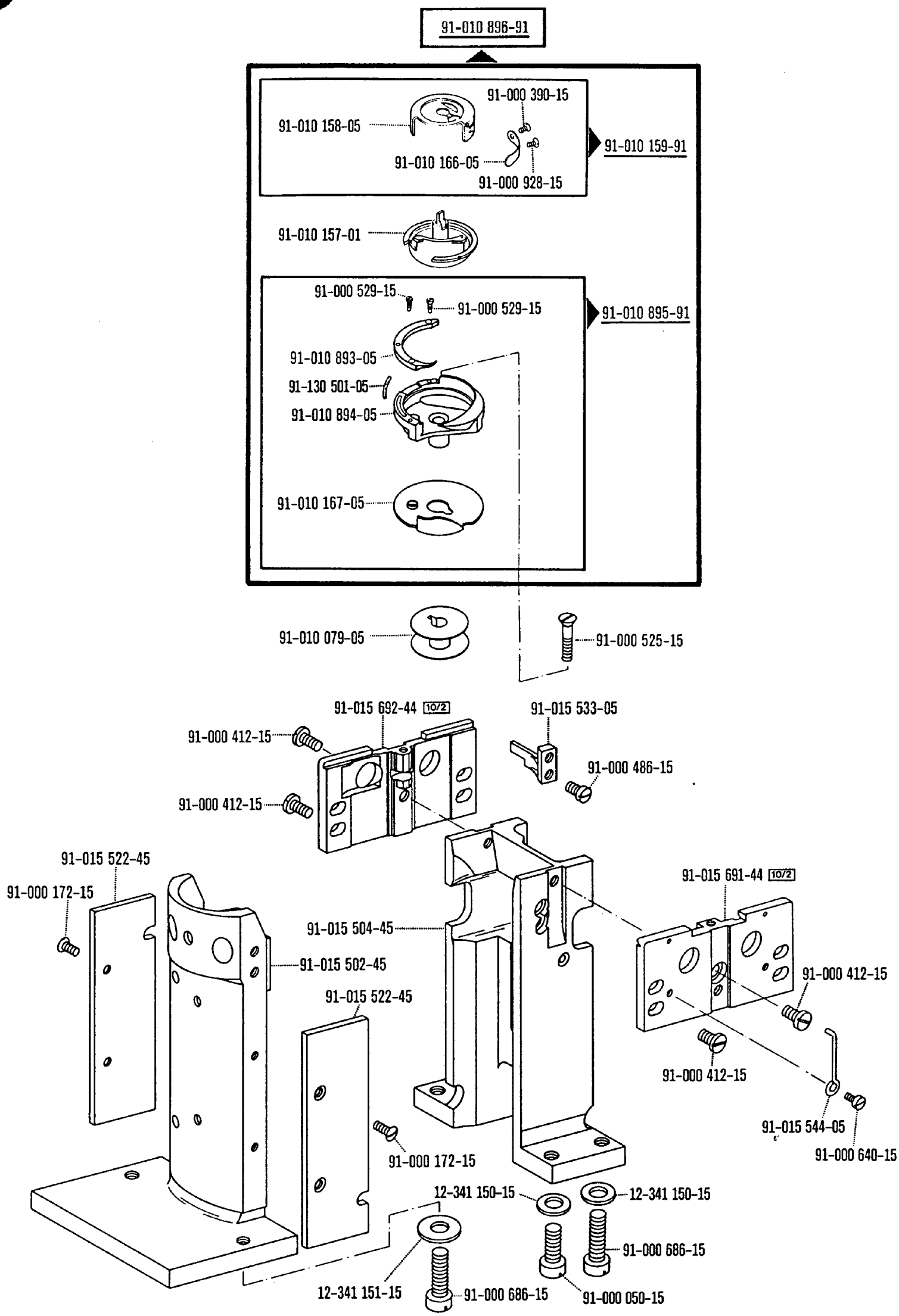

00-000 000-00 00-000 000-00 00-000 000-00 ☐ siehe Erläuterungen Register 0
see explanations on section 0
voir légende registre 0
ver explicaciones del registro 0

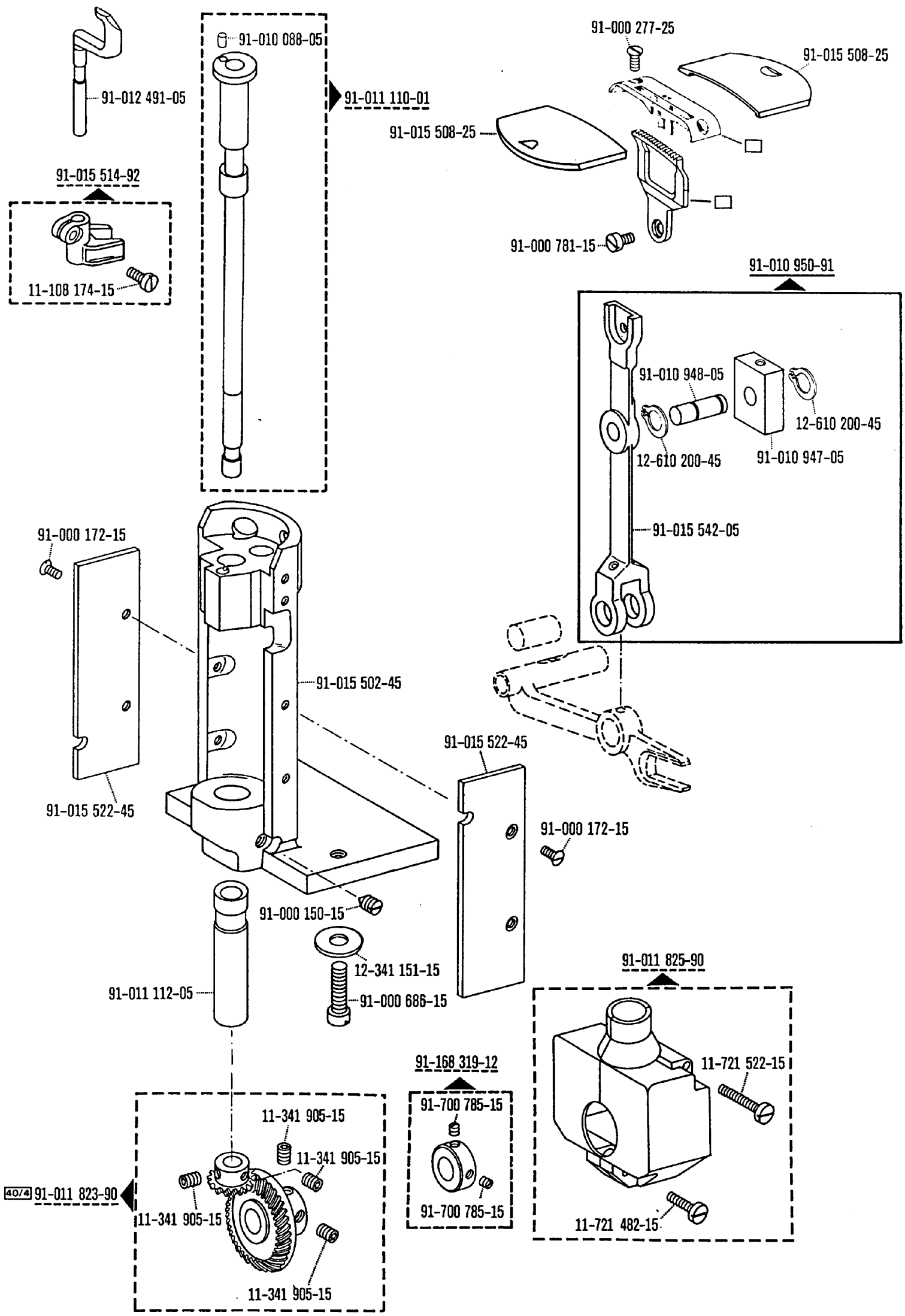
91-012 491-05
91-010 088-05
91-011 110-01
91-015 514-92
11-108 174-15
91-000 277-25
91-015 508-25
91-015 508-25
91-000 781-15
91-010 950-91
91-010 948-05
12-610 200-45
12-610 200-45
91-010 947-05
91-015 542-05
91-000 172-15
91-015 502-45
91-015 522-45
91-015 522-45
91-000 172-15
91-000 150-15
12-341 151-15
91-011 112-05
91-000 686-15
91-011 825-90
11-721 522-15
11-721 482-15
91-168 319-12
91-700 785-15
91-700 785-15
11-341 905-15
11-341 905-15
40/4 91-011 823-90
11-341 905-15
11-341 905-15

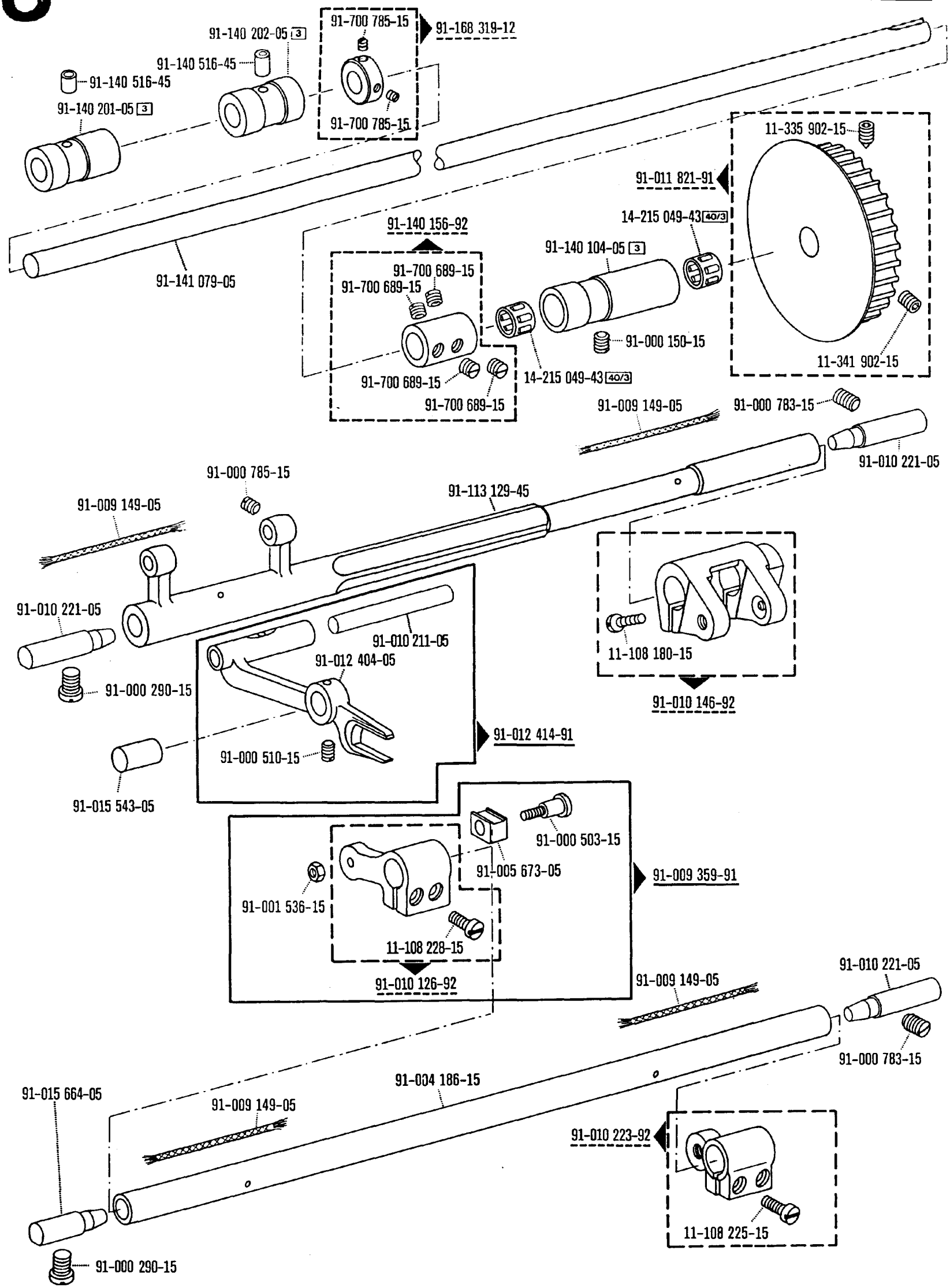

00-000 000-00 00-000 000-00 00-000 000-00 siehe Erläuterungen Register 0
see explanations on section 0
voir légende registre 0
ver explicaciones del registro 0

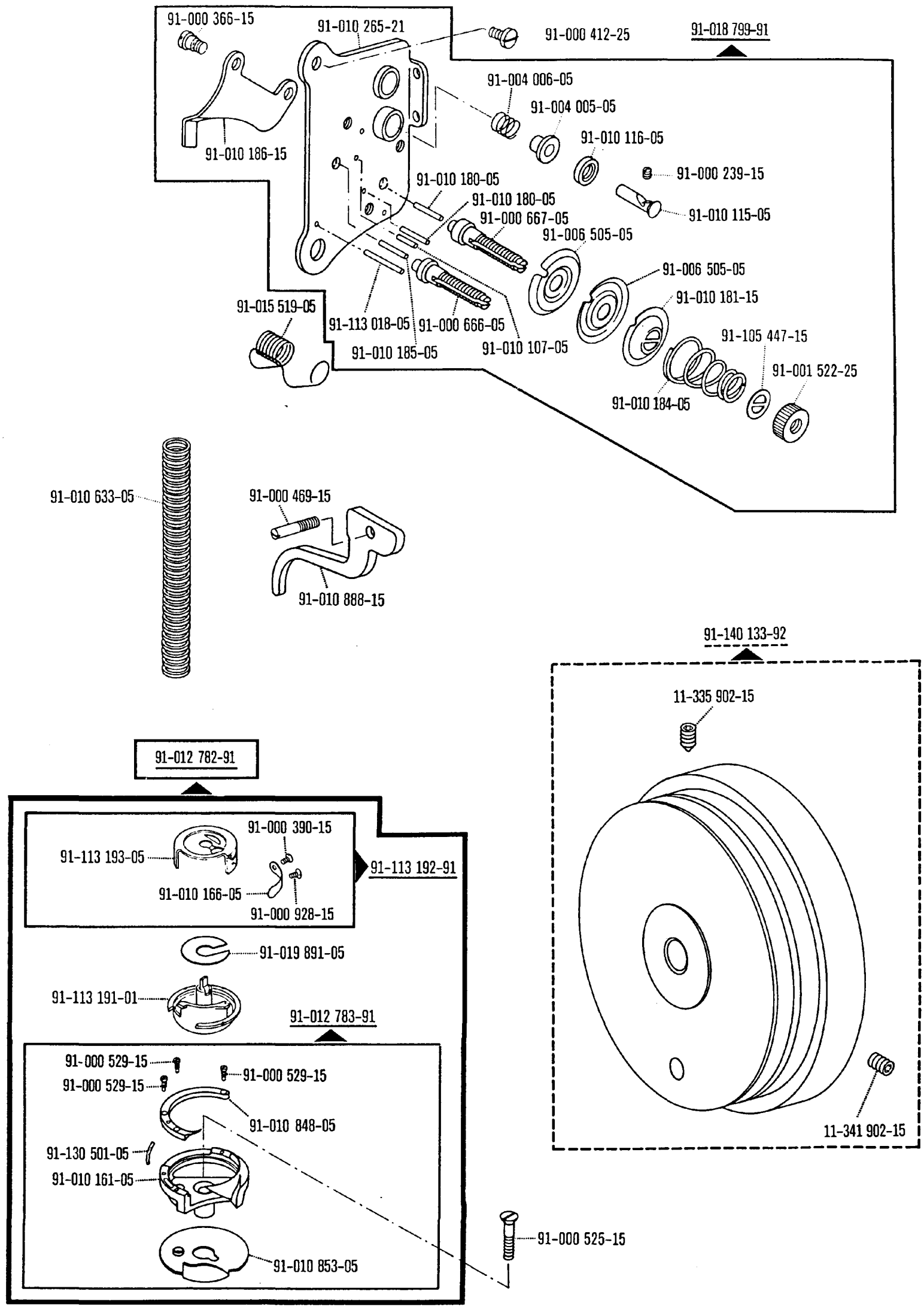
91-000 366-15
91-010 265-21
91-000 412-25
91-018 799-91
91-004 006-05
91-004 005-05
91-010 116-05
91-010 186-15
91-000 239-15
91-010 180-05
91-010 180-05
91-010 115-05
91-000 667-05
91-006 505-05
91-006 505-05
91-010 181-15
91-015 519-05
91-113 018-05
91-000 666-05
91-010 185-05
91-010 107-05
91-105 447-15
91-001 522-25
91-010 184-05
91-010 633-05
91-000 469-15
91-010 888-15
91-140 133-92
11-335 902-15
11-341 902-15
91-012 782-91
91-000 390-15
91-113 193-05
91-113 192-91
91-010 166-05
91-000 928-15
91-019 891-05
91-113 191-01
91-012 783-91
91-000 529-15
91-000 529-15
91-000 529-15
91-010 848-05
91-130 501-05
91-010 161-05
91-010 853-05
91-000 525-15

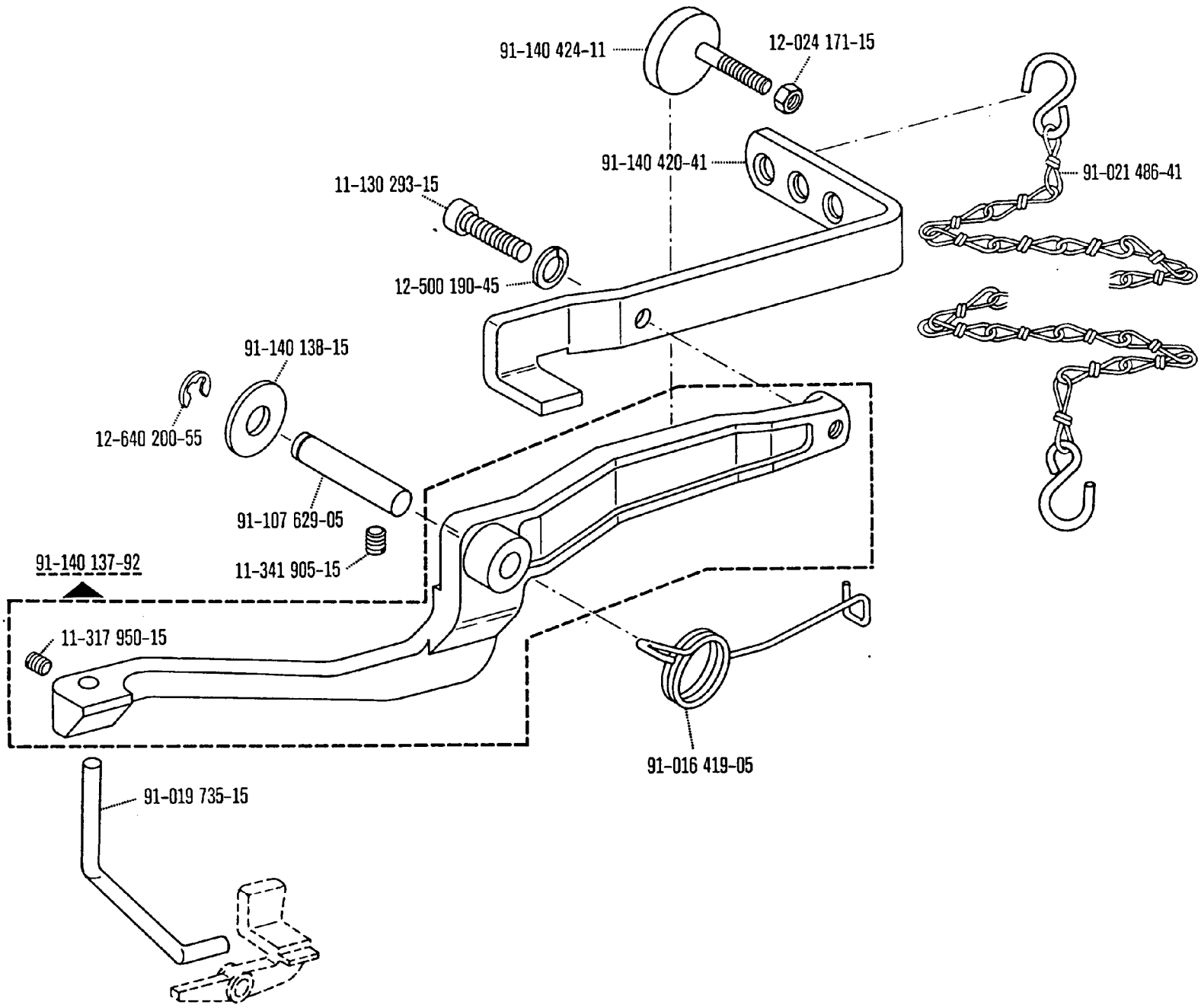

* Nur in Verbindung mit Unterklasse -900/56
Only in conjunction with subclass -900/56
Uniquement en liaison avec la sous-classe -900/56
Sólo en combinación con la subclase -900/56

00-000 000-00 00-000 000-00 00-000 000-00 ☐ siehe Erläuterungen Register 0
see explanations on section 0
voir légende registre 0
ver explicaciones del registro 0

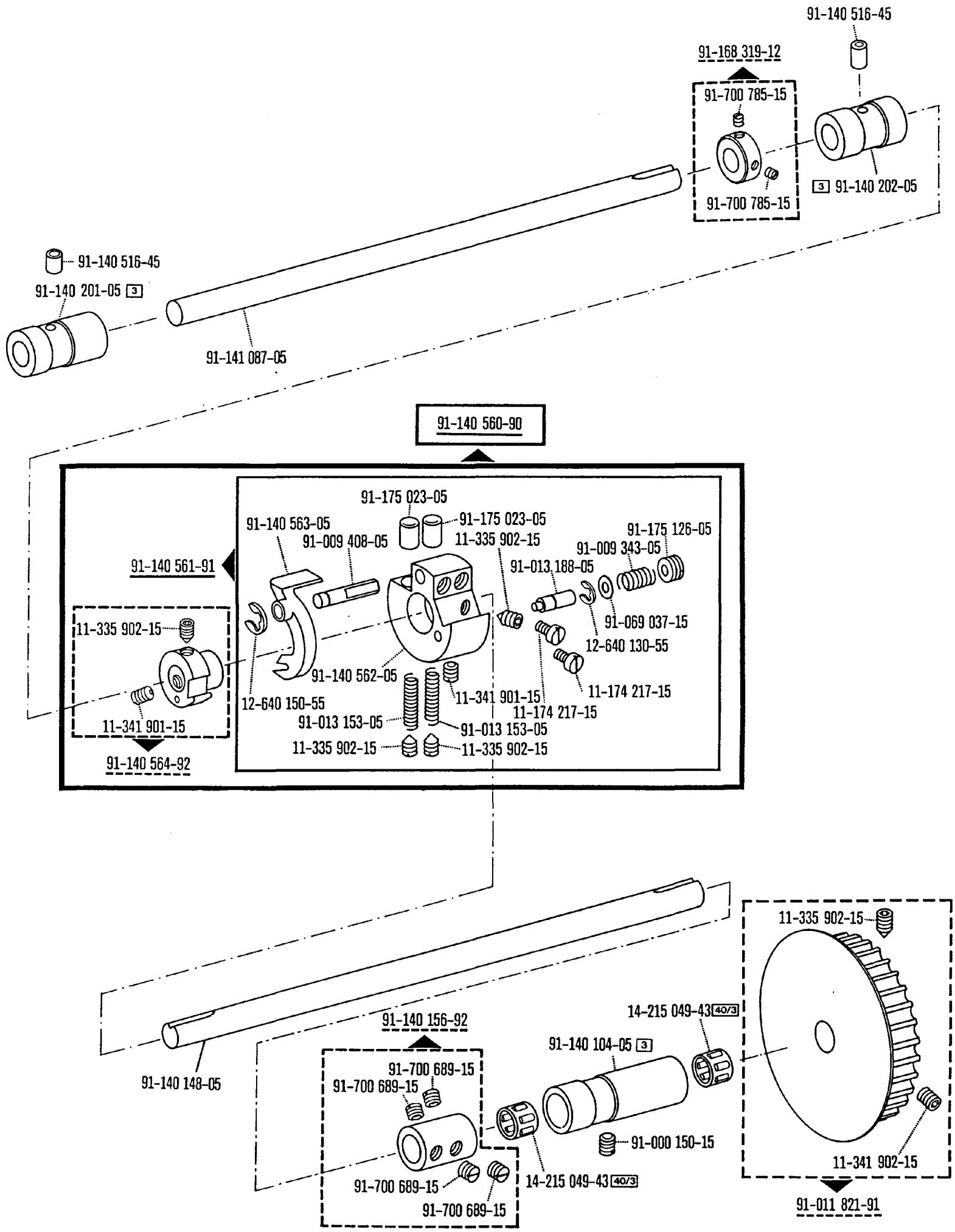
91-140 516-45
91-168 319-12
91-700 785-15
91-700 785-15
3 91-140 202-05
91-140 516-45
91-140 201-05 3
91-141 087-05
91-140 560-90
91-175 023-05
91-140 563-05
91-175 023-05
91-009 408-05
11-335 902-15
91-175 126-05
91-009 343-05
91-140 561-91
91-013 188-05
91-069 037-15
11-335 902-15
12-640 130-55
91-140 562-05
11-174 217-15
11-341 901-15
12-640 150-55
11-174 217-15
91-013 153-05
91-013 153-05
11-335 902-15
11-335 902-15
11-341 901-15
91-140 564-92
11-335 902-15
14-215 049-43 40/3
91-140 156-92
91-140 104-05 3
91-700 689-15
91-700 689-15
91-140 148-05
91-000 150-15
11-341 902-15
91-700 689-15
14-215 049-43 40/3
91-700 689-15
91-011 821-91

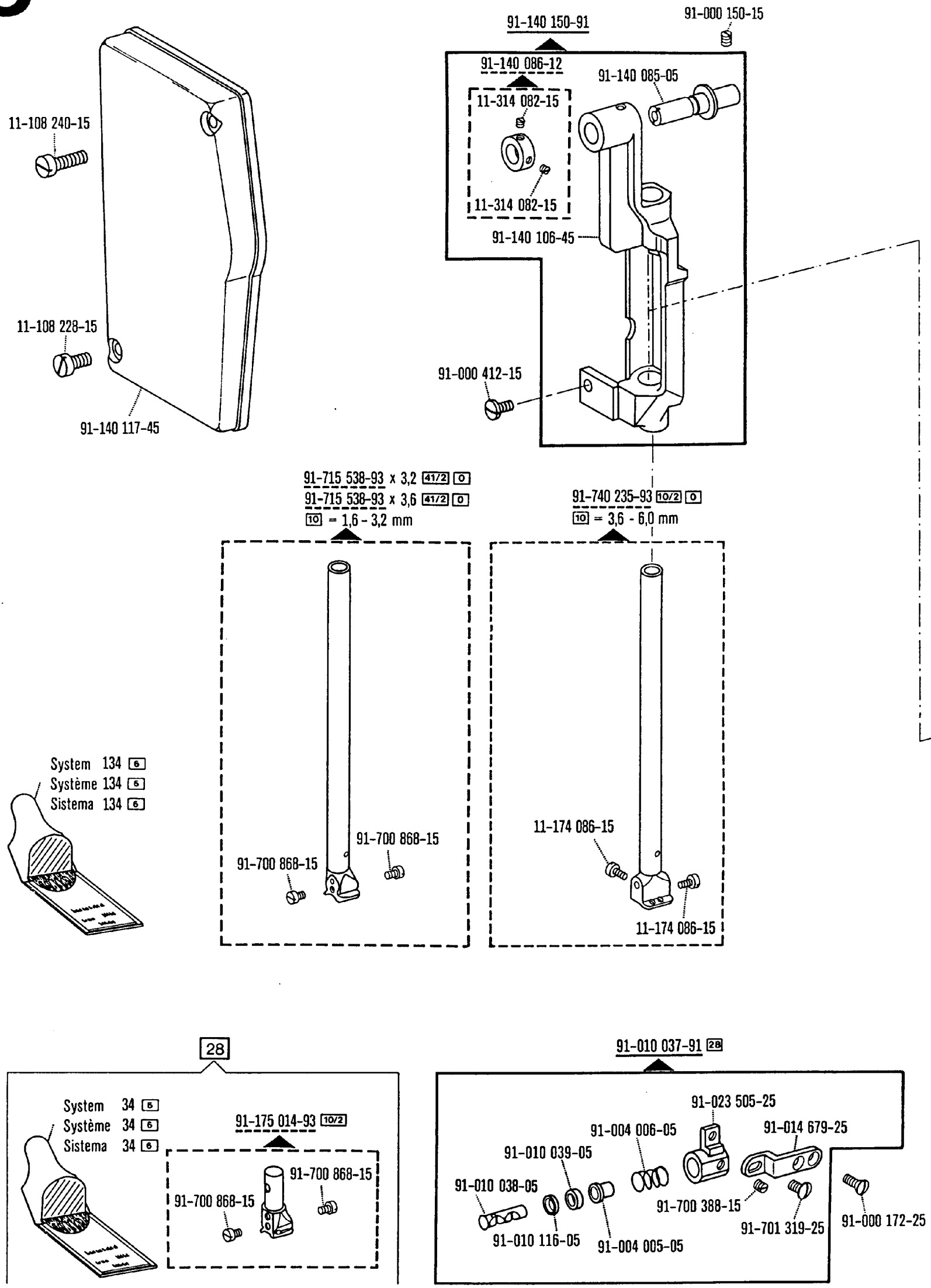

* Nur in Verbindung mit Unterklasse -900/56
Only in conjunction with subclass -900/56
Uniquement en liaison avec la sous-classe -900/56
Sólo en combinación con la subclase -900/56

00-000 000-00 00-000 000-00 00-000 000-00 ☐ siehe Erläuterungen Register 0
see explanations on section 0
voir légende registre 0
ver explicaciones del registro 0

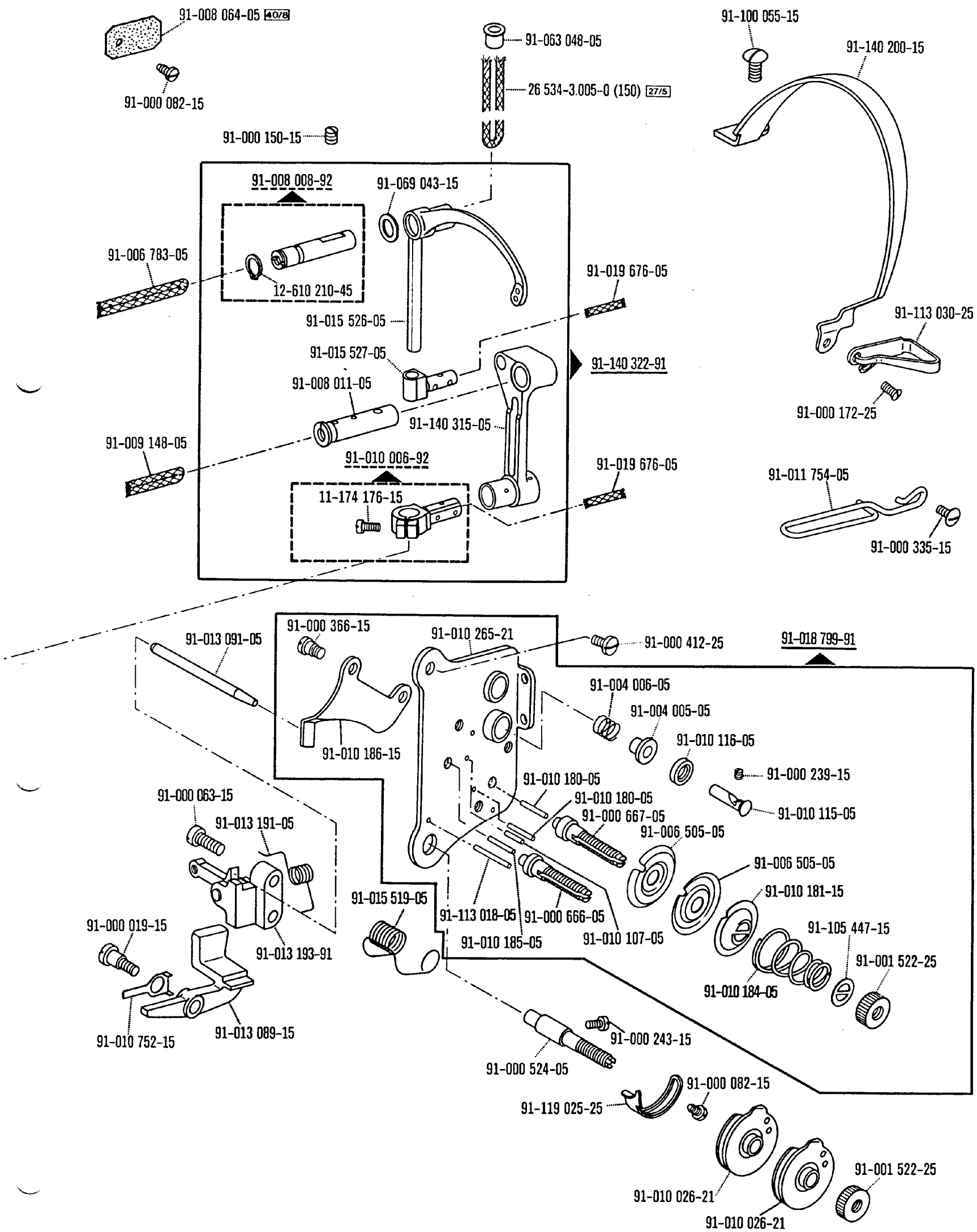

00-000 000-00 00-000 000-00 00-000 000-00 ☐ siehe Erläuterungen Register 0
see explanations on section 0
voir légende registre 0
ver explicaciones del registro 0

* Nur in Verbindung mit Unterklasse -900/56
Only in conjunction with subclass -900/56
Uniquement en liaison avec la sous-classe -900/56
Sólo en combinación con la subclase -900/56

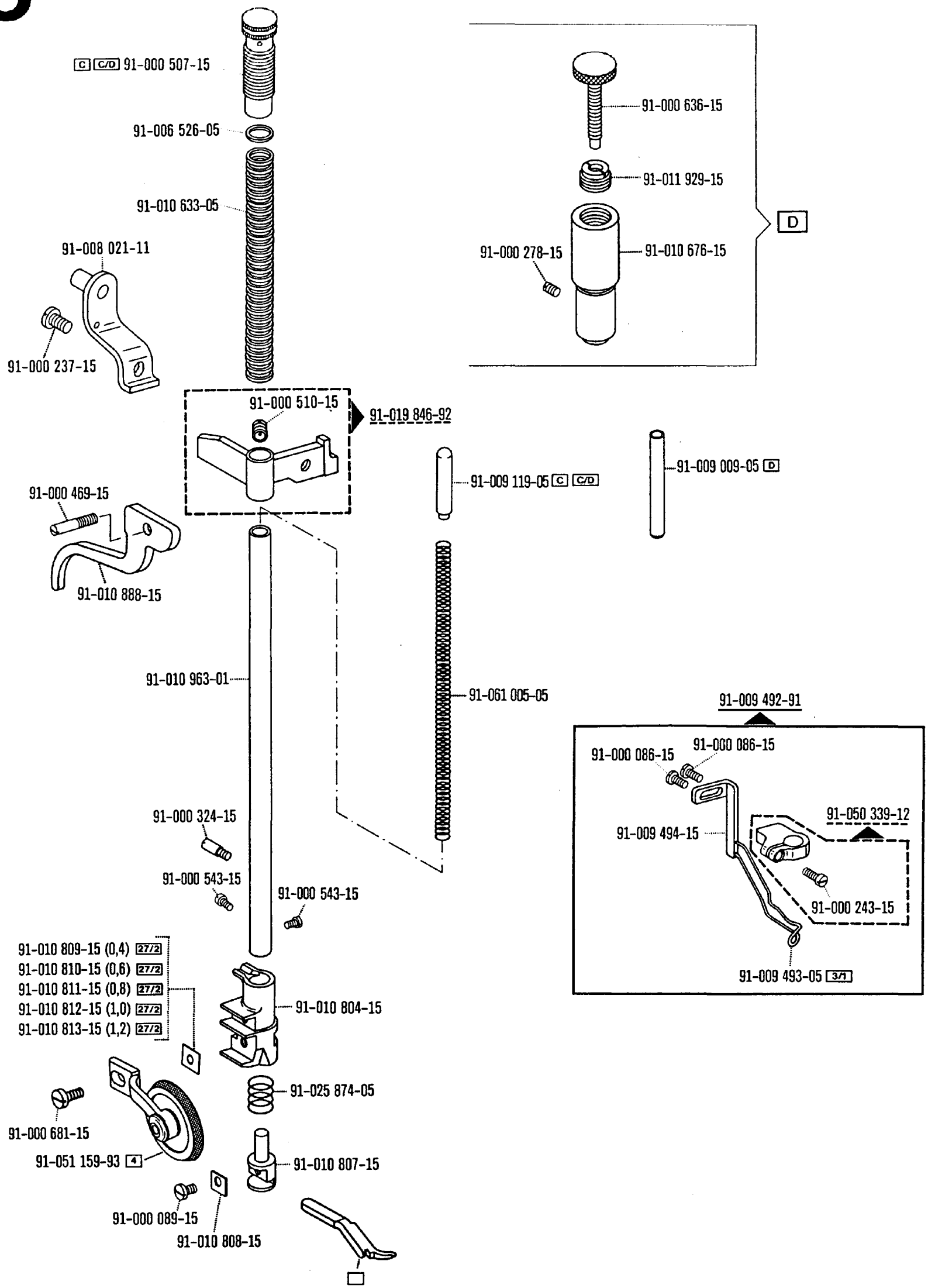

* Nur in Verbindung mit Unterklasse -900/56
Only in conjunction with subclass -900/56
Uniquement en liaison avec la sous-classe -900/56
Sólo en combinación con la subclase -900/56

00-000 000-00 00-000 000-00 00-000 000-00 ☐ siehe Erläuterungen Register 0
see explanations on section 0
voir légende registre 0
ver explicaciones del registro 0

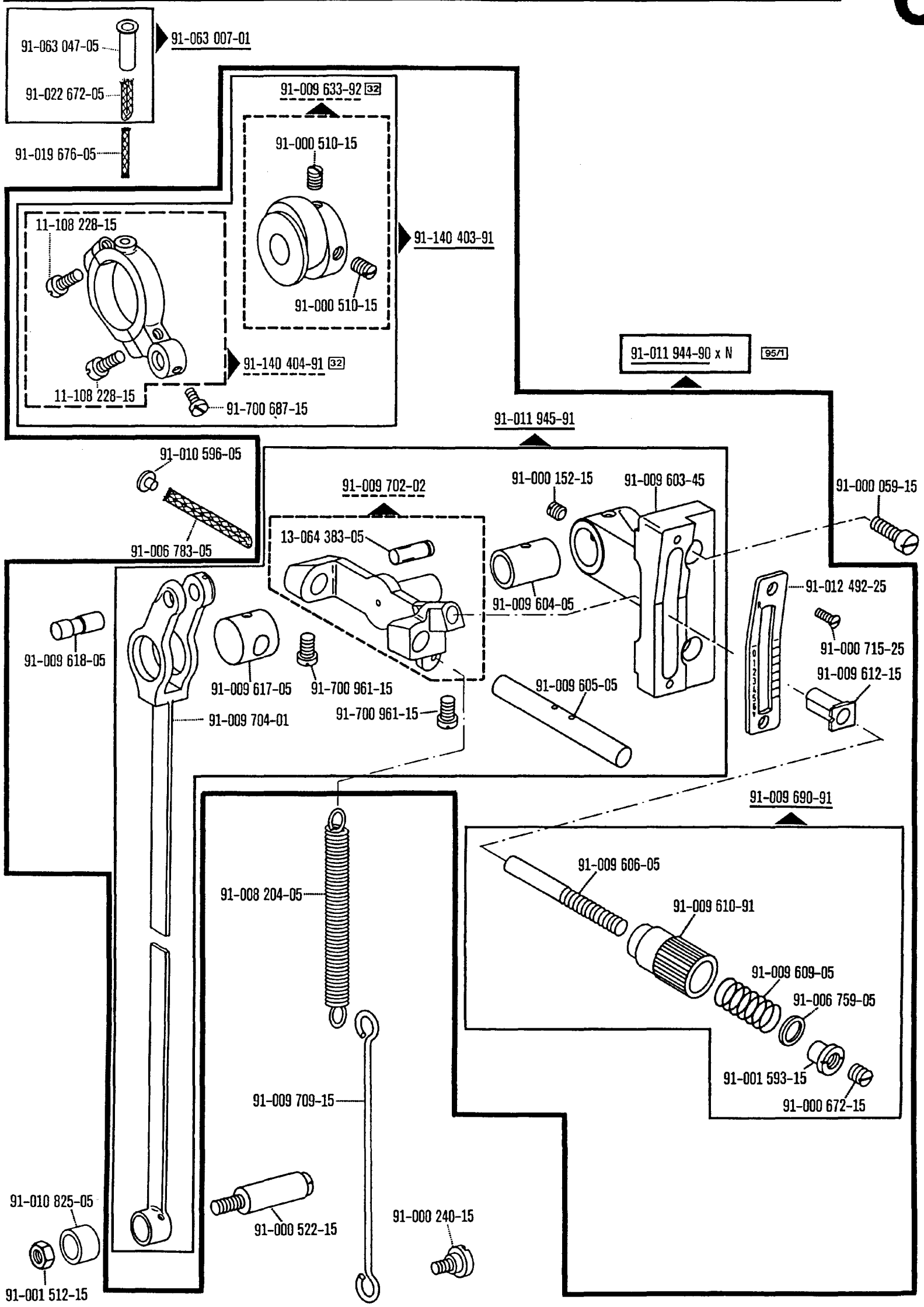

00-000 000-00 00-000 000-00 00-000 000-00 ☐ siehe Erläuterungen Register 0
see explanations on section 0
voir légende registre 0
ver explicaciones del registro 0

* Nur in Verbindung mit Unterklasse -900/56
Only in conjunction with subclass -900/56
Uniquement en liaison avec la sous-classe -900/56
Sólo en combinación con la subclase -900/56

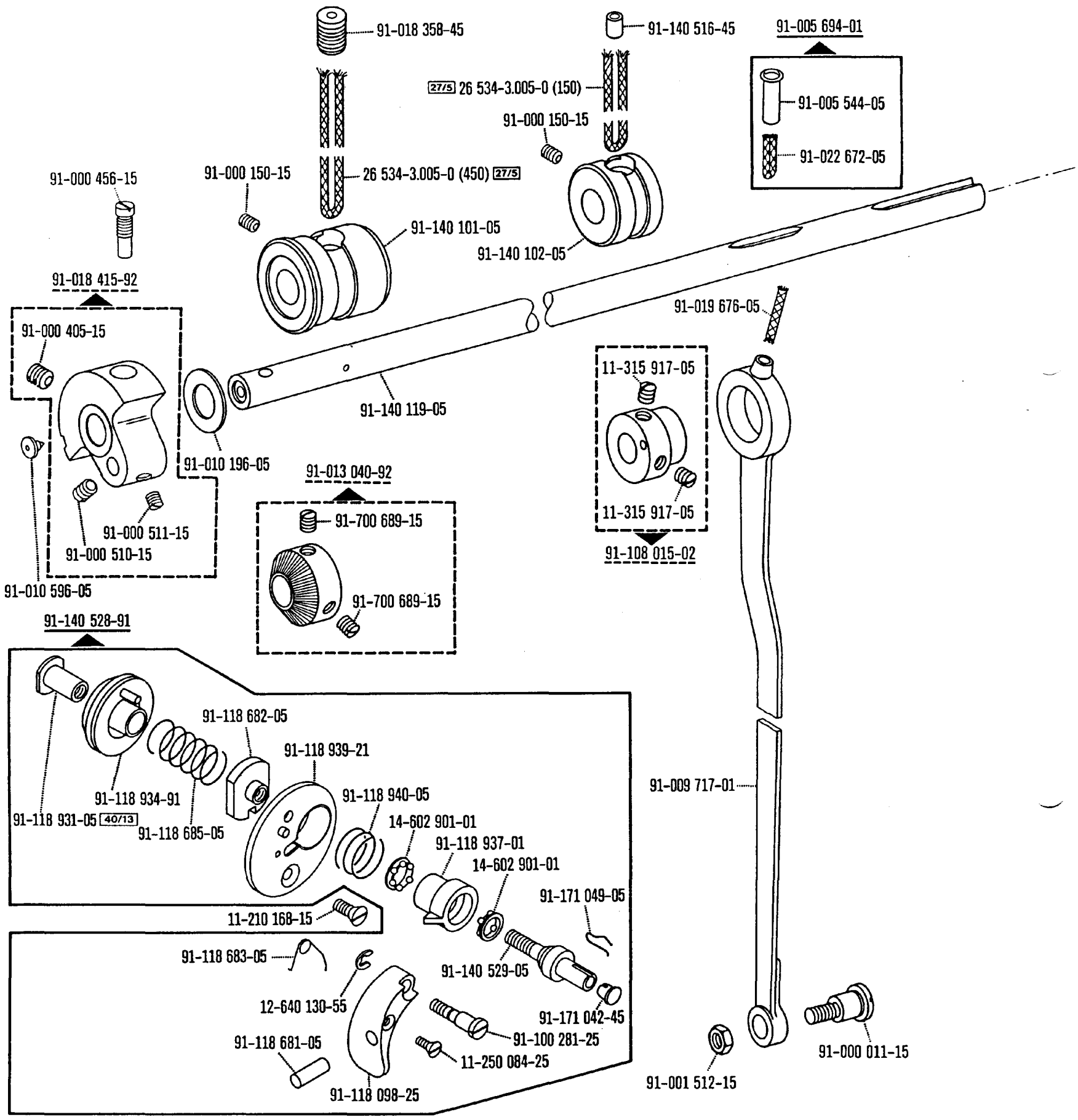

* Nur in Verbindung mit Unterklasse -900/56
Only in conjunction with subclass -900/56
Uniquement en liaison avec la sous-classe -900/56
Sólo en combinación con la subclase -900/56

00-000 000-00 00-000 000-00 00-000 000-00 ☐ siehe Erläuterungen Register 0
see explanations on section 0
voir légende registre 0
ver explicaciones del registro 0

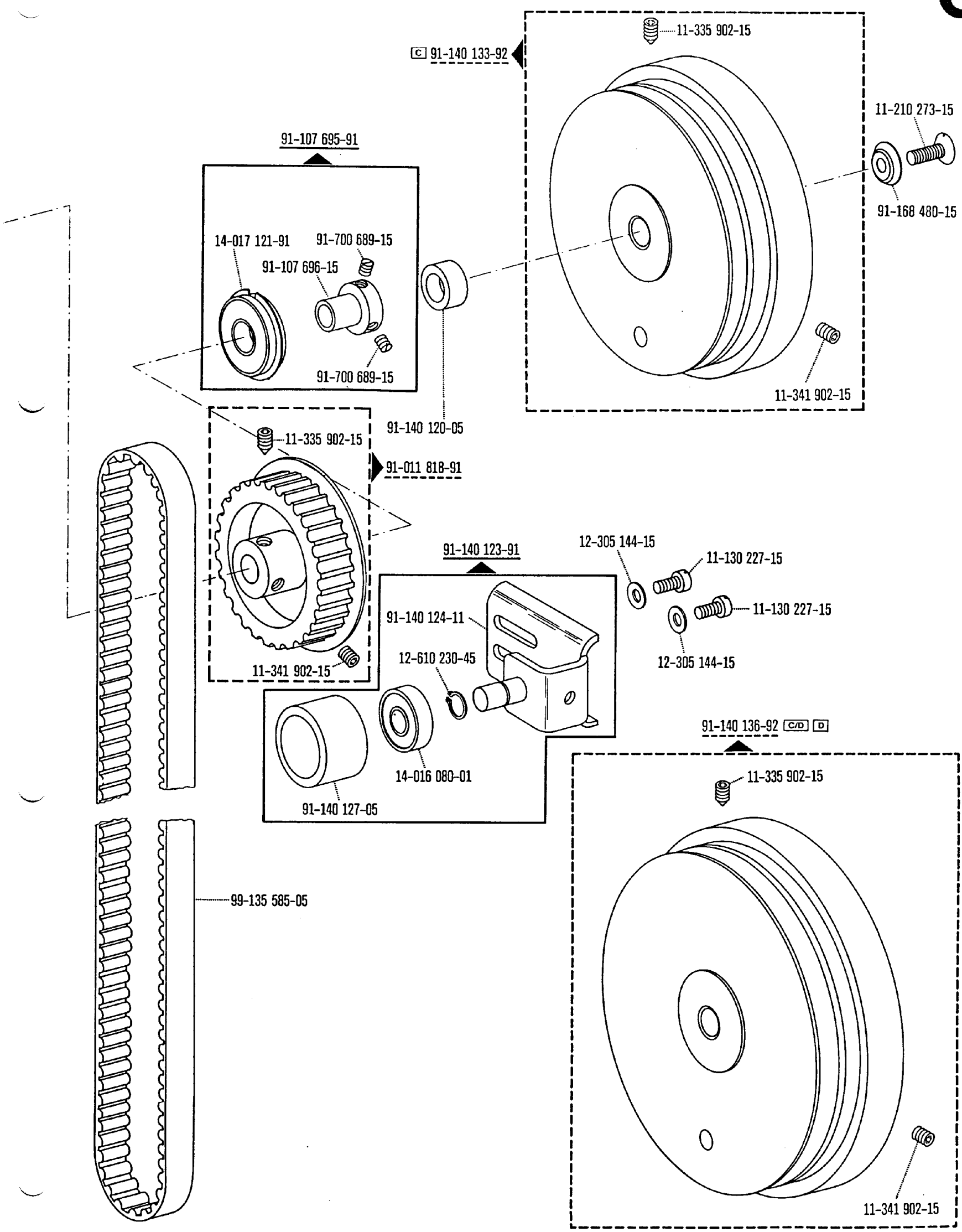
11-335 902-15
C 91-140 133-92
11-210 273-15
91-168 480-15
91-107 695-91
14-017 121-91
91-700 689-15
91-107 696-15
91-700 689-15
11-341 902-15
91-140 120-05
11-335 902-15
91-011 818-91
11-341 902-15
91-140 123-91
12-305 144-15
11-130 227-15
11-130 227-15
91-140 124-11
12-610 230-45
12-305 144-15
91-140 136-92 C/D D
14-016 080-01
91-140 127-05
11-335 902-15
99-135 585-05
11-341 902-15

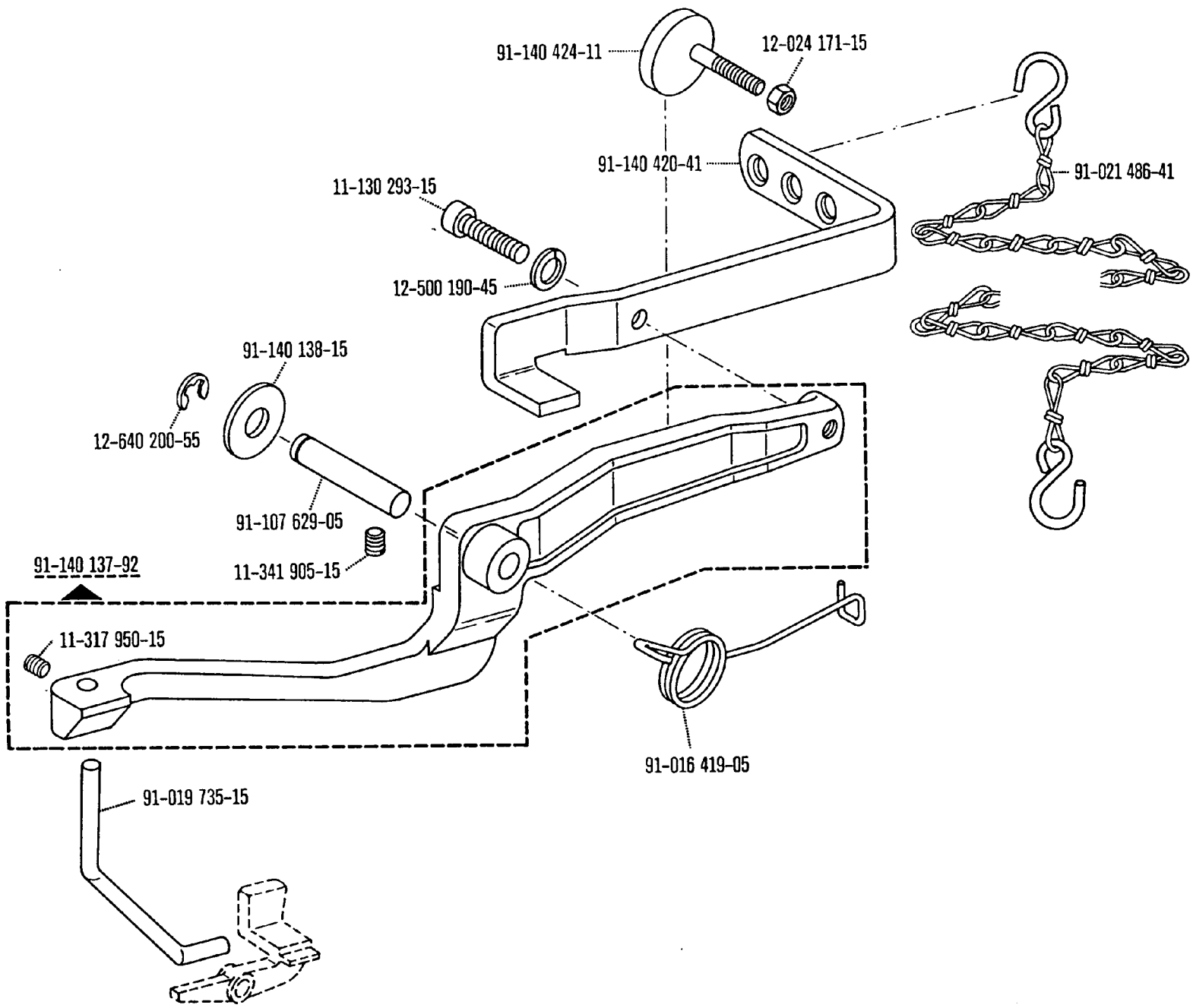

* Nur in Verbindung mit Unterklasse -900/56
Only in conjunction with subclass -900/56
Uniquement en liaison avec la sous-classe -900/56
Sólo en combinación con la subclase -900/56

00-000 000-00 00-000 000-00 00-000 000-00 ☐ siehe Erläuterungen Register 0
see explanations on section 0
voir légende registre 0
ver explicaciones del registro 0

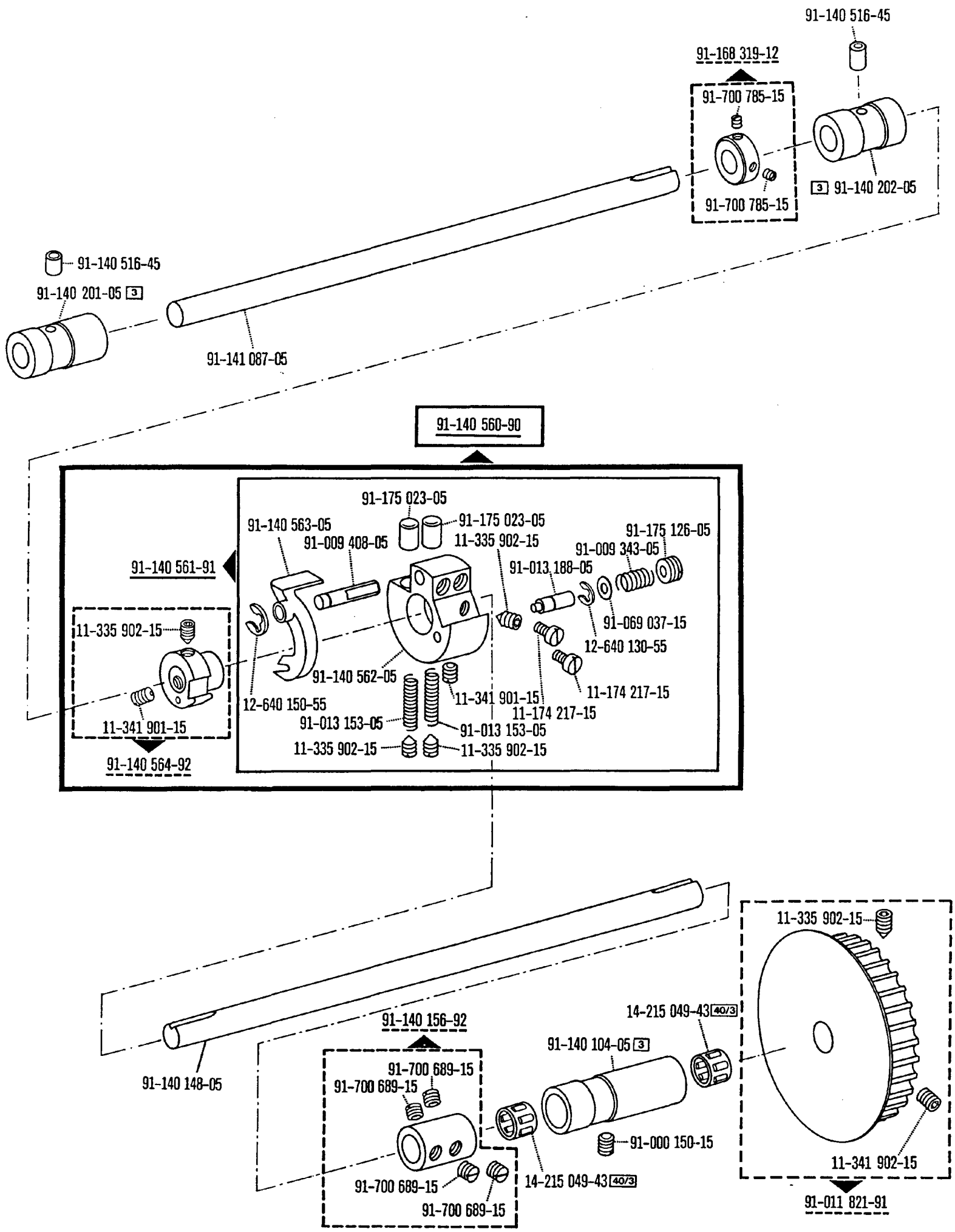
91-140 516-45
91-168 319-12
91-700 785-15
91-700 785-15
3 91-140 202-05
91-140 516-45
91-140 201-05 3
91-141 087-05
91-140 560-90
91-175 023-05
91-140 563-05
91-175 023-05
91-009 408-05
11-335 902-15
91-175 126-05
91-009 343-05
91-140 561-91
91-013 188-05
91-069 037-15
11-335 902-15
12-640 130-55
91-140 562-05
11-174 217-15
11-341 901-15
12-640 150-55
11-174 217-15
91-013 153-05
91-013 153-05
11-341 901-15
11-335 902-15
11-335 902-15
91-140 564-92
11-335 902-15
14-215 049-43 40/3
91-140 156-92
91-140 104-05 3
91-700 689-15
91-700 689-15
91-140 148-05
91-000 150-15
11-341 902-15
91-700 689-15
14-215 049-43 40/3
91-700 689-15
91-011 821-91

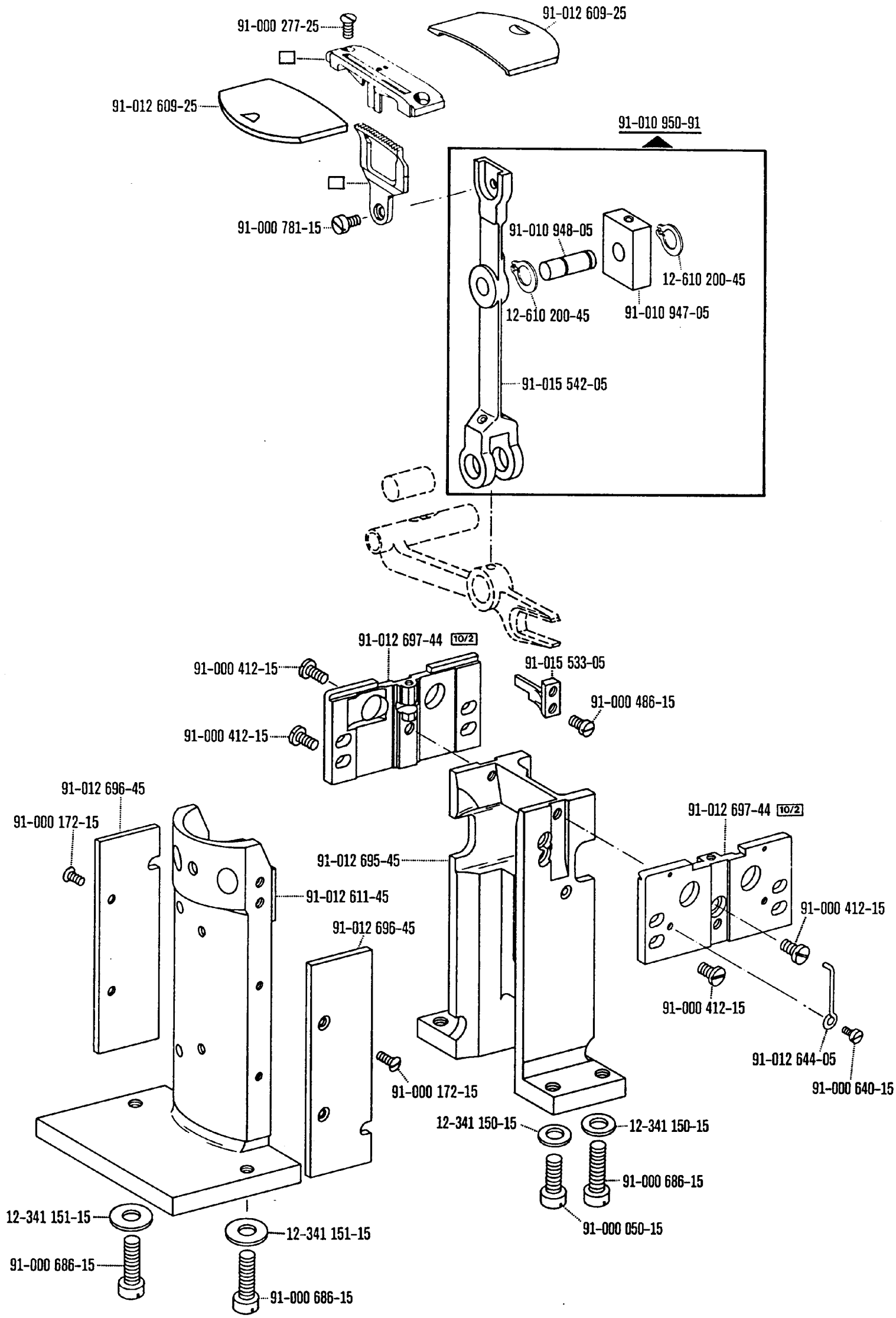

* Nur in Verbindung mit Unterklasse -900/56
Only in conjunction with subclass -900/56
Uniquement en liaison avec la sous-classe -900/56
Sólo en combinación con la subclase -900/56

00-000 000-00 00-000 000-00 00-000 000-00 ☐ siehe Erläuterungen Register 0
see explanations on section 0
voir légende registre 0
ver explicaciones del registro 0

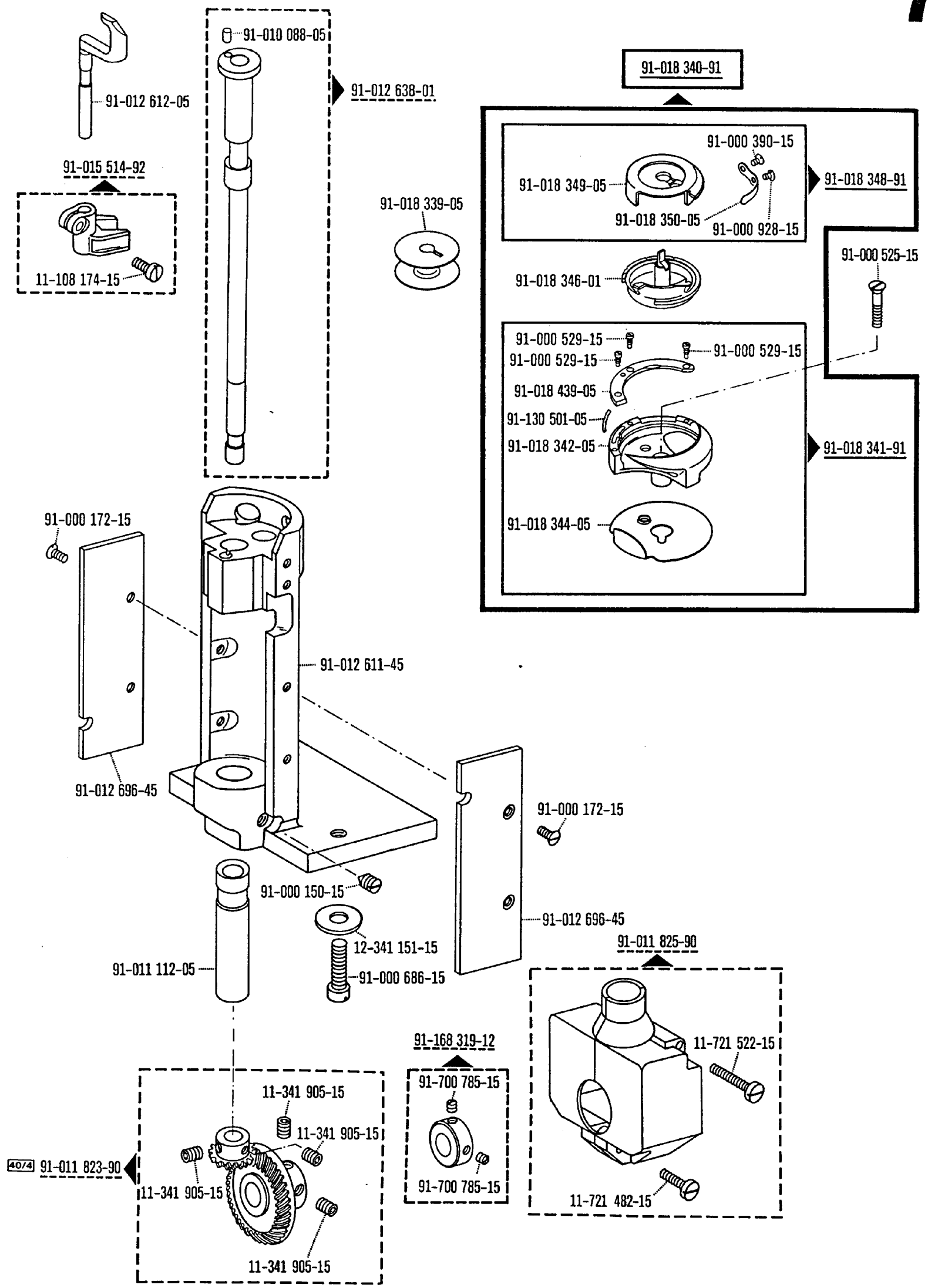

00-000 000-00 00-000 000-00 00-000 000-00 ☐ siehe Erläuterungen Register 0
see explanations on section 0
voir légende registre 0
ver explicaciones del registro 0

* Nur in Verbindung mit Unterklasse -900/56
Only in conjunction with subclass -900/56
Uniquement en liaison avec la sous-classe -900/56
Sólo en combinación con la subclase -900/56

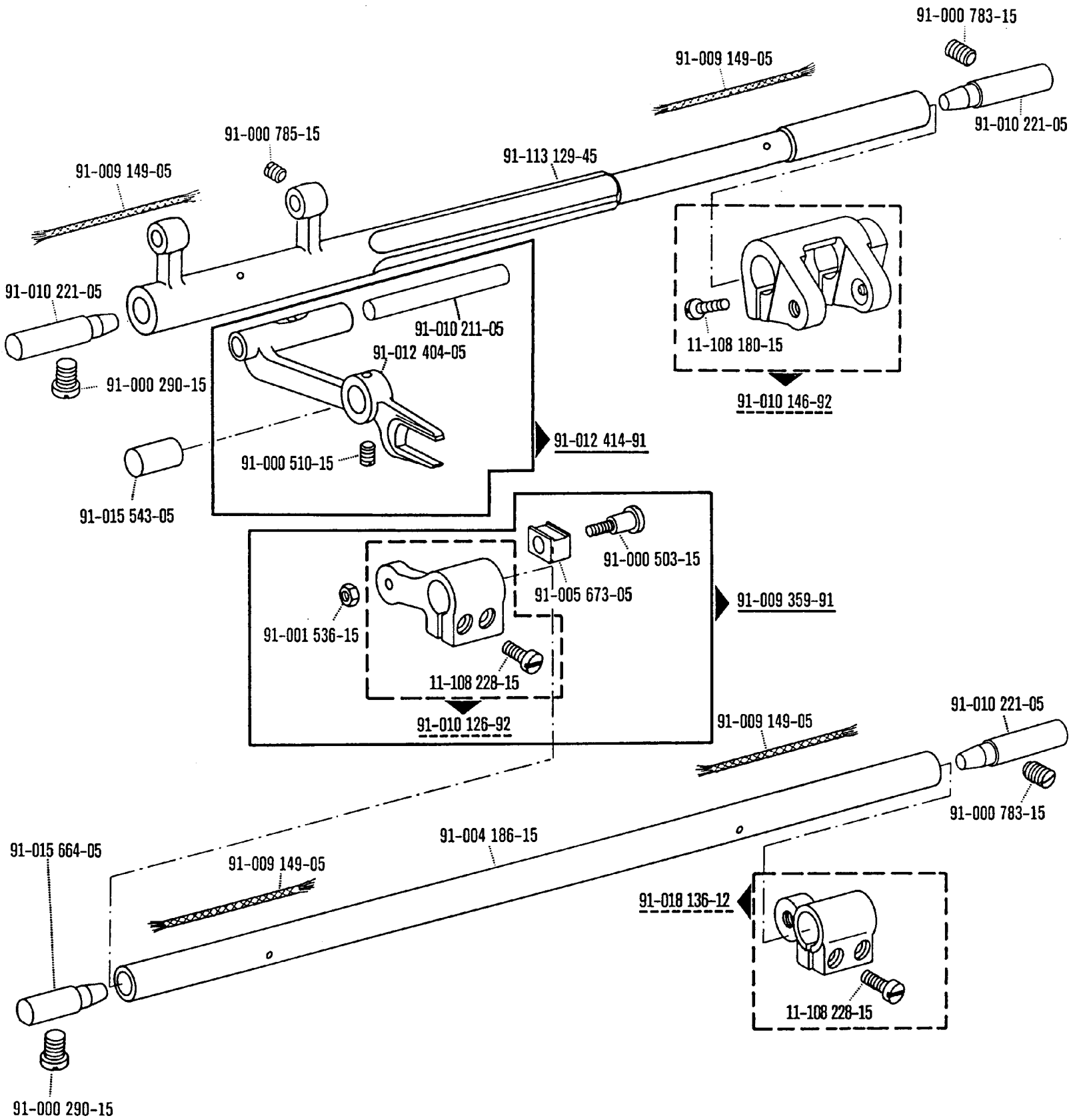

* Nur in Verbindung mit Unterklasse -900/56
Only in conjunction with subclass -900/56
Uniquement en liaison avec la sous-classe -900/56
Sólo en combinación con la subclase -900/56

00-000 000-00 00-000 000-00 00-000 000-00 ☐ siehe Erläuterungen Register 0
see explanations on section 0
voir légende registre 0
ver explicaciones del registro 0

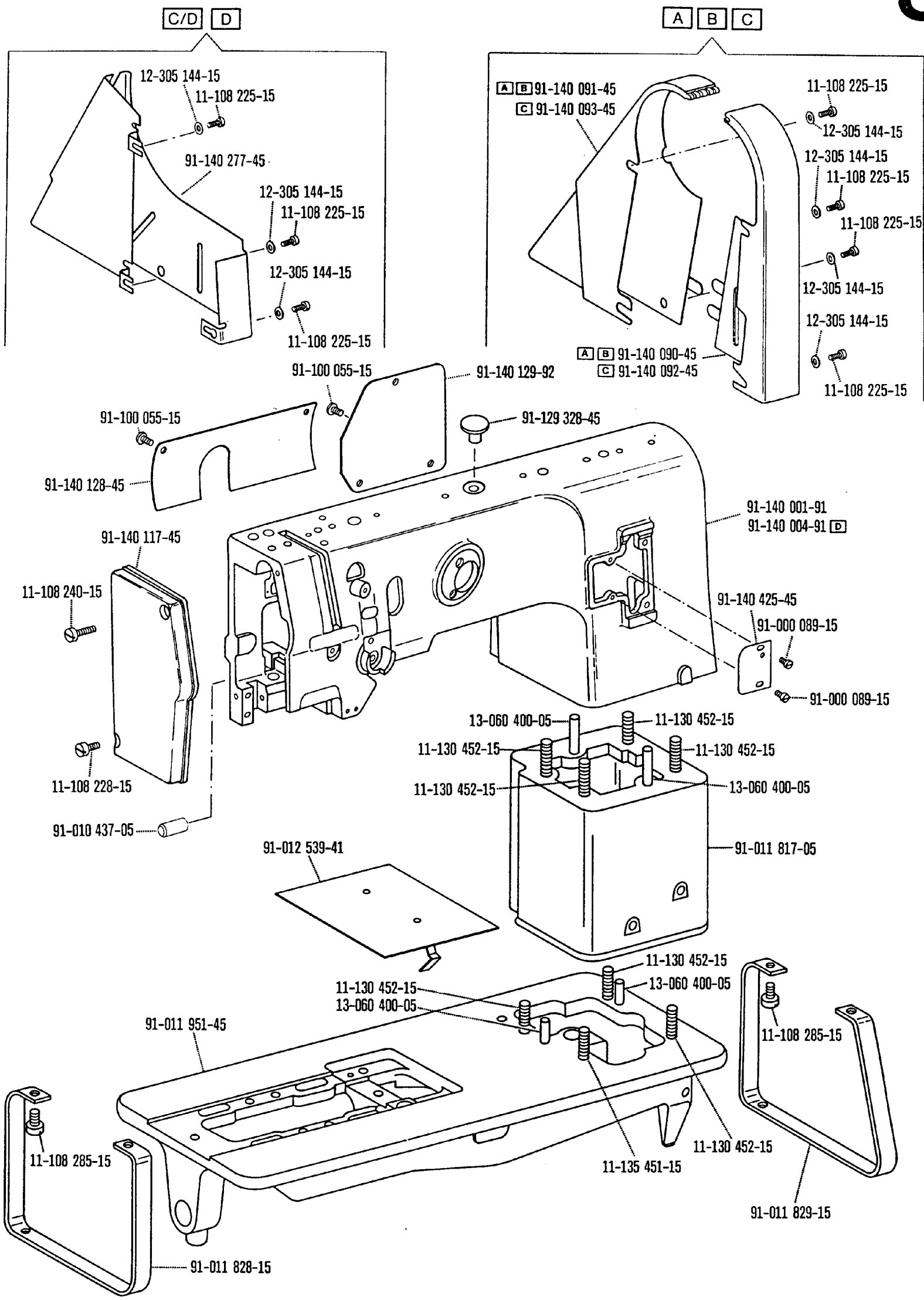

00-000 000-00 00-000 000-00 00-000 000-00 ☐ siehe Erläuterungen Register 0
see explanations on section 0
voir légende registre 0
ver explicaciones del registro 0

* Nur in Verbindung mit Unterklasse -900/56
Only in conjunction with subclass -900/56
Uniquement en liaison avec la sous-classe -900/56
Sólo en combinación con la subclase -900/56

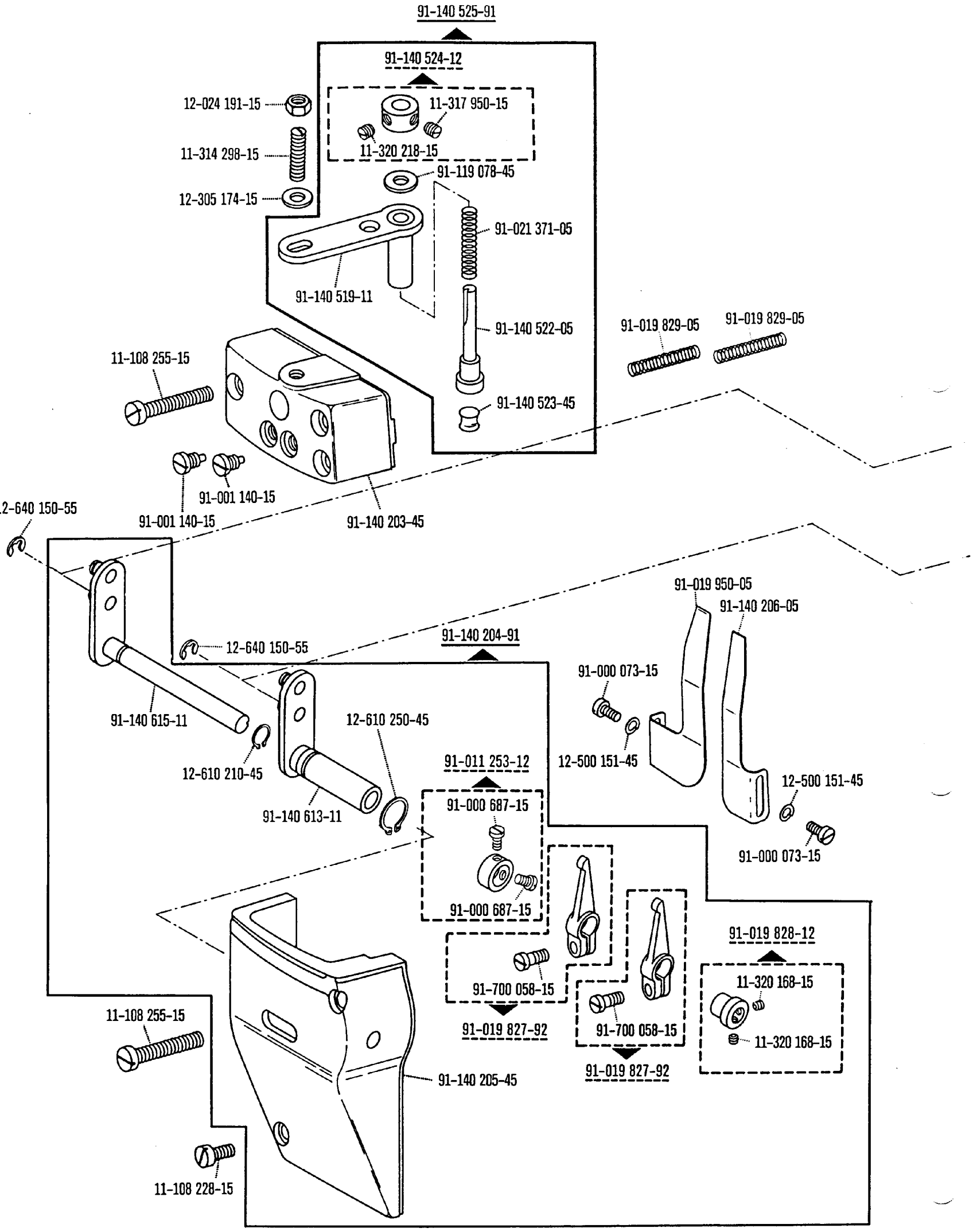

00-000 000-00 00-000 000-00 00-000 000-00 ☐ siehe Erläuterungen Register 0
see explanations on section 0
voir légende registre 0
ver explicaciones del registro 0

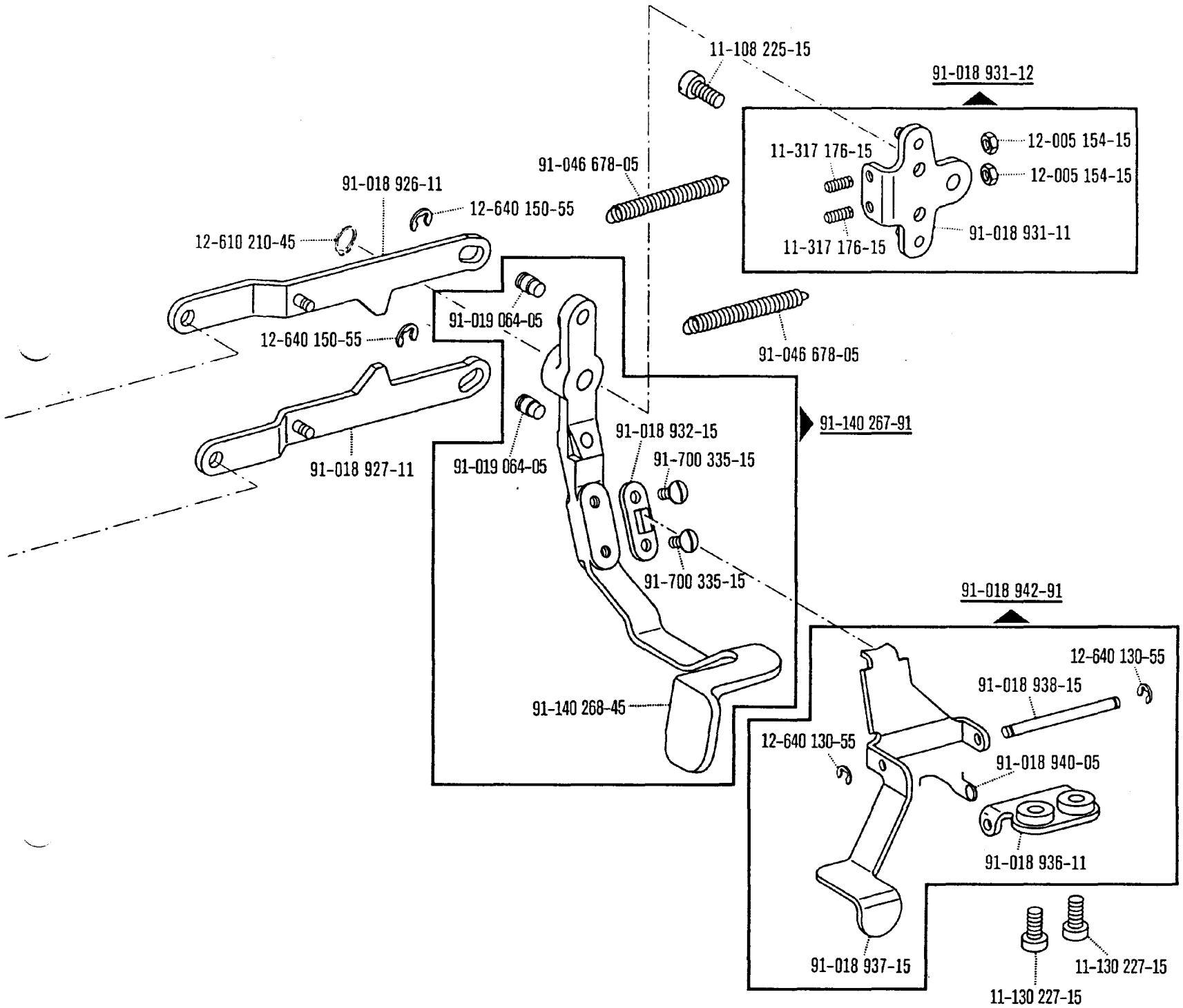
11-108 225-15
91-018 931-12
11-317 176-15
12-005 154-15
12-005 154-15
91-018 931-11
11-317 176-15
91-046 678-05
91-018 926-11
12-640 150-55
12-610 210-45
91-019 064-05
12-640 150-55
91-046 678-05
91-140 267-91
91-018 927-11
91-019 064-05
91-018 932-15
91-700 335-15
91-700 335-15
91-018 942-91
12-640 130-55
91-018 938-15
91-140 268-45
12-640 130-55
91-018 940-05
91-018 936-11
91-018 937-15
11-130 227-15
11-130 227-15

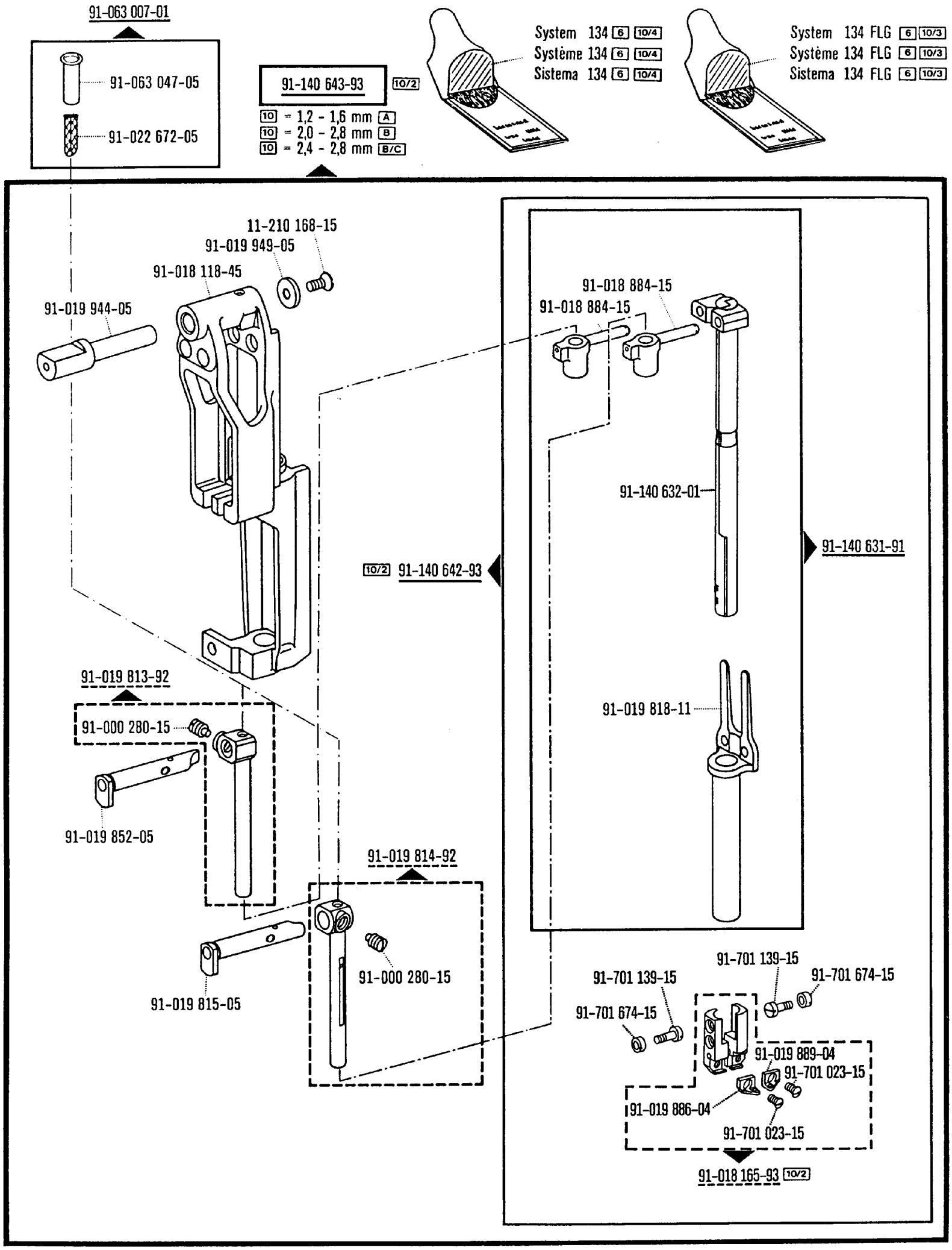

00-000 000-00 00-000 000-00 00-000 000-00 siehe Erläuterungen Register 0
see explanations on section 0
voir légende registre 0
ver explicaciones del registro 0

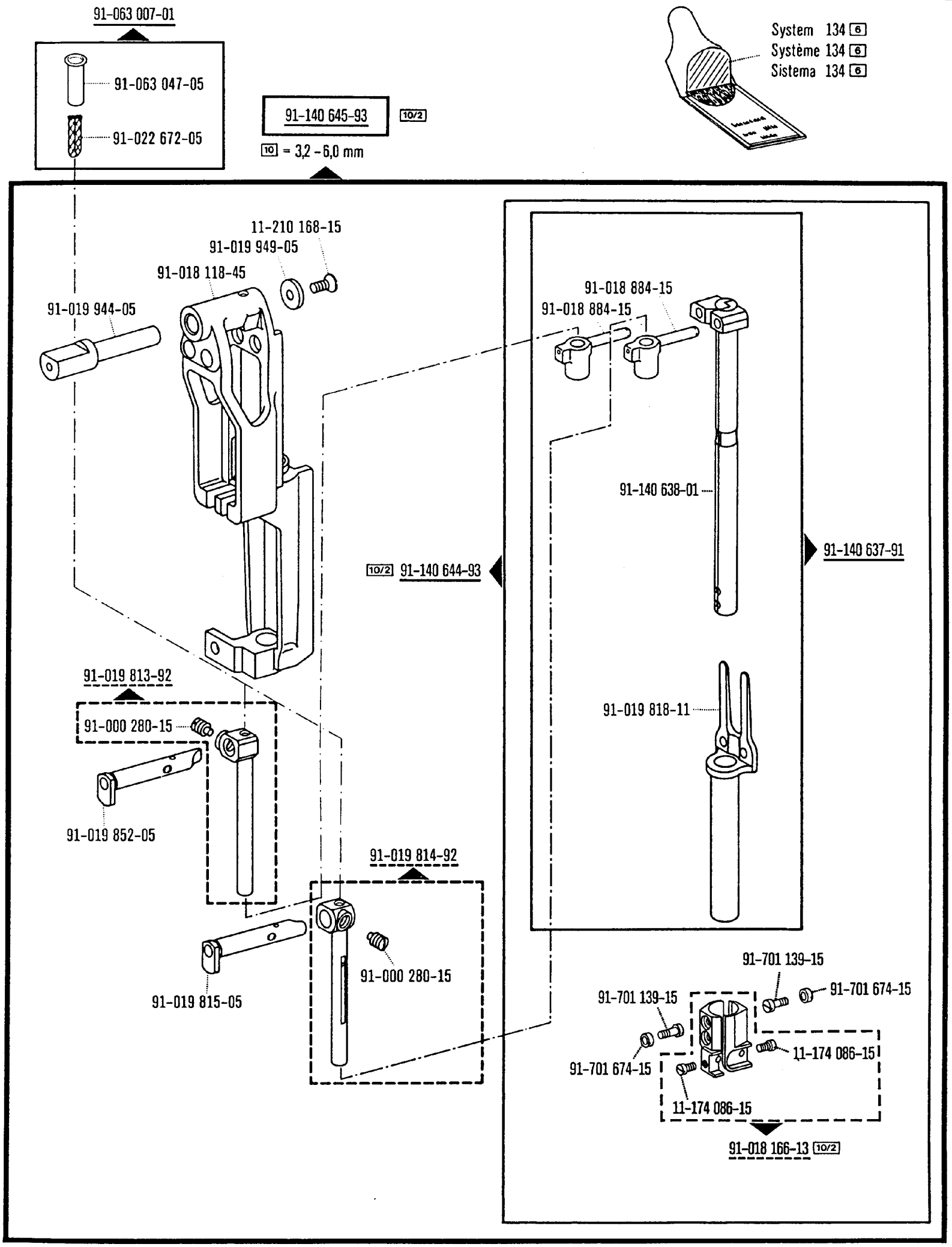
91-063 007-01
91-063 047-05
91-022 672-05
91-140 645-93
10/2
10 = 3,2 - 6,0 mm
System 134 6
Système 134 6
Sistema 134 6
11-210 168-15
91-019 949-05
91-018 118-45
91-019 944-05
91-018 884-15
91-018 884-15
91-140 638-01
91-140 637-91
10/2 91-140 644-93
91-019 818-11
91-019 813-92
91-000 280-15
91-019 852-05
91-019 814-92
91-000 280-15
91-019 815-05
91-701 139-15
91-701 674-15
91-701 139-15
91-701 674-15
11-174 086-15
11-174 086-15
91-018 166-13 10/2

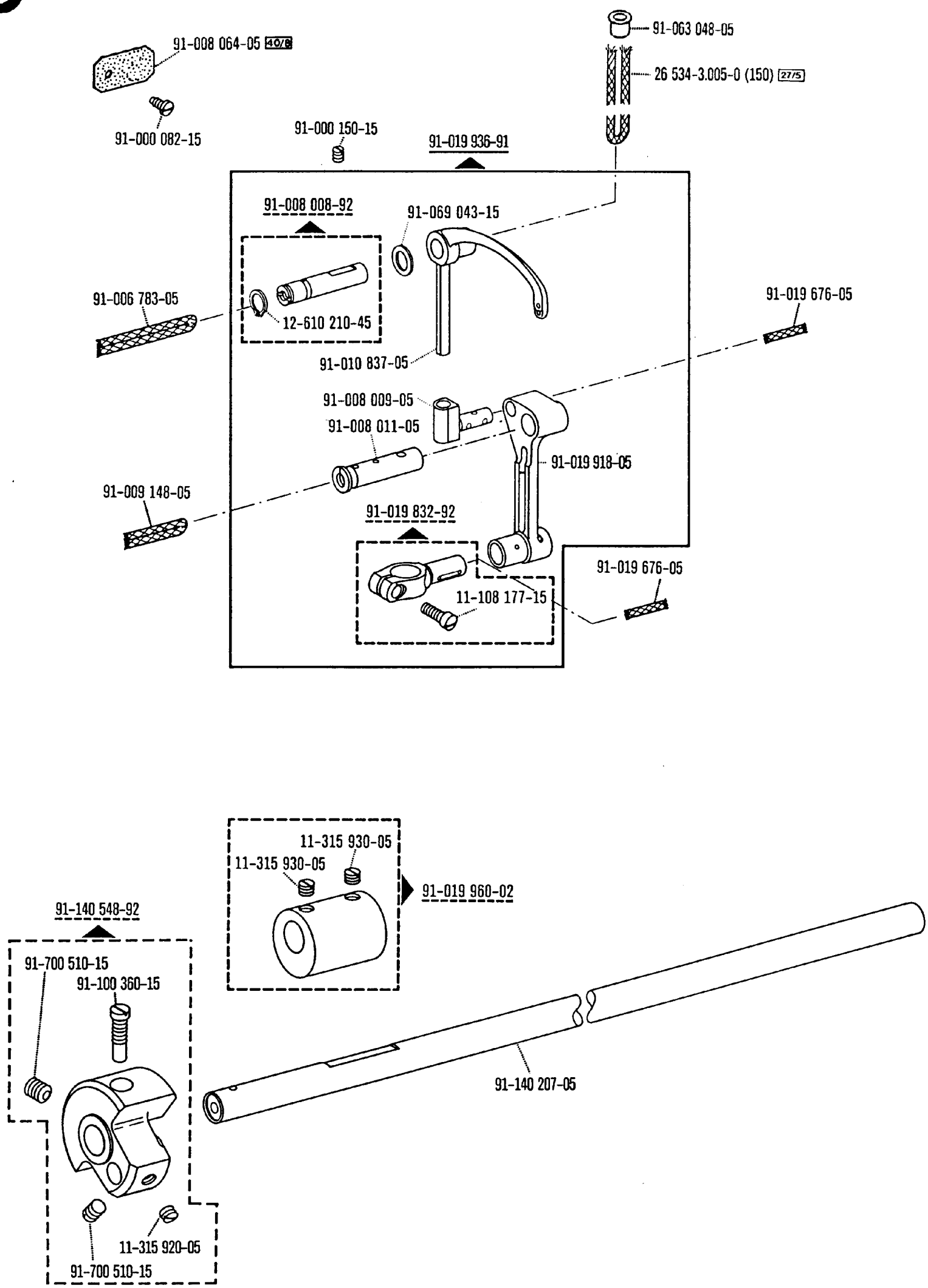
91-008 064-05 40/8
91-063 048-05
26 534-3.005-0 (150) 27/5
91-000 082-15
91-000 150-15
91-019 936-91
91-008 008-92
91-069 043-15
91-006 783-05
12-610 210-45
91-019 676-05
91-010 837-05
91-008 009-05
91-008 011-05
91-019 918-05
91-009 148-05
91-019 832-92
91-019 676-05
11-108 177-15
11-315 930-05
11-315 930-05
91-019 960-02
91-140 548-92
91-700 510-15
91-100 360-15
91-140 207-05
11-315 920-05
91-700 510-15

B/C

91-000 366-15
91-010 265-21
91-000 412-25
91-018 799-91
91-004 006-05
91-004 005-05
91-010 116-05
91-010 186-15
91-010 180-05
91-000 239-15
91-010 180-05
91-010 115-05
91-000 667-05
91-006 505-05
91-006 505-05
91-010 181-15
91-015 519-05
91-113 018-05
91-000 666-05
91-010 185-05
91-010 107-05
91-105 447-15
91-001 522-25
91-010 184-05

91-000 681-15
91-051 138-93 [4]

91-000 277-25
91-000 781-15

91-140 012-91

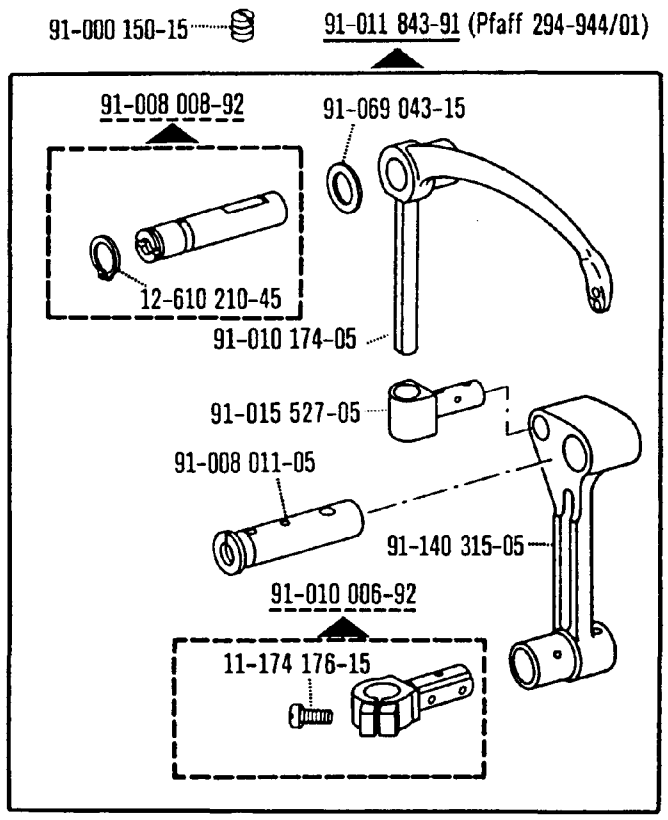

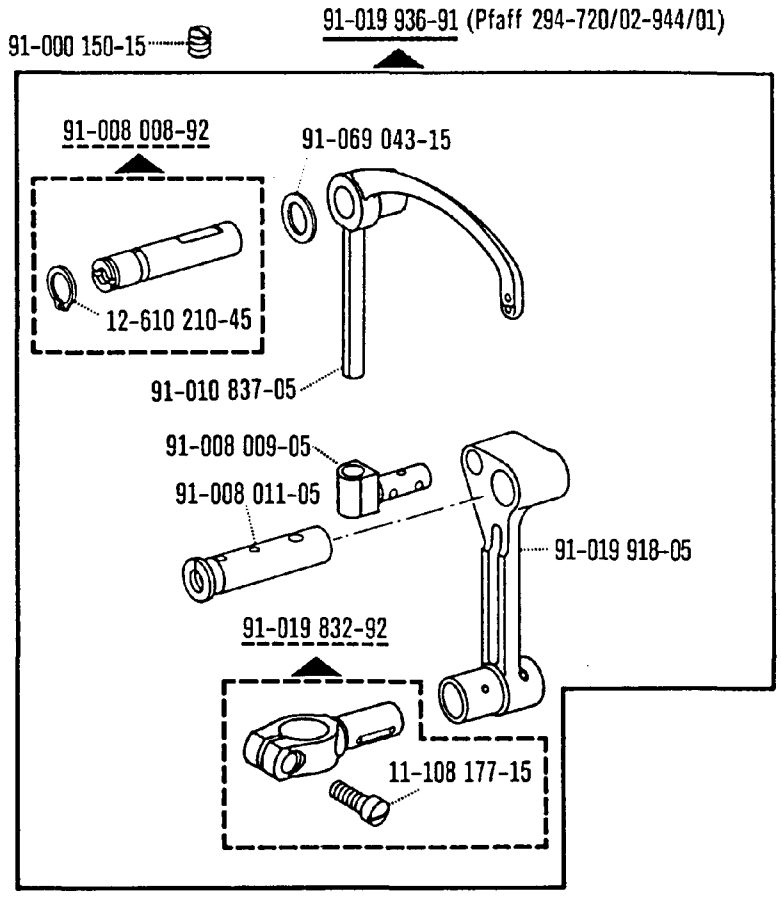

Pfaff 294-944/01
Pfaff 1294-944/01

Für Unterklasse -720/02 siehe Seite 42 und 43
For subclass -720/02 see page 42 and 43
Pour la sous-classe -720/02, voir page 42 et 43
Para la subclase -720/02, véase página 42 y 43

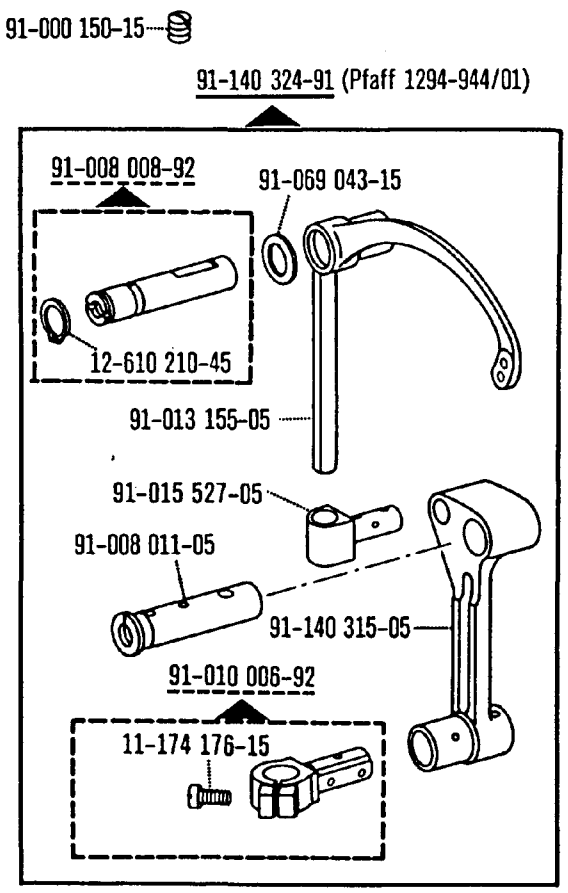

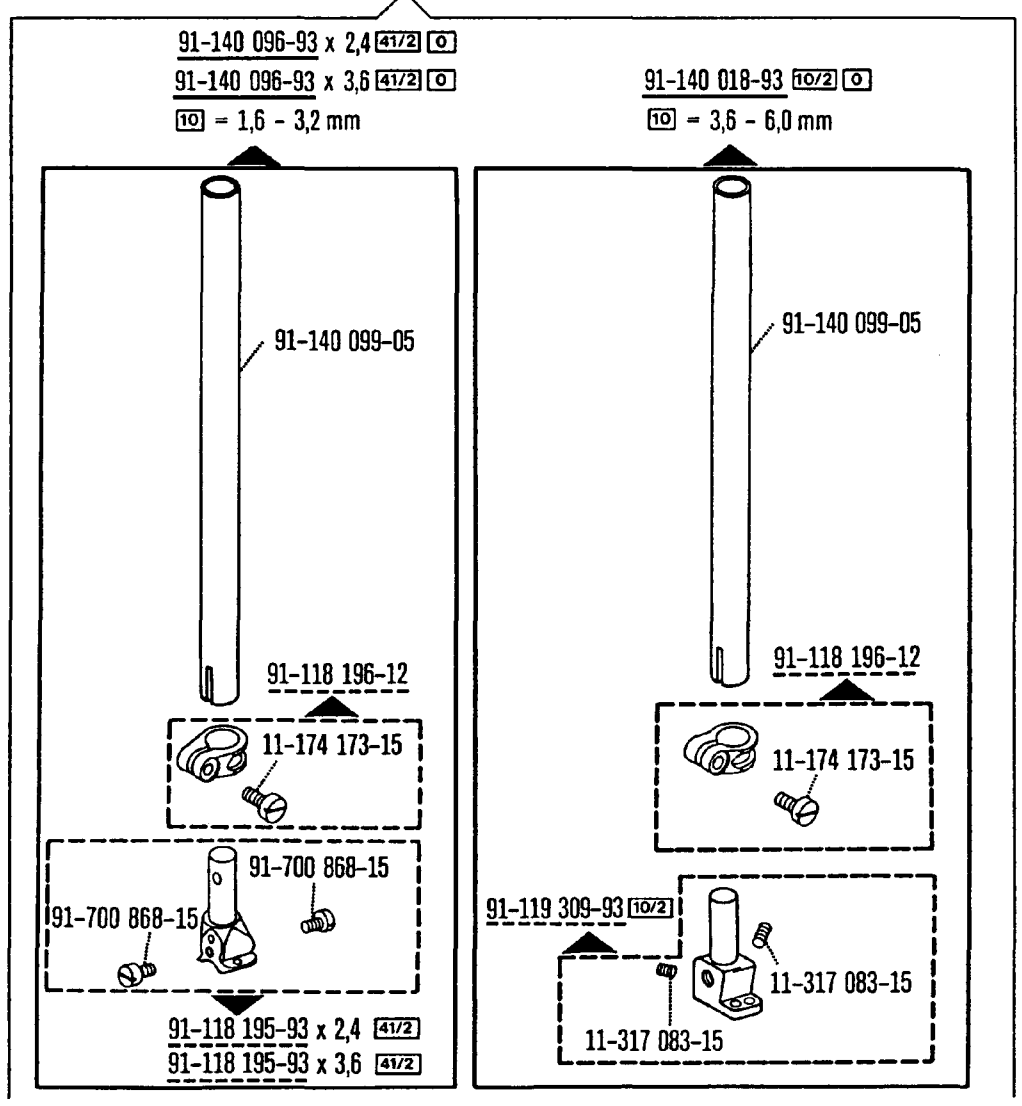

00-000 000-00 00-000 000-00 00-000 000-00 ☐ siehe Erläuterungen Register 0
see explanations on section 0
voir légende registre 0
ver explicaciones del registro 0

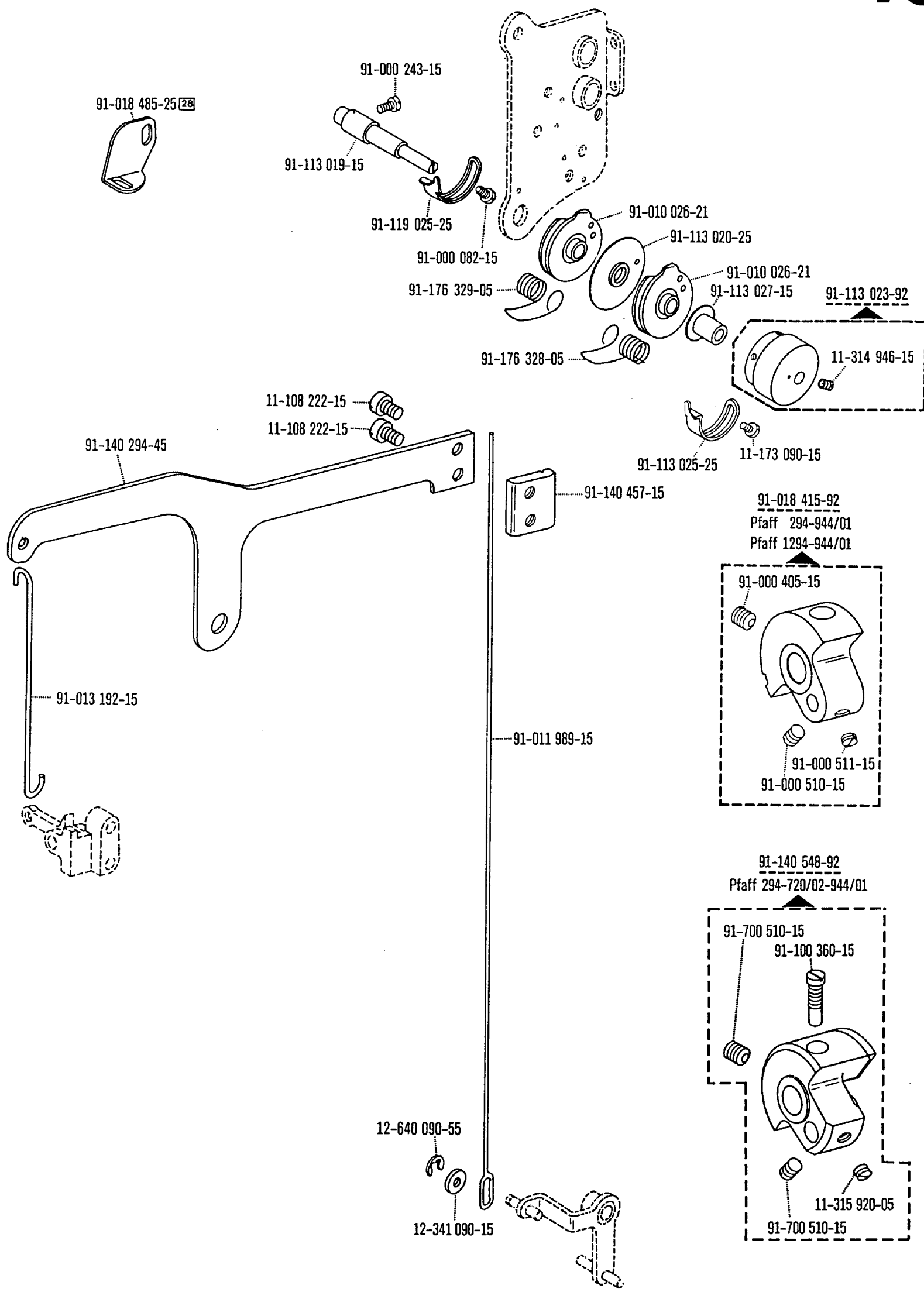
91-018 485-25 28
91-000 243-15
91-113 019-15
91-119 025-25
91-000 082-15
91-010 026-21
91-113 020-25
91-010 026-21
91-113 027-15
91-176 329-05
91-176 328-05
91-113 023-92
11-314 946-15
11-173 090-15
91-113 025-25
11-108 222-15
11-108 222-15
91-140 294-45
91-140 457-15
91-018 415-92
Pfaff 294-944/01
Pfaff 1294-944/01
91-000 405-15
91-000 511-15
91-000 510-15
91-013 192-15
91-011 989-15
91-140 548-92
Pfaff 294-720/02-944/01
91-700 510-15
91-100 360-15
12-640 090-55
12-341 090-15
11-315 920-05
91-700 510-15

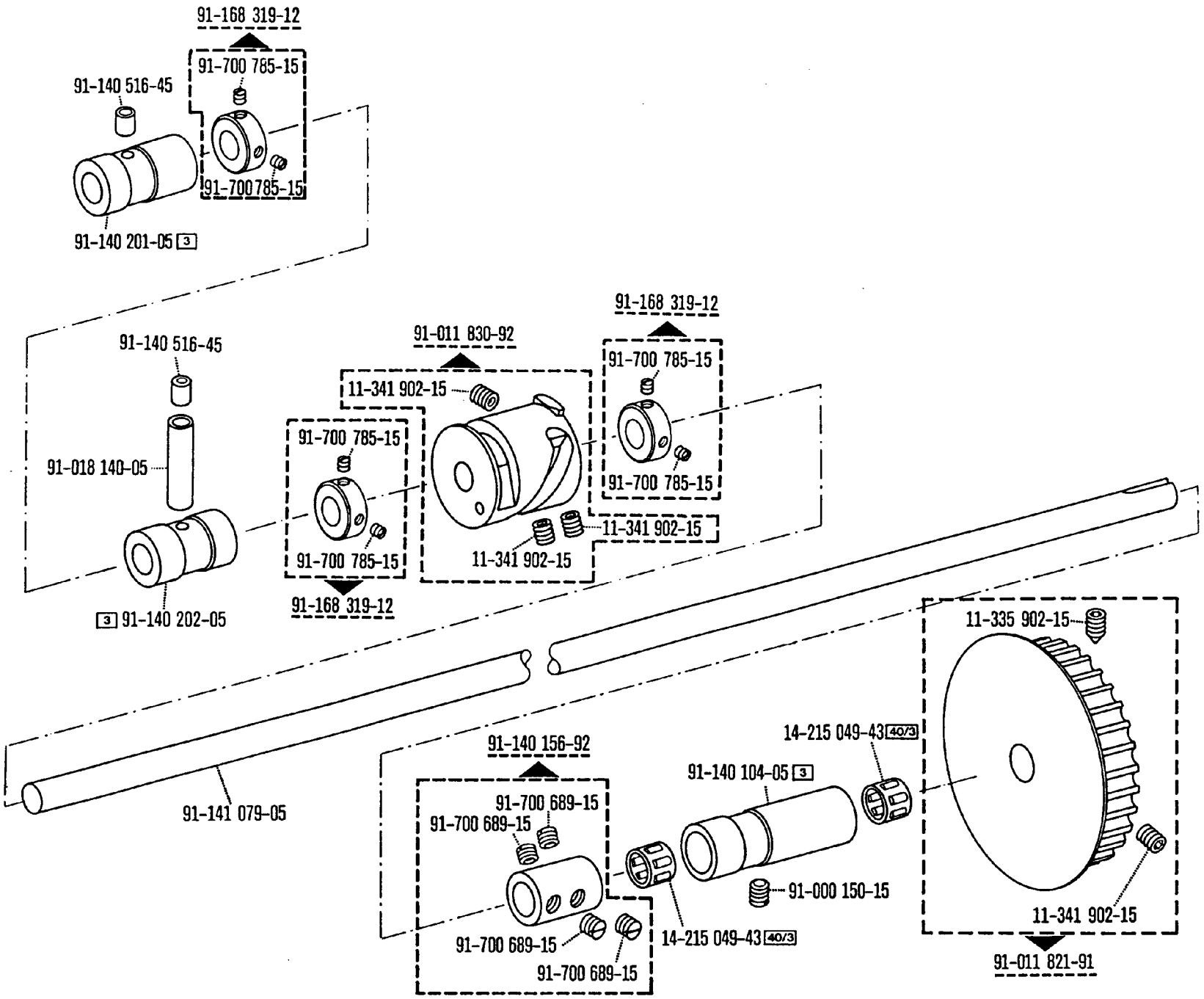

00-000 000-00 00-000 000-00 00-000 000-00 ☐ siehe Erläuterungen Register 0
see explanations on section 0
voir légende registre 0
ver explicaciones del registro 0

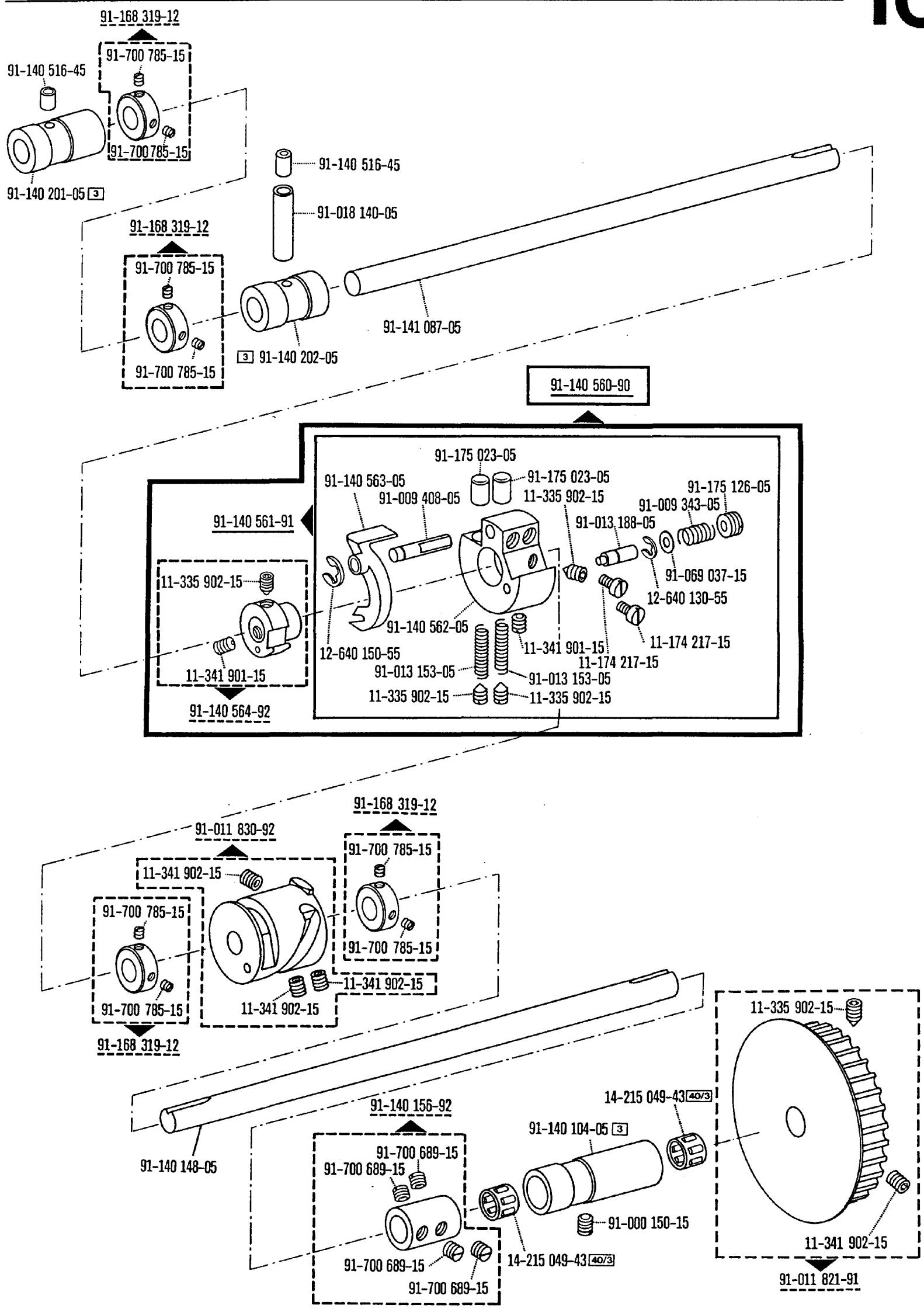
91-168 319-12
91-700 785-15
91-140 516-45
91-700 785-15
91-140 201-05 3
91-140 516-45
91-018 140-05
91-168 319-12
91-700 785-15
91-700 785-15
3 91-140 202-05
91-141 087-05
91-140 560-90
91-175 023-05
91-140 563-05
91-175 023-05
91-009 408-05
11-335 902-15
91-175 126-05
91-009 343-05
91-140 561-91
91-013 188-05
91-069 037-15
11-335 902-15
12-640 130-55
91-140 562-05
11-174 217-15
12-640 150-55
11-341 901-15
11-174 217-15
91-013 153-05
91-013 153-05
11-341 901-15
11-335 902-15
11-335 902-15
91-140 564-92
91-168 319-12
91-011 830-92
91-700 785-15
11-341 902-15
91-700 785-15
91-700 785-15
11-341 902-15
11-341 902-15
91-700 785-15
91-168 319-12
11-335 902-15
14-215 049-43 40/3
91-140 156-92
91-140 104-05 3
91-140 148-05
91-700 689-15
91-700 689-15
91-000 150-15
11-341 902-15
91-700 689-15
14-215 049-43 40/3
91-700 689-15
91-011 821-91

Pfaff 294-944/01 A; B
Pfaff 294-720/02-944/01 A; B; B/C
Pfaff 1294-944/01 C; C/D

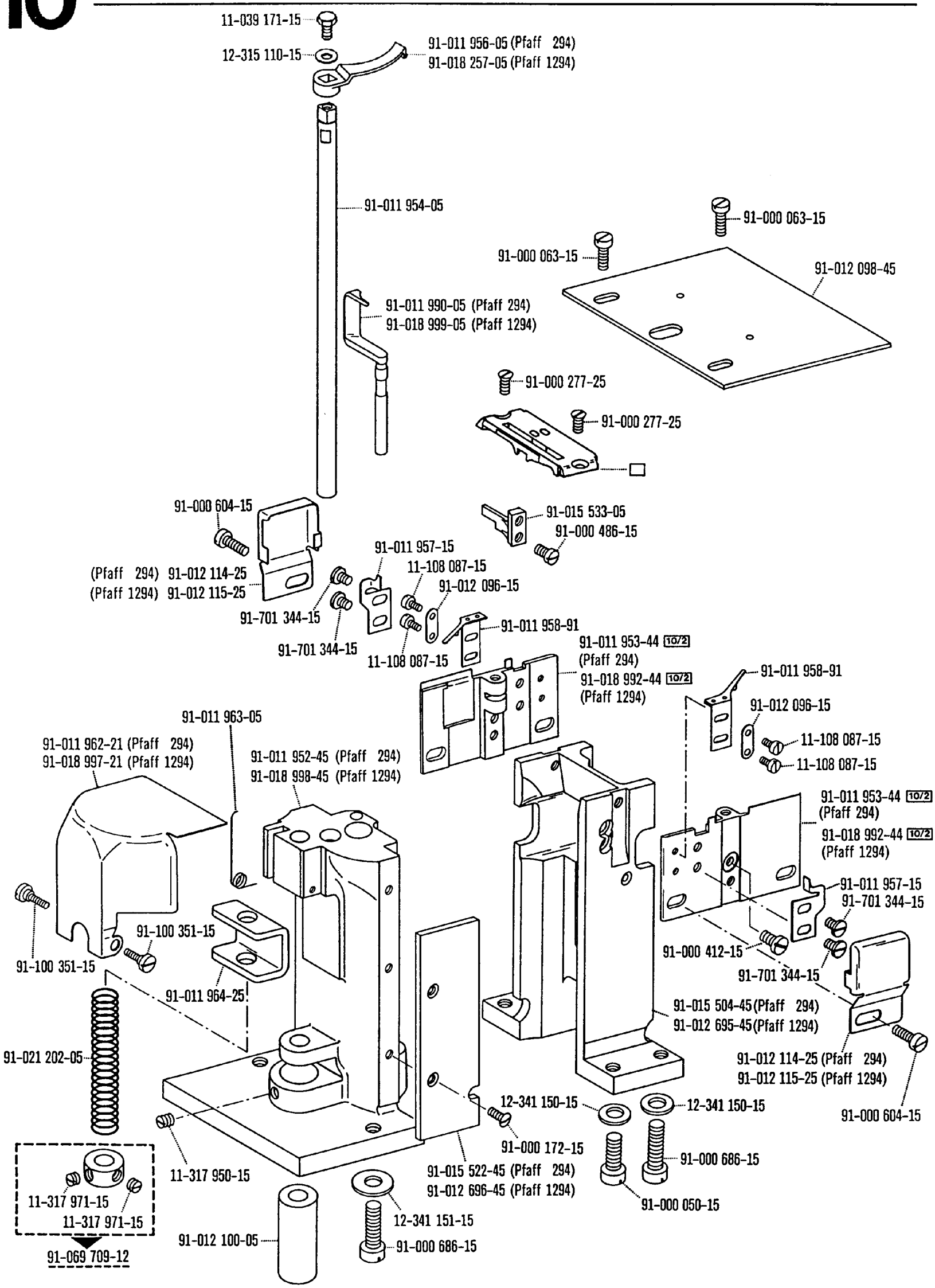

00-000 000-00 00-000 000-00 00-000 000-00 siehe Erläuterungen Register 0
see explanations on section 0
voir légende registre 0
ver explicaciones del registro 0

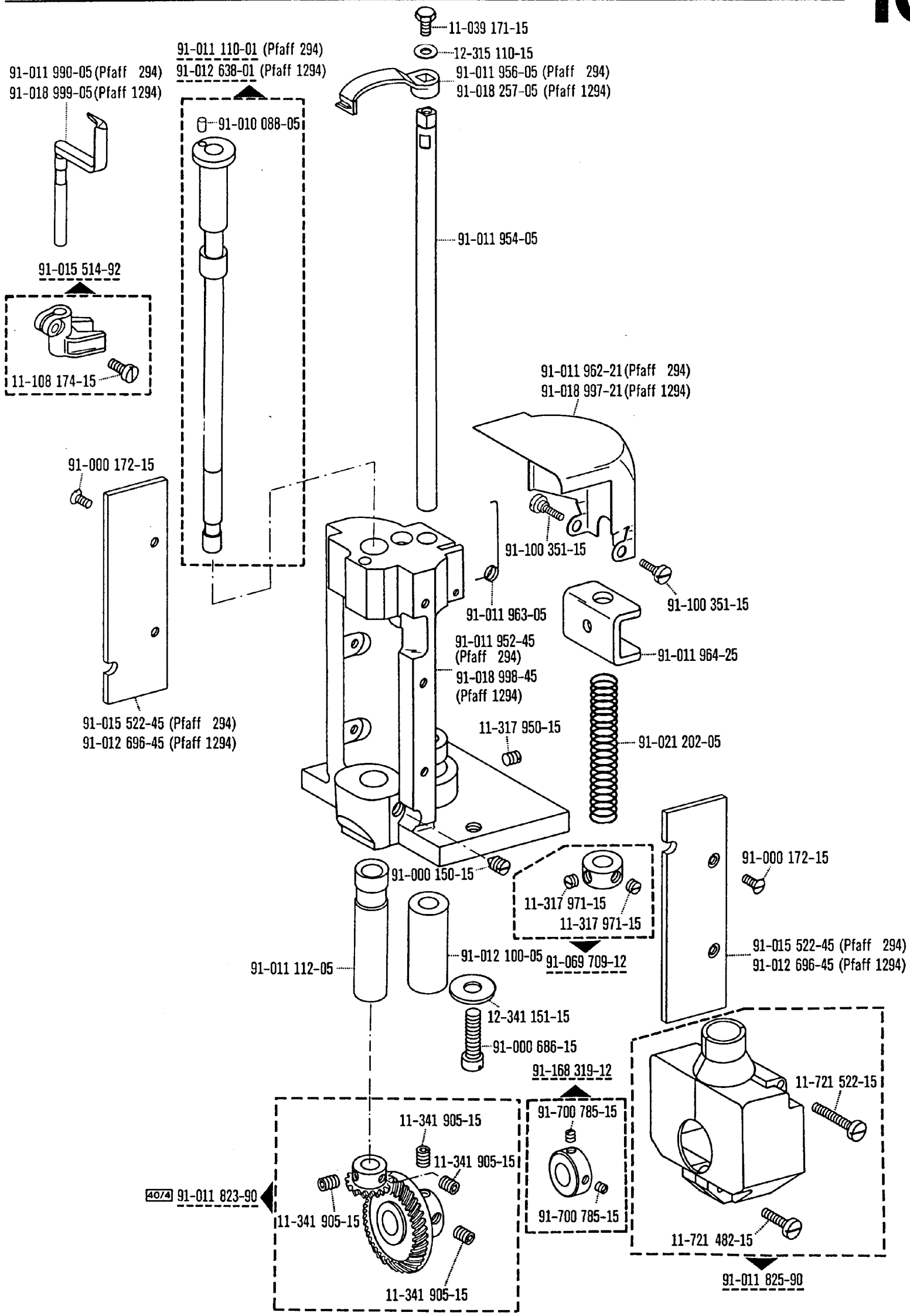
11-039 171-15
12-315 110-15
91-011 956-05 (Pfaff 294)
91-018 257-05 (Pfaff 1294)
91-011 110-01 (Pfaff 294)
91-012 638-01 (Pfaff 1294)
91-011 990-05 (Pfaff 294)
91-018 999-05 (Pfaff 1294)
91-010 088-05
91-011 954-05
91-015 514-92
11-108 174-15
91-011 962-21 (Pfaff 294)
91-018 997-21 (Pfaff 1294)
91-000 172-15
91-100 351-15
91-100 351-15
91-011 963-05
91-011 952-45 (Pfaff 294)
91-018 998-45 (Pfaff 1294)
91-011 964-25
91-015 522-45 (Pfaff 294)
91-012 696-45 (Pfaff 1294)
11-317 950-15
91-021 202-05
91-000 150-15
91-000 172-15
11-317 971-15
11-317 971-15
91-069 709-12
91-015 522-45 (Pfaff 294)
91-012 696-45 (Pfaff 1294)
91-011 112-05
91-012 100-05
12-341 151-15
91-000 686-15
91-168 319-12
11-721 522-15
91-700 785-15
11-341 905-15
11-341 905-15
40/4 91-011 823-90
11-341 905-15
91-700 785-15
11-721 482-15
11-341 905-15
91-011 825-90

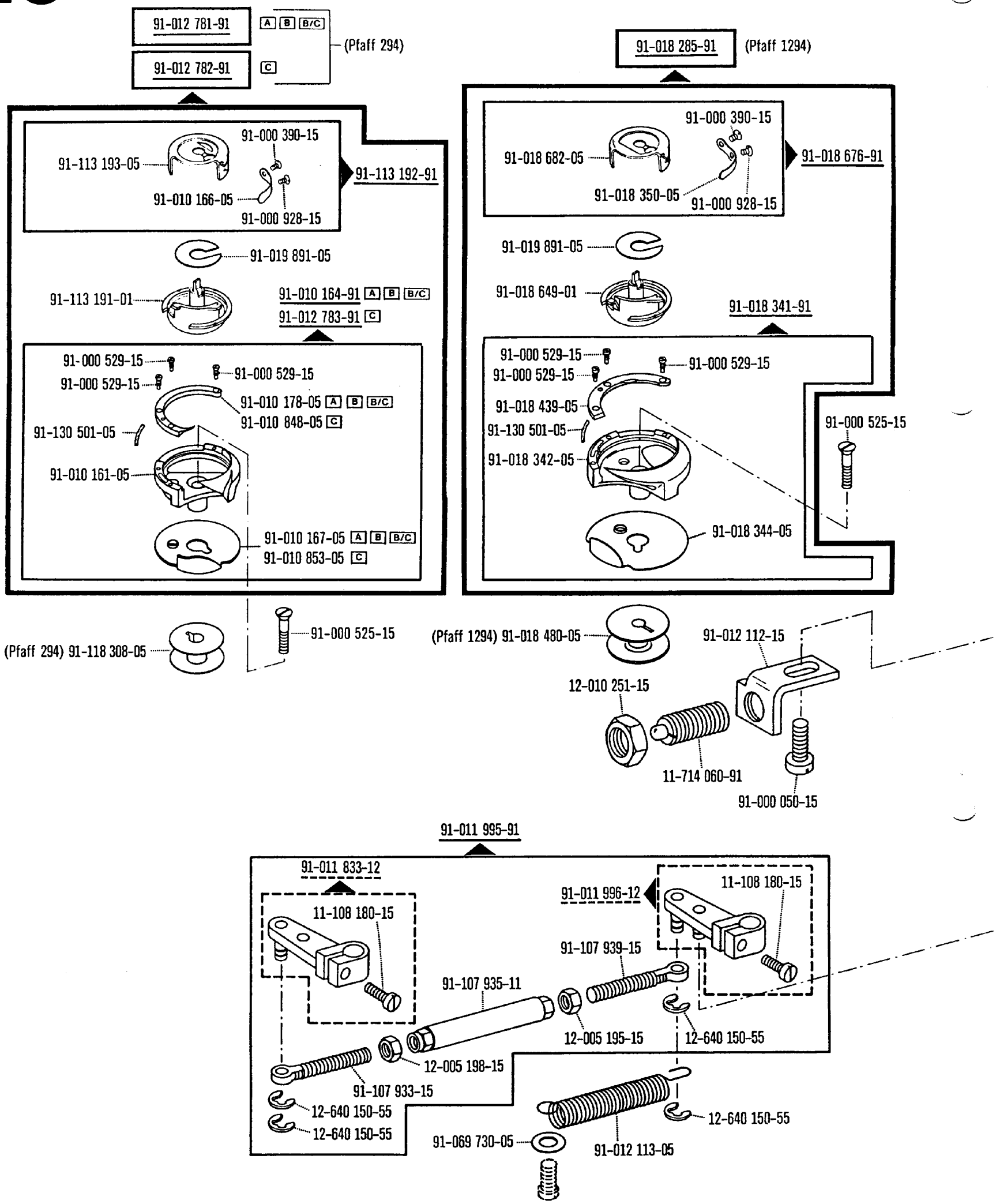

00-000 000-00 00-000 000-00 00-000 000-00 siehe Erläuterungen Register 0
see explanations on section 0
voir légende registre 0
ver explicaciones del registro 0

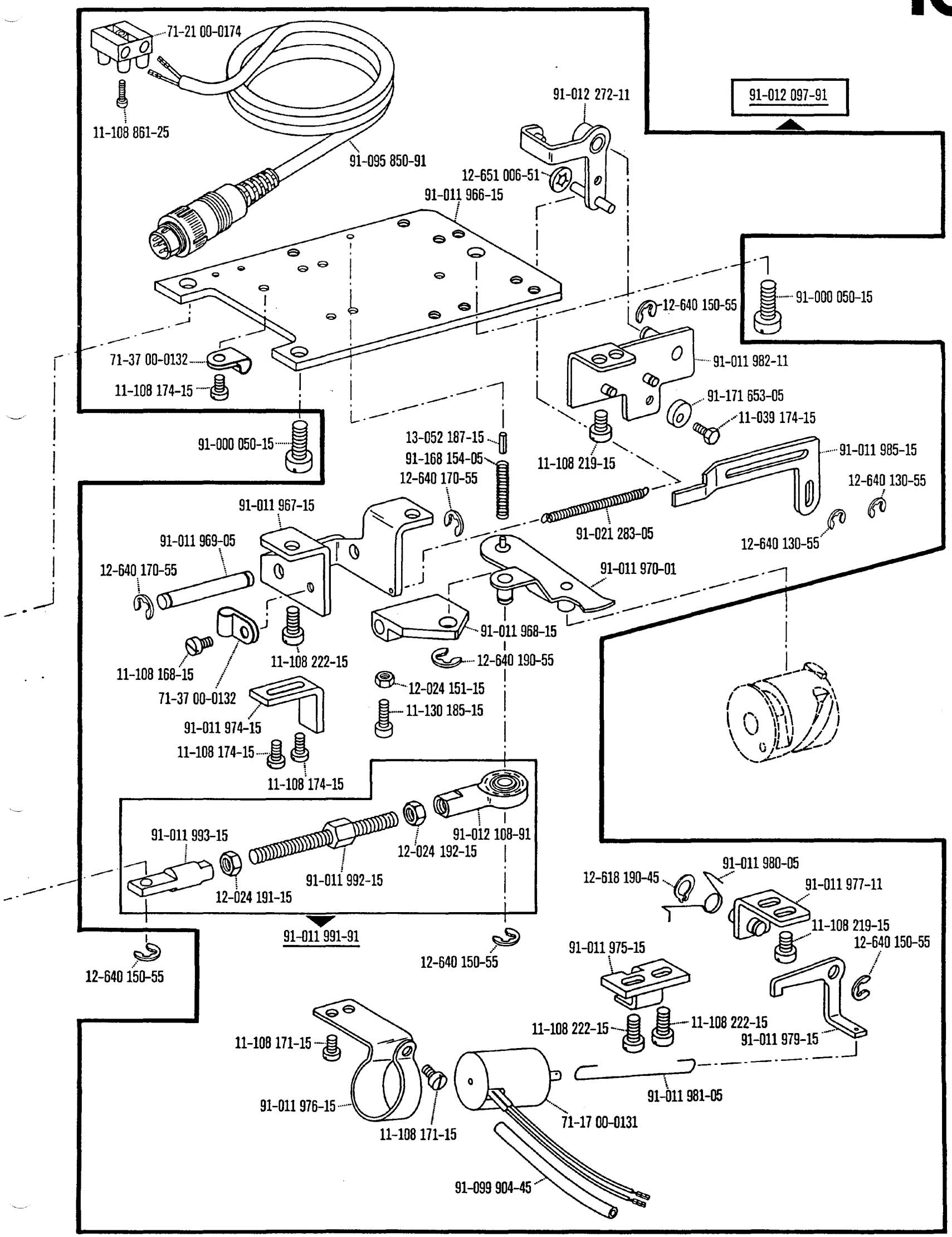

00-000 000-00 00-000 000-00 00-000 000-00 siehe Erläuterungen Register 0
see explanations on section 0
voir légende registre 0
ver explicaciones del registro 0

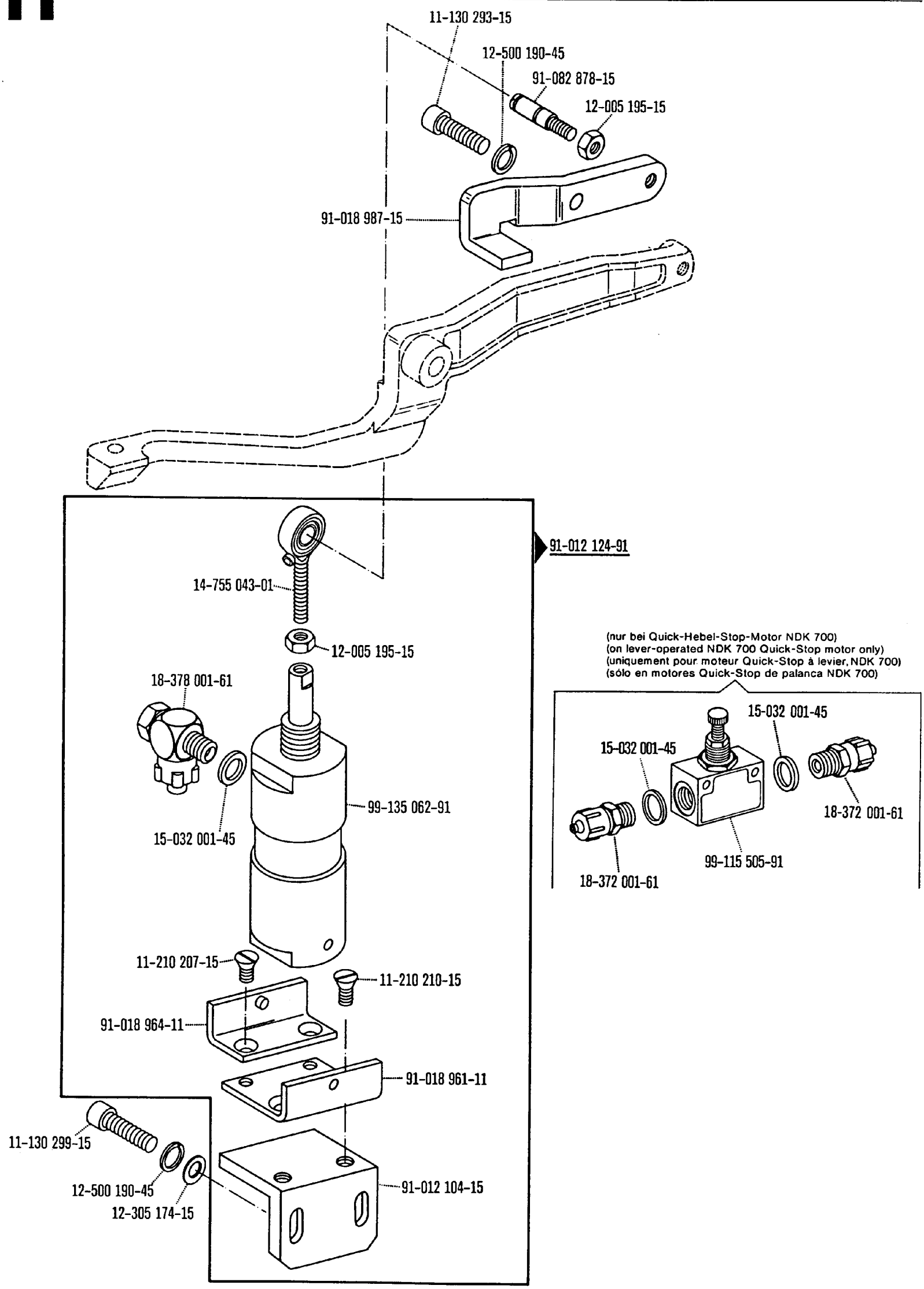
11-130 293-15
12-500 190-45
91-082 878-15
12-005 195-15
91-018 987-15
91-012 124-91
14-755 043-01
12-005 195-15
18-378 001-61
99-135 062-91
15-032 001-45
11-210 207-15
11-210 210-15
91-018 964-11
91-018 961-11
11-130 299-15
12-500 190-45
12-305 174-15
91-012 104-15
(nur bei Quick-Hebel-Stop-Motor NDK 700)
(on lever-operated NDK 700 Quick-Stop motor only)
(uniquement pour moteur Quick-Stop à levier, NDK 700)
(sólo en motores Quick-Stop de palanca NDK 700)
15-032 001-45
15-032 001-45
18-372 001-61
99-115 505-91
18-372 001-61

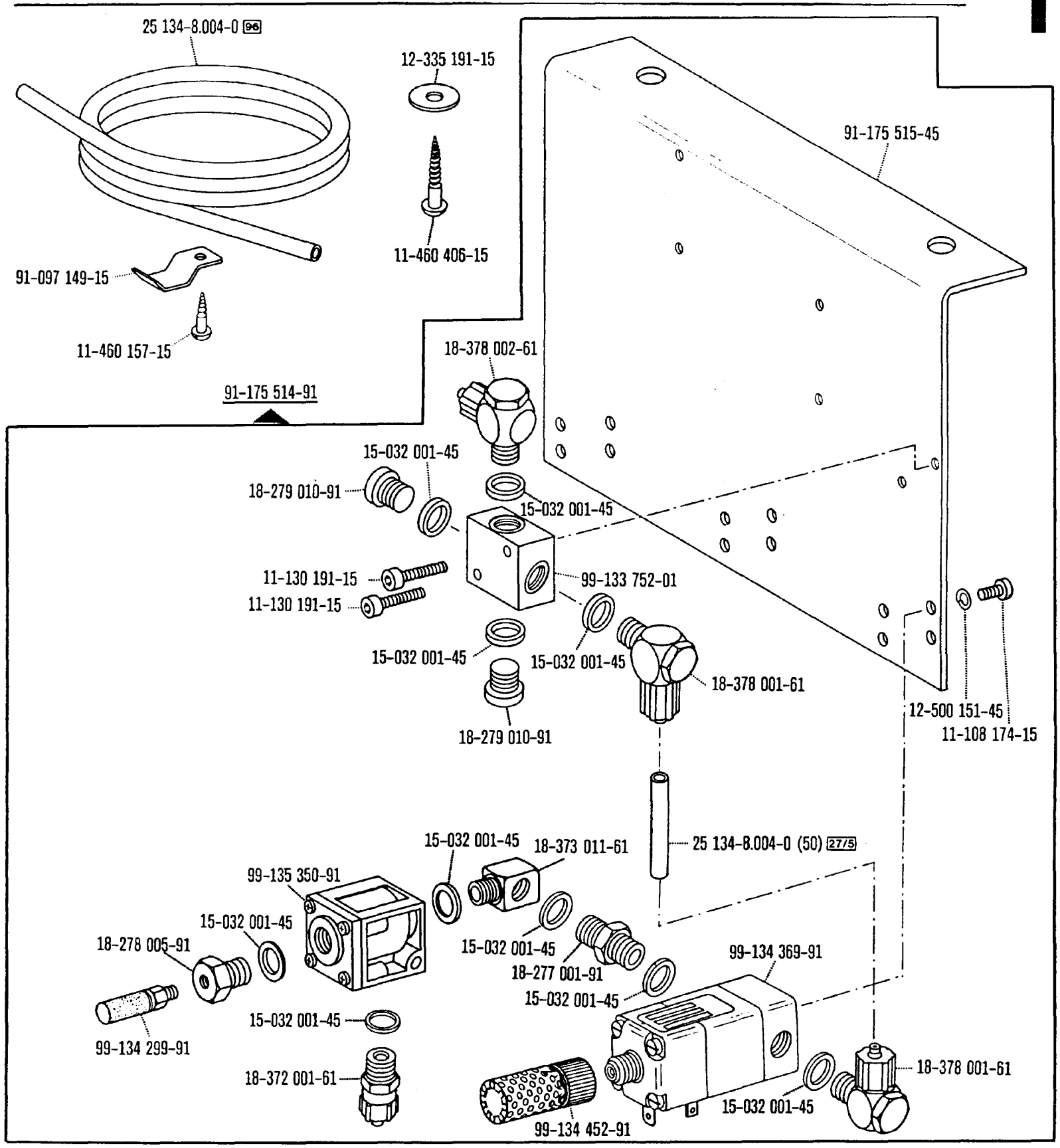
25 134-8.004-0 96
12-335 191-15
91-175 515-45
11-460 406-15
91-097 149-15
11-460 157-15
18-378 002-61
91-175 514-91
15-032 001-45
18-279 010-91
15-032 001-45
11-130 191-15
11-130 191-15
99-133 752-01
15-032 001-45
15-032 001-45
18-378 001-61
12-500 151-45
11-108 174-15
18-279 010-91
25 134-8.004-0 (50) 27/5
15-032 001-45
18-373 011-61
99-135 350-91
15-032 001-45
18-278 005-91
15-032 001-45
18-277 001-91
99-134 369-91
15-032 001-45
15-032 001-45
99-134 299-91
18-372 001-61
18-378 001-61
15-032 001-45
99-134 452-91

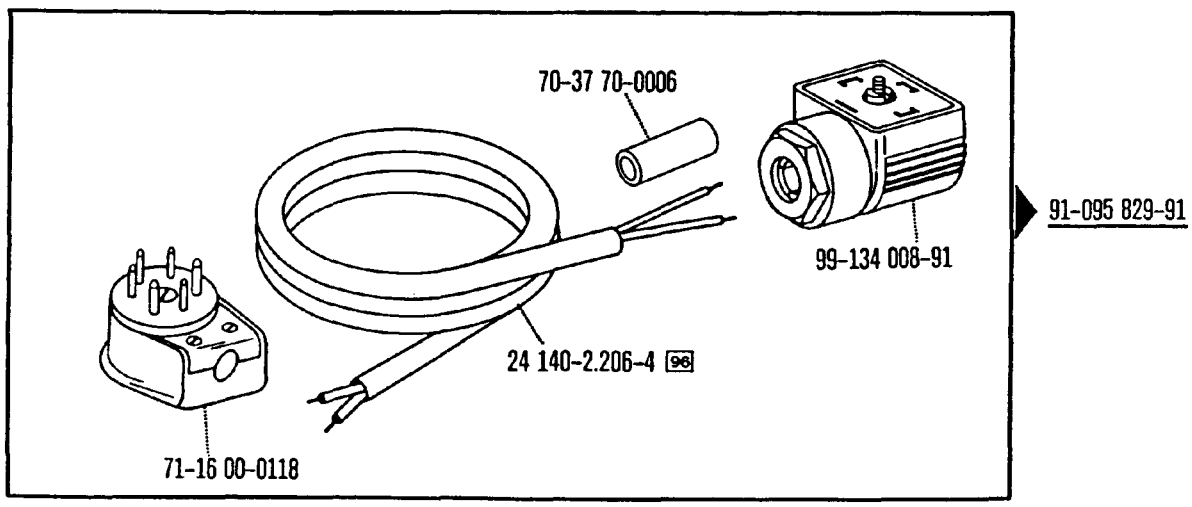
70-37 70-0006
91-095 829-91
99-134 008-91
24 140-2.206-4 96
71-16 00-0118

91-092 210-91 [90/11]

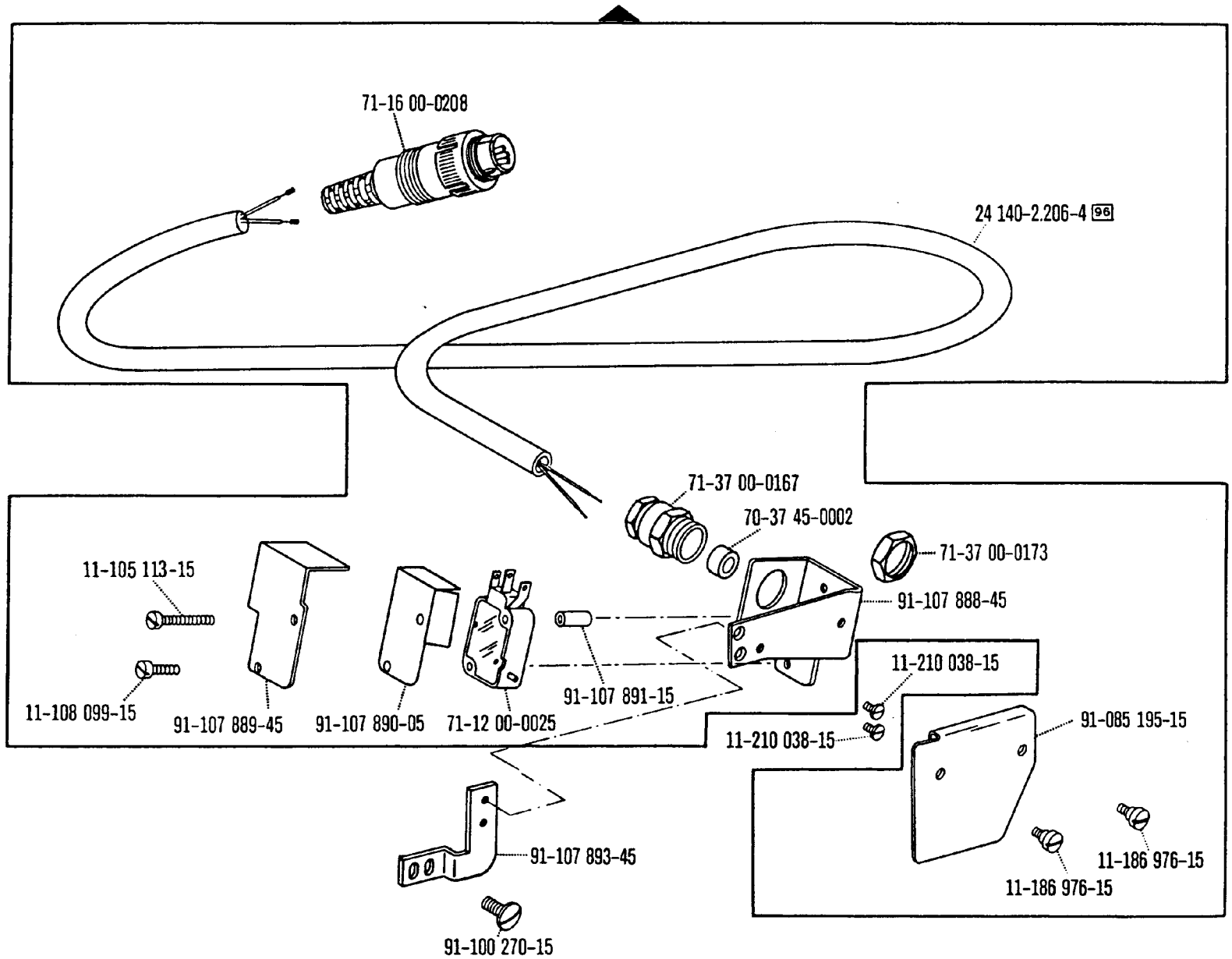

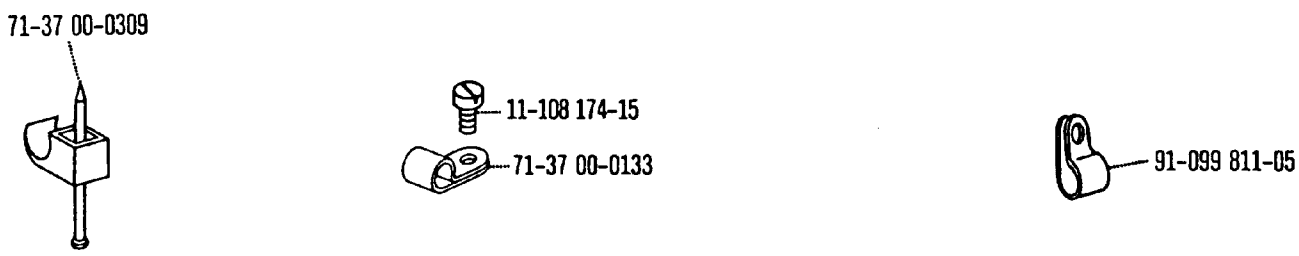

00-000 000-00 00-000 000-00 00-000 000-00 ☐ siehe Erläuterungen Register 0
see explanations on section 0
voir légende registre 0
ver explicaciones del registro 0

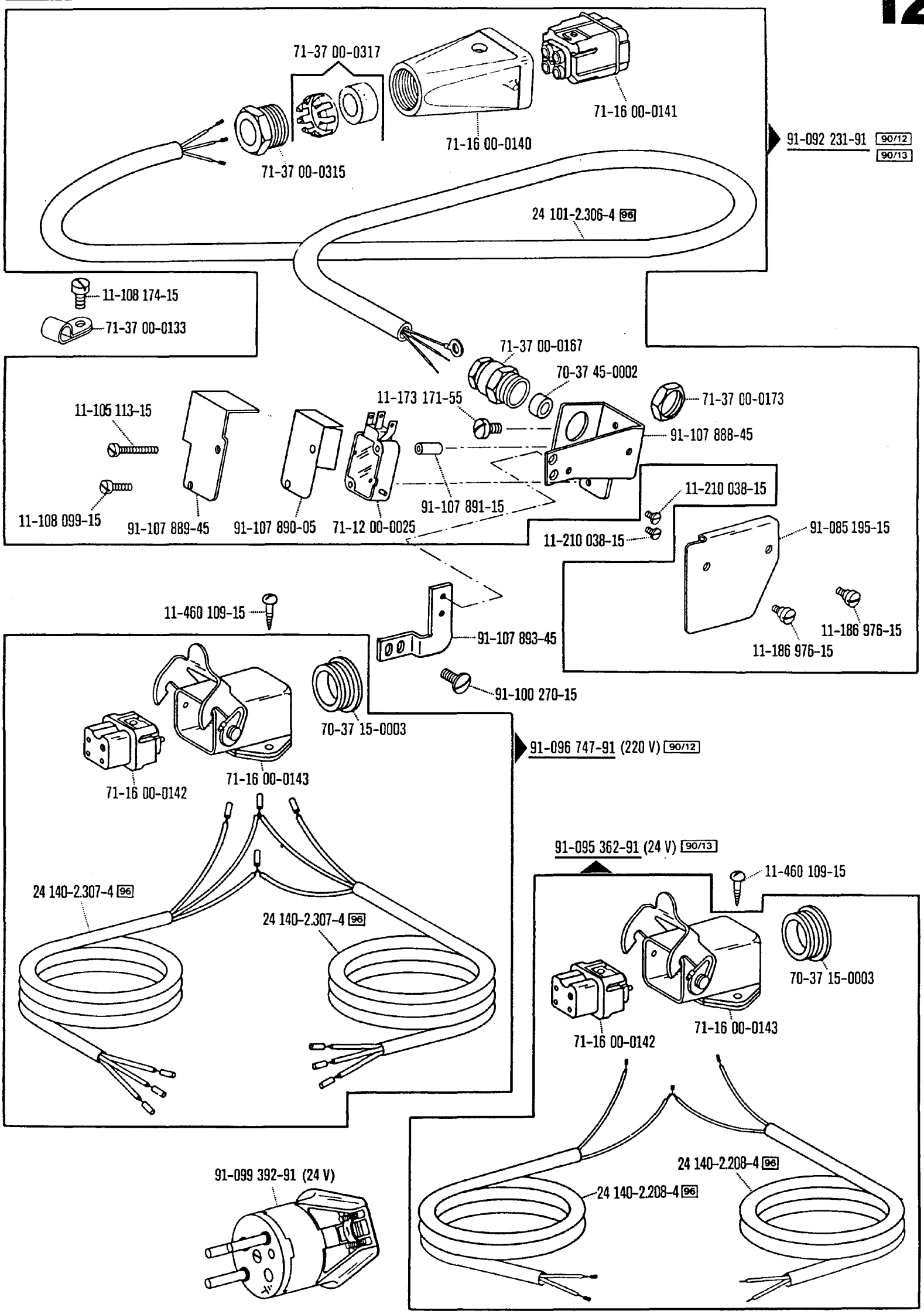
71-37 00-0317
71-16 00-0141
71-16 00-0140
71-37 00-0315
91-092 231-91 90/12 90/13
24 101-2.306-4 96
11-108 174-15
71-37 00-0133
71-37 00-0167
70-37 45-0002
71-37 00-0173
11-173 171-55
11-105 113-15
91-107 888-45
11-210 038-15
91-107 891-15
11-108 099-15
91-107 889-45
91-107 890-05
71-12 00-0025
11-210 038-15
91-085 195-15
11-460 109-15
91-107 893-45
11-186 976-15
11-186 976-15
91-100 270-15
70-37 15-0003
91-096 747-91 (220 V) 90/12
71-16 00-0143
71-16 00-0142
91-095 362-91 (24 V) 90/13
11-460 109-15
24 140-2.307-4 96
24 140-2.307-4 96
70-37 15-0003
71-16 00-0143
71-16 00-0142
91-099 392-91 (24 V)
24 140-2.208-4 96
24 140-2.208-4 96

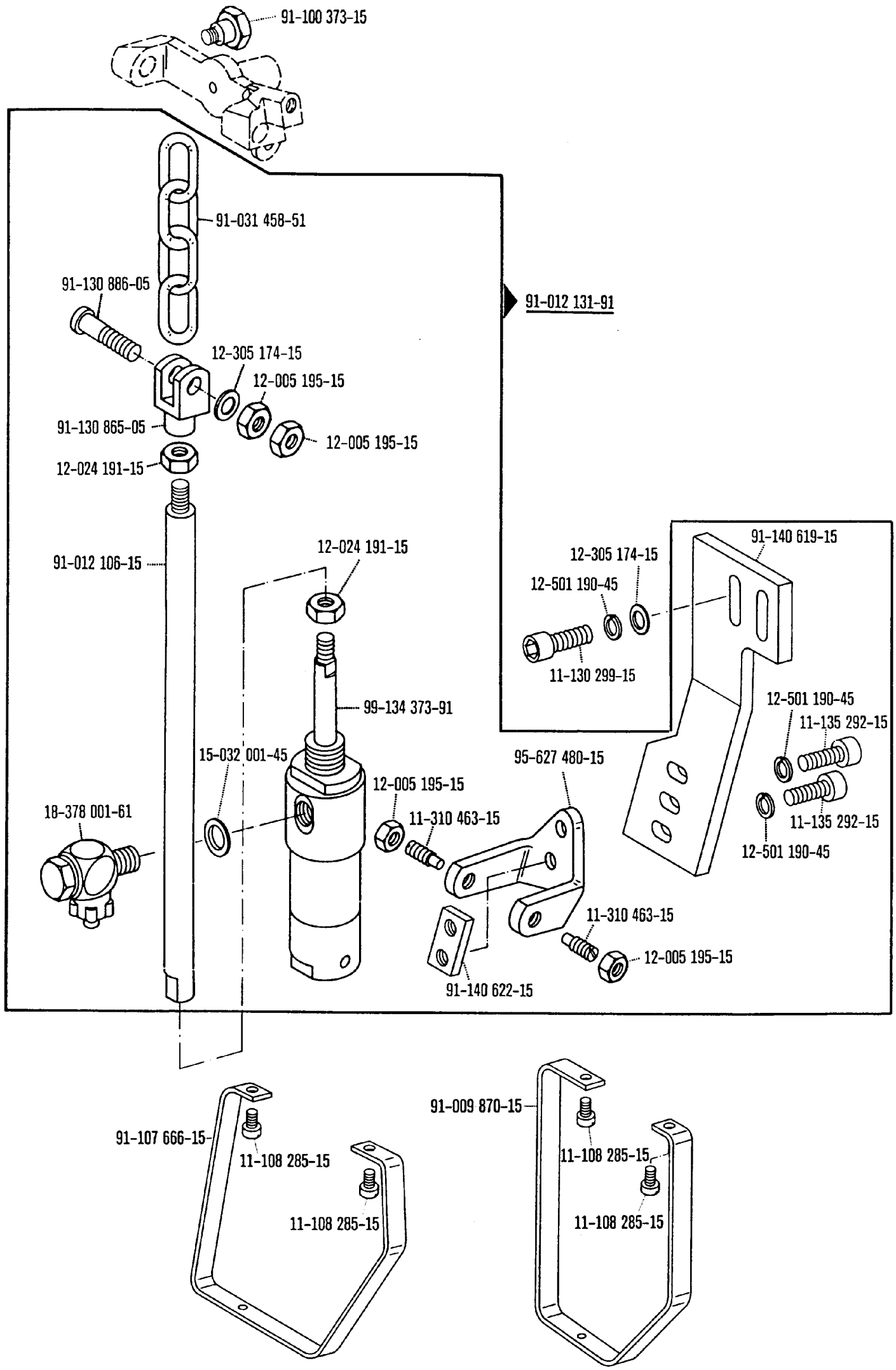

00-000 000-00 00-000 000-00 00-000 000-00 ☐ siehe Erläuterungen Register 0
see explanations on section 0
voir lègende registre 0
ver explicaciones del registro 0

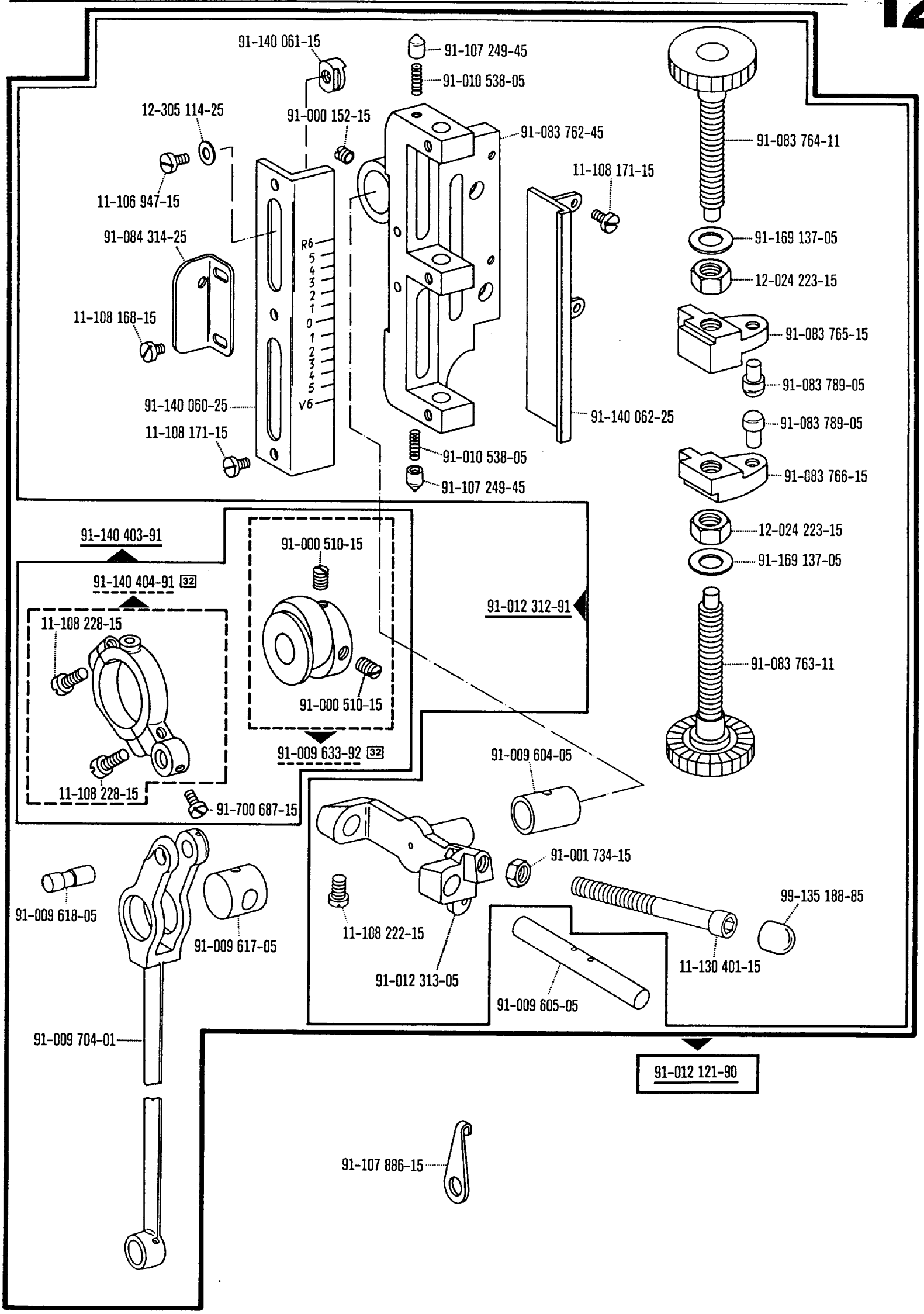
91-140 061-15
91-107 249-45
91-010 538-05
12-305 114-25
91-000 152-15
91-083 762-45
91-083 764-11
11-108 171-15
11-106 947-15
91-084 314-25
91-169 137-05
12-024 223-15
R6
5
4
3
2
1
0
1
2
3
4
5
V6
11-108 168-15
91-083 765-15
91-083 789-05
91-140 060-25
91-140 062-25
91-083 789-05
11-108 171-15
91-010 538-05
91-083 766-15
91-107 249-45
91-140 403-91
91-000 510-15
12-024 223-15
91-169 137-05
91-140 404-91 32
91-012 312-91
11-108 228-15
91-083 763-11
91-000 510-15
91-009 633-92 32
91-009 604-05
11-108 228-15
91-700 687-15
91-001 734-15
91-009 618-05
99-135 188-85
11-108 222-15
91-009 617-05
11-130 401-15
91-012 313-05
91-009 605-05
91-009 704-01
91-012 121-90
91-107 886-15

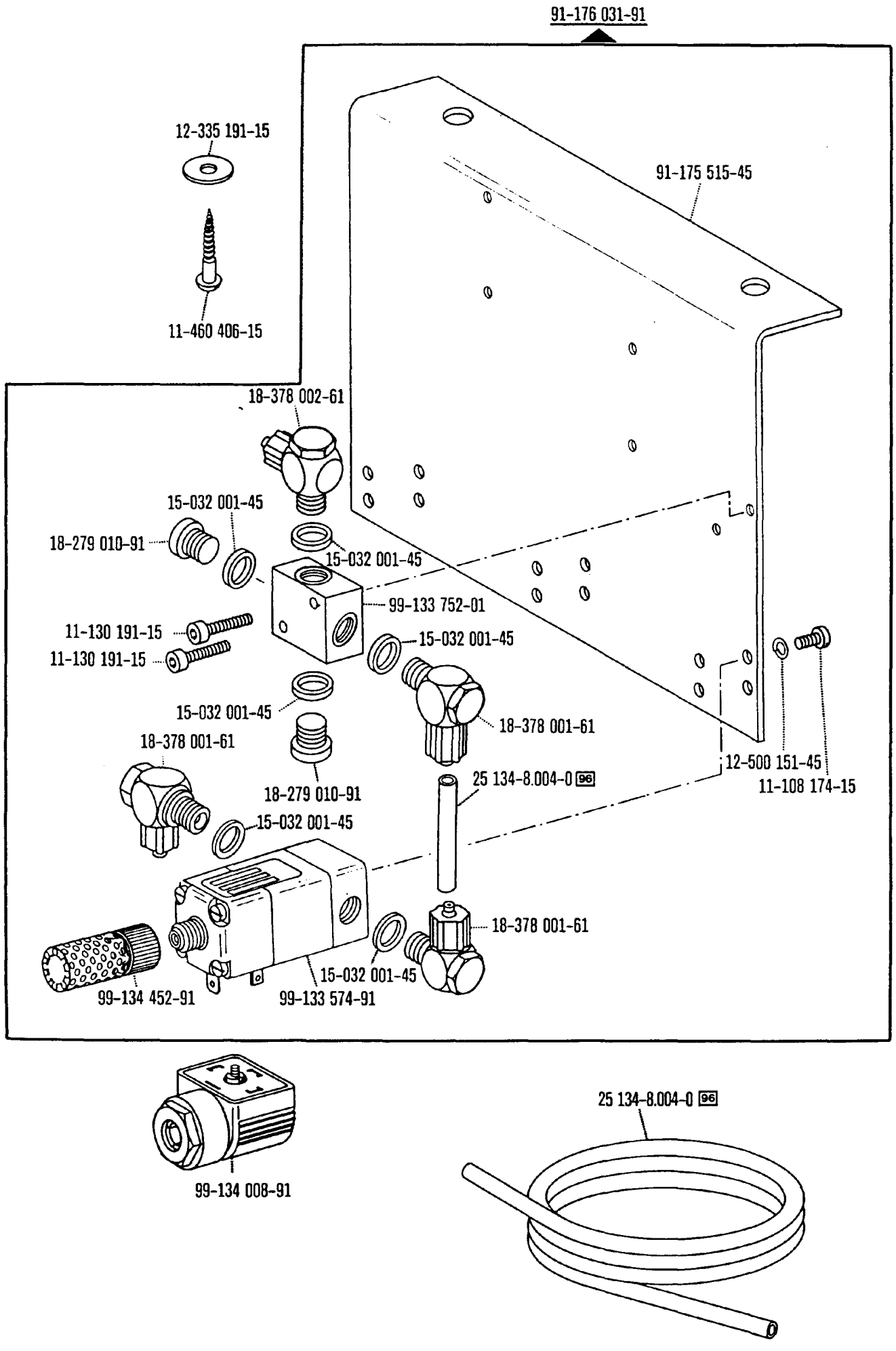
91-176 031-91
12-335 191-15
91-175 515-45
11-460 406-15
18-378 002-61
15-032 001-45
18-279 010-91
15-032 001-45
99-133 752-01
11-130 191-15
11-130 191-15
15-032 001-45
15-032 001-45
18-378 001-61
18-378 001-61
12-500 151-45
11-108 174-15
18-279 010-91
25 134-8.004-0 96
15-032 001-45
18-378 001-61
15-032 001-45
99-134 452-91
99-133 574-91
99-134 008-91
25 134-8.004-0 96

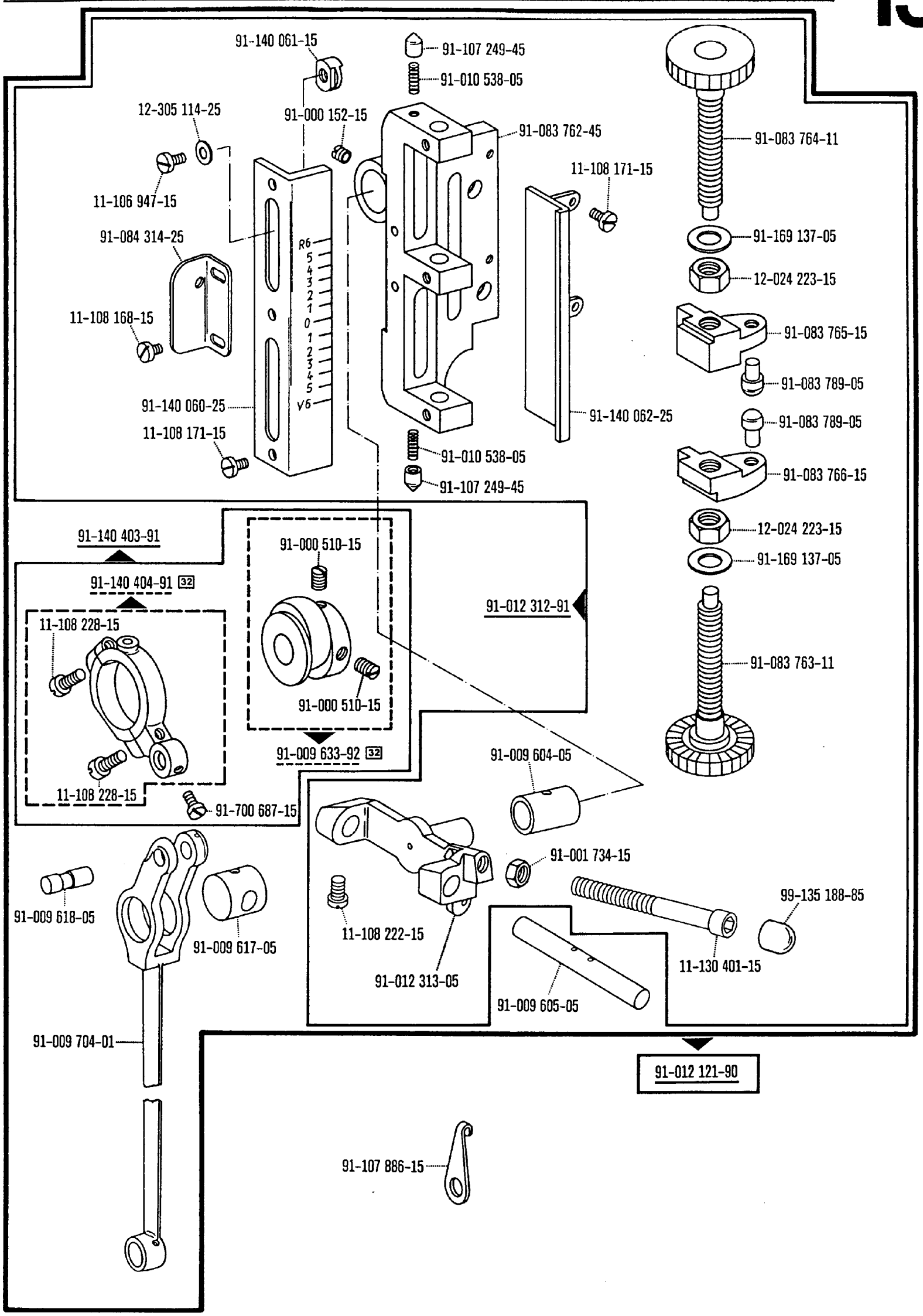
91-140 061-15
91-107 249-45
91-010 538-05
12-305 114-25
91-000 152-15
91-083 762-45
91-083 764-11
11-108 171-15
11-106 947-15
91-084 314-25
91-169 137-05
12-024 223-15
R6
5
4
3
2
1
0
1
2
3
4
5
V6
11-108 168-15
91-083 765-15
91-083 789-05
91-140 060-25
91-140 062-25
91-083 789-05
11-108 171-15
91-010 538-05
91-083 766-15
91-107 249-45
12-024 223-15
91-140 403-91
91-000 510-15
91-169 137-05
91-140 404-91 32
91-012 312-91
11-108 228-15
91-083 763-11
91-000 510-15
91-009 633-92 32
91-009 604-05
11-108 228-15
91-700 687-15
91-001 734-15
91-009 618-05
99-135 188-85
11-108 222-15
91-009 617-05
11-130 401-15
91-012 313-05
91-009 605-05
91-009 704-01
91-012 121-90
91-107 886-15

-911/15*)
-911/35*) zur · pour les · for · para las Pfaff 294
-911/36*) Pfaff 1294

Wartungseinheit -925/.. erforderlich
Conditioning unit -925/.. required
Conditionneur d'air comprimé -925/.. nécessaire
Requiere grupo acondicionador del aire comprimido -925/..

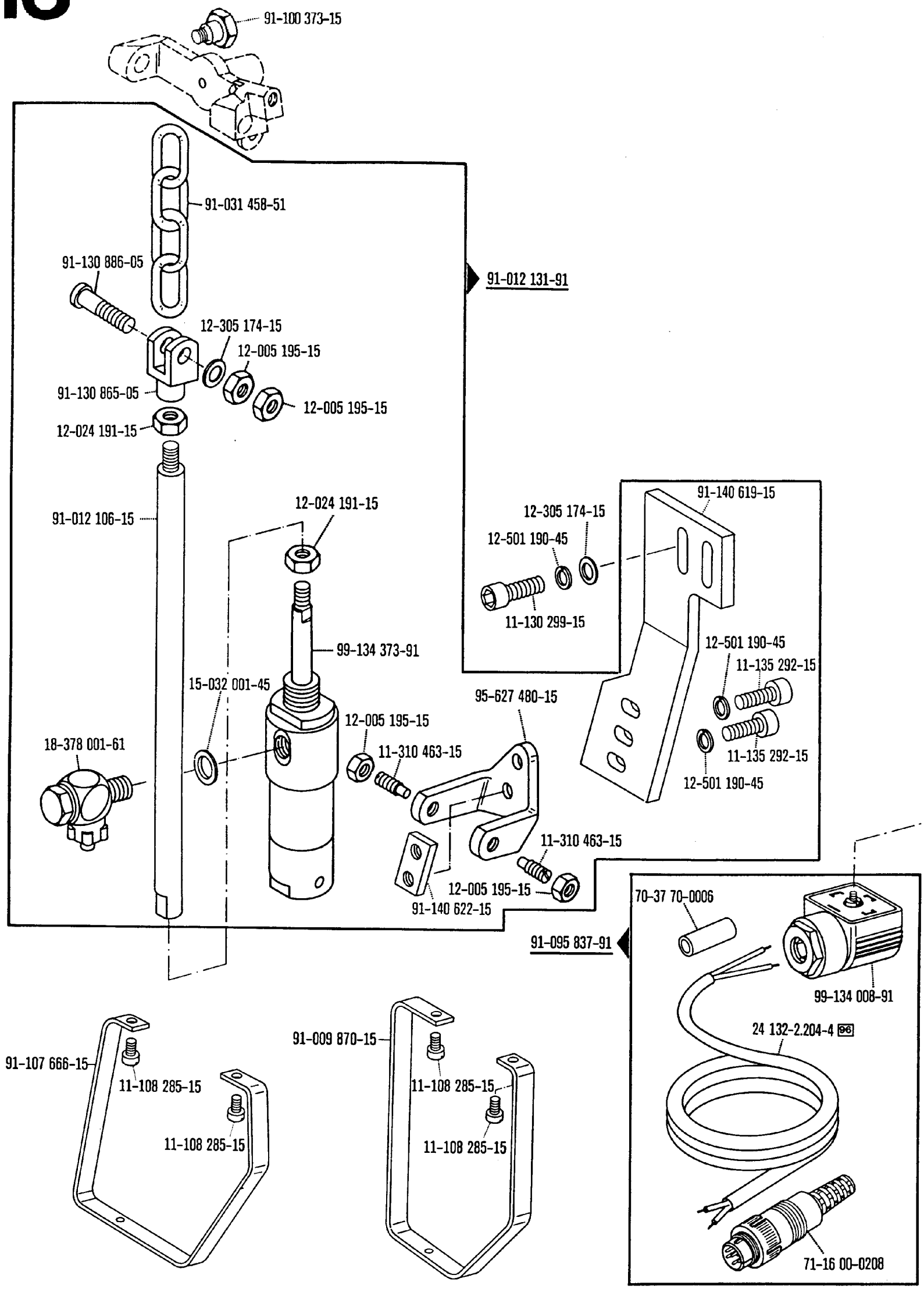

*) Beinhaltet Unterklasse -910/04
Includes subclass -910/04
Comprend la sous-classe -910/04
Comprende la subclase -910/04

00-000 000-00 00-000 000-00 00-000 000-00 ☐ siehe Erläuterungen Register 0
see explanations on section 0
voir légende registre 0
ver explicaciones del registro 0

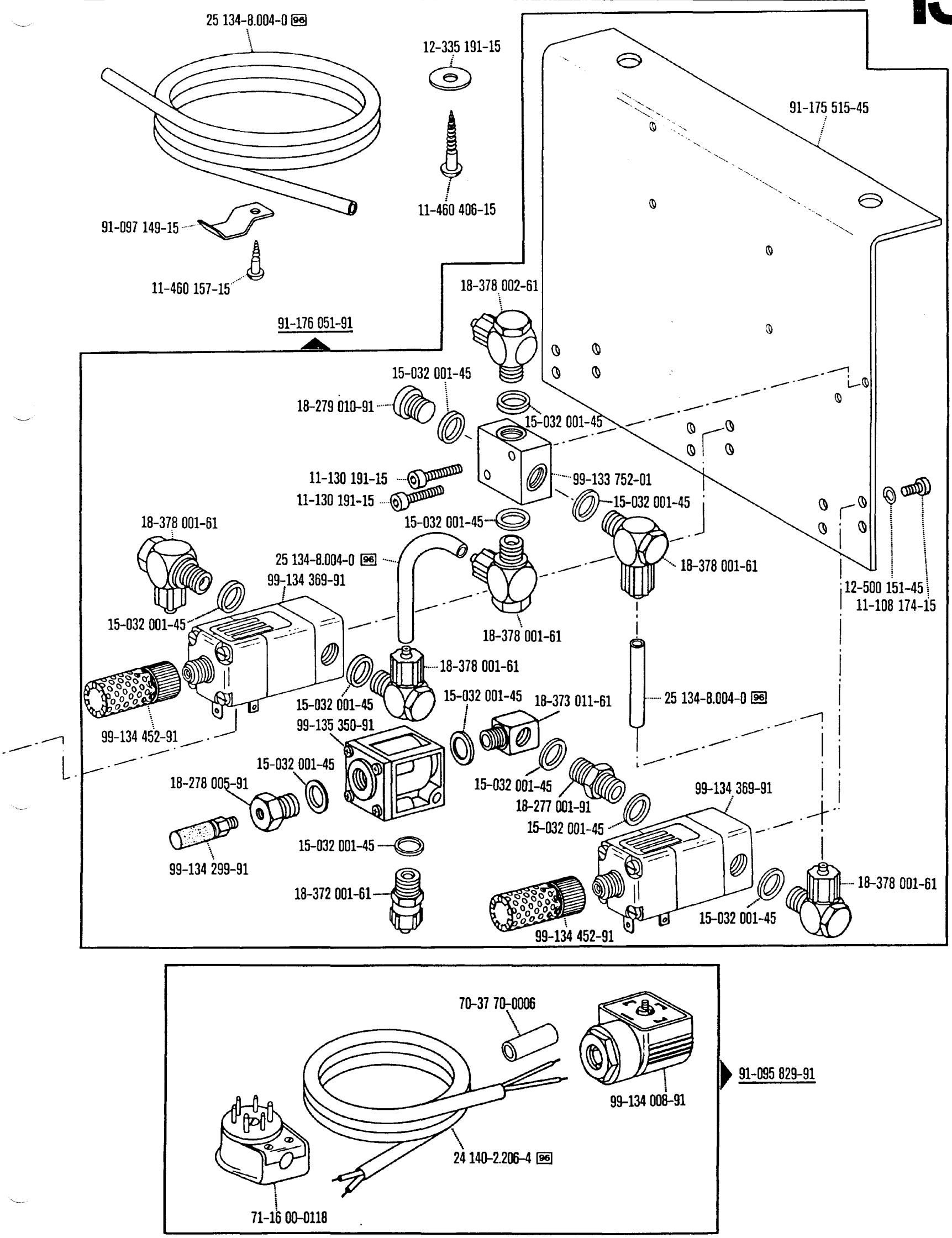
25 134-8.004-0 96
12-335 191-15
91-175 515-45
11-460 406-15
91-097 149-15
11-460 157-15
18-378 002-61
91-176 051-91
15-032 001-45
18-279 010-91
15-032 001-45
11-130 191-15
99-133 752-01
11-130 191-15
15-032 001-45
15-032 001-45
18-378 001-61
25 134-8.004-0 96
18-378 001-61
99-134 369-91
12-500 151-45
11-108 174-15
15-032 001-45
18-378 001-61
18-378 001-61
15-032 001-45
15-032 001-45
18-373 011-61
25 134-8.004-0 96
99-134 452-91
99-135 350-91
15-032 001-45
18-278 005-91
15-032 001-45
18-277 001-91
99-134 369-91
15-032 001-45
15-032 001-45
99-134 299-91
18-372 001-61
18-378 001-61
99-134 452-91
15-032 001-45
70-37 70-0006
91-095 829-91
99-134 008-91
24 140-2.206-4 96
71-16 00-0118

-911/15*)
-911/35*) zur · pour les · for · para las **Pfaff 294**
-911/36*) **Pfaff 1294**

Wartungseinheit -925/.. erforderlich
Conditioning unit -925/.. required
Conditionneur d'air comprimé -925/.. nécessaire
Requiere grupo acondicionador del aire comprimido -925/..

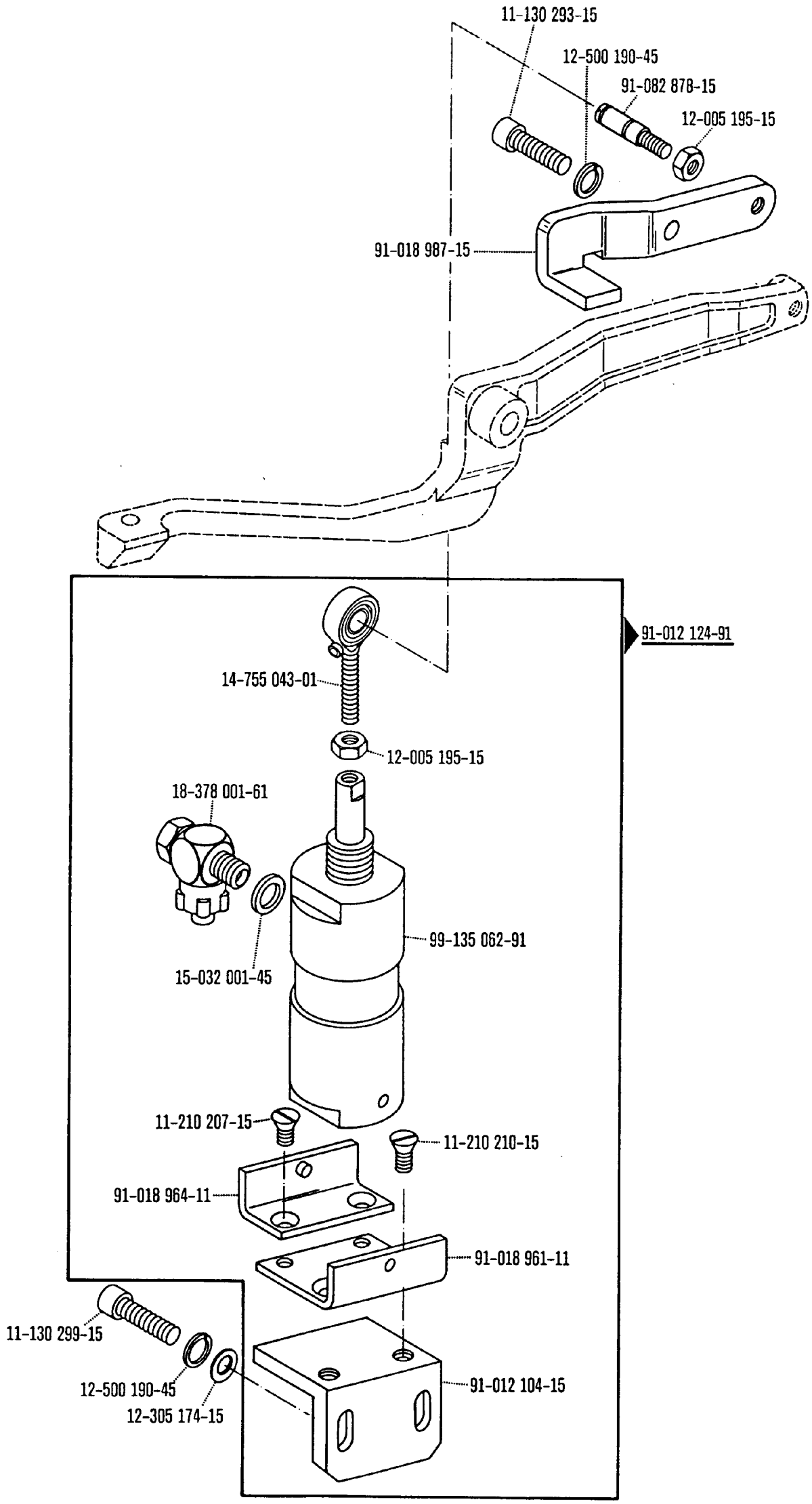

*) Beinhaltet Unterklasse -910/04
Includes subclass -910/04
Comprend la sous-classe -910/04
Comprende la subclase -910/04

00-000 000-00 00-000 000-00 00-000 000-00 ☐ siehe Erläuterungen Register 0
see explanations on section 0
voir légende registre 0
ver explicaciones del registro 0

91-092 210-91

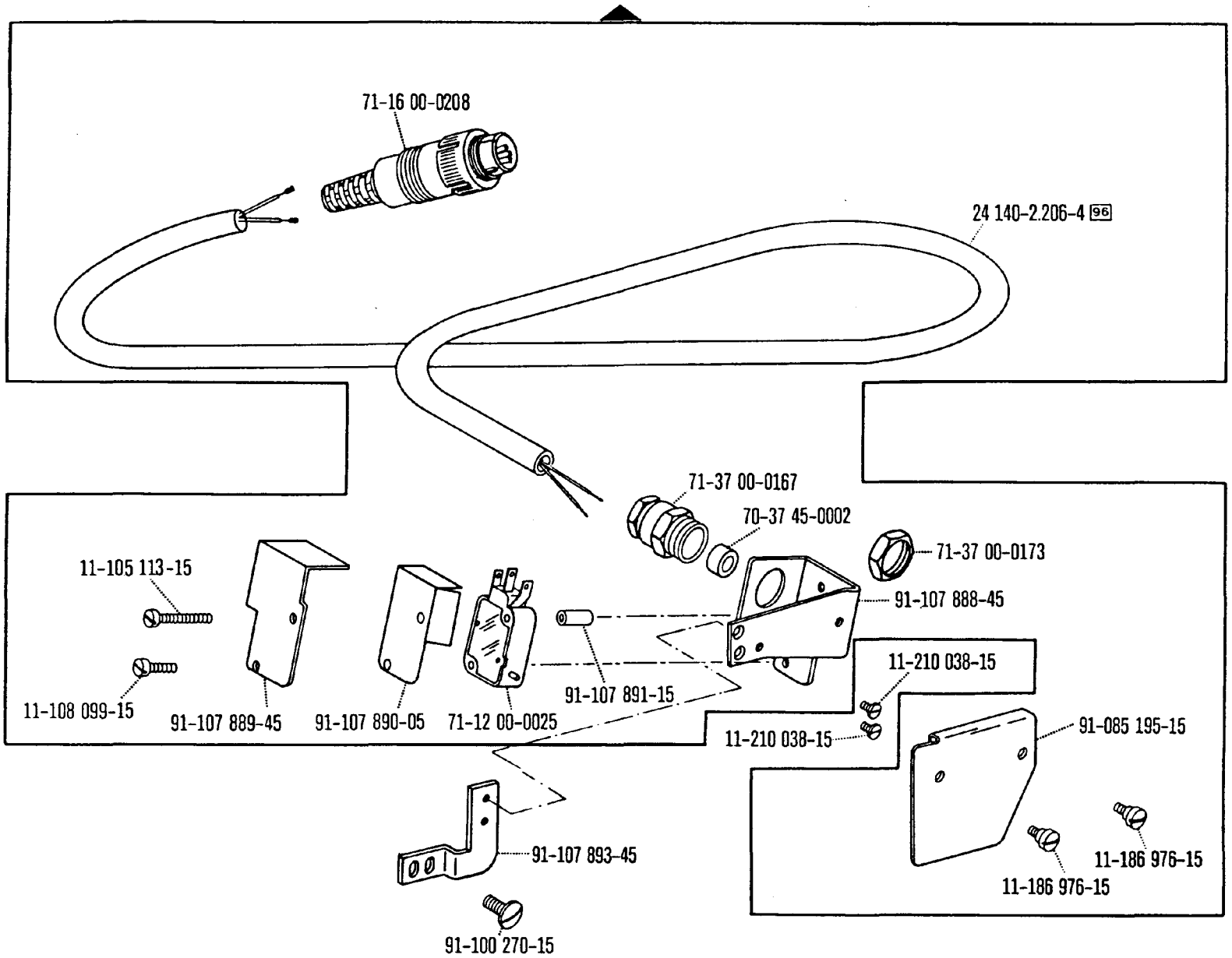
71-16 00-0208
24 140-2.206-4 96
71-37 00-0167
70-37 45-0002
71-37 00-0173
91-107 888-45
11-105 113-15
11-108 099-15
91-107 889-45
91-107 890-05
71-12 00-0025
91-107 891-15
11-210 038-15
11-210 038-15
91-085 195-15
91-107 893-45
11-186 976-15
11-186 976-15
91-100 270-15

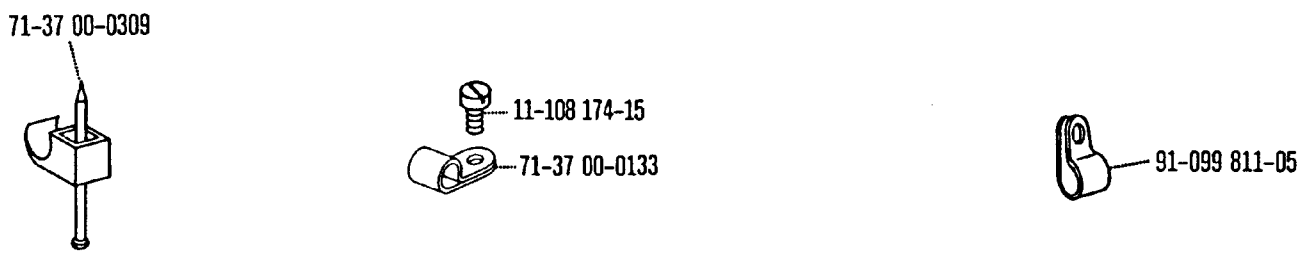
71-37 00-0309
11-108 174-15
71-37 00-0133
91-099 811-05

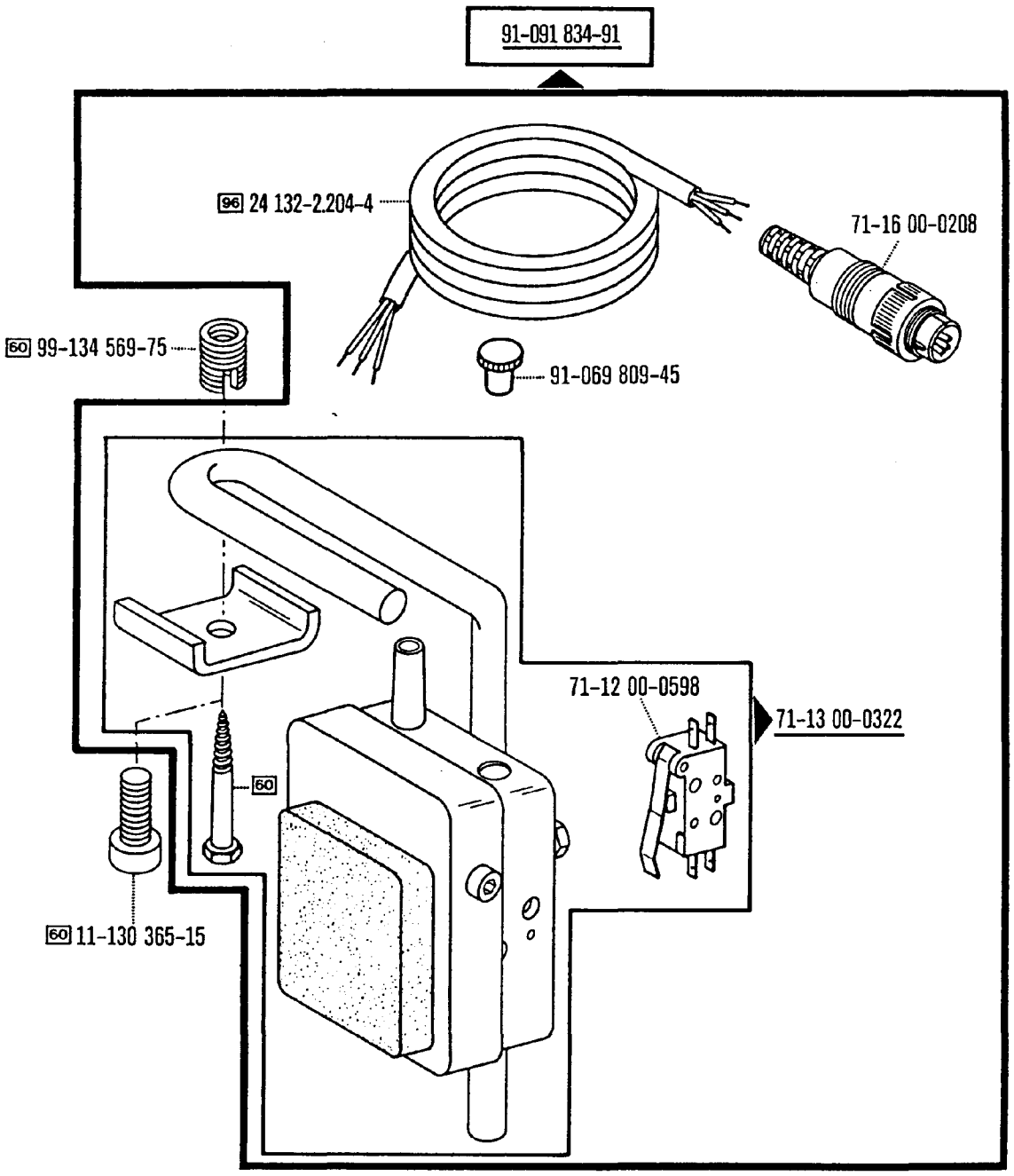

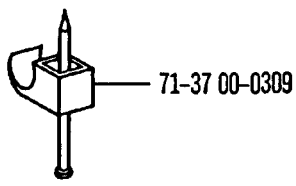

*) Beinhaltet Unterklasse -910/04
Includes subclass -910/04
Comprend la sous-classe -910/04
Comprende la subclase -910/04

00-000 000-00 00-000 000-00 00-000 000-00 ☐ siehe Erläuterungen Register 0
see explanations on section 0
voir légende registre 0
ver explicaciones del registro 0

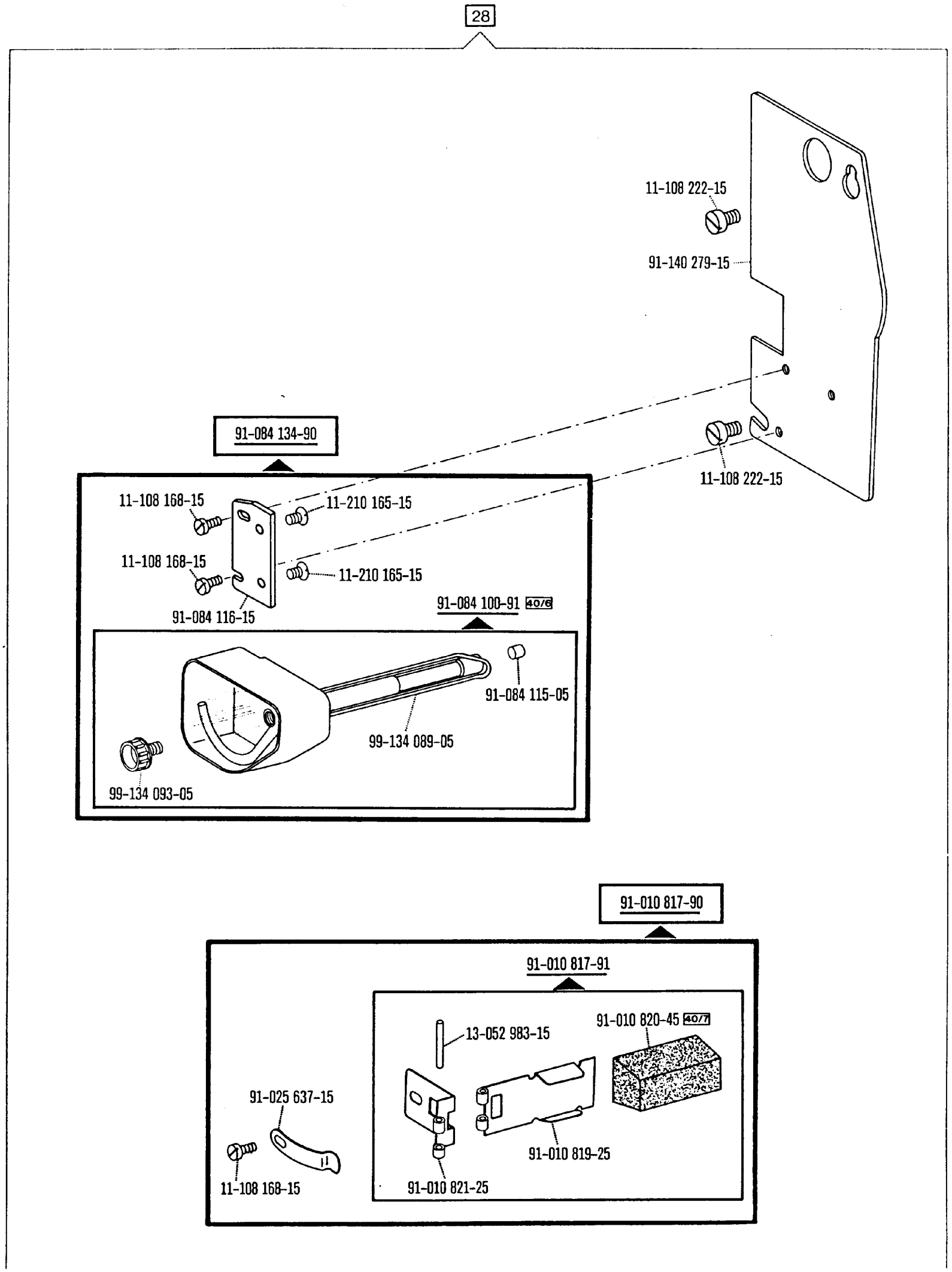
28
11-108 222-15
91-140 279-15
11-108 222-15
91-084 134-90
11-108 168-15
11-210 165-15
11-108 168-15
11-210 165-15
91-084 116-15
91-084 100-91 40/6
91-084 115-05
99-134 089-05
99-134 093-05
91-010 817-90
91-010 817-91
13-052 983-15
91-010 820-45 40/7
91-025 637-15
91-010 819-25
11-108 168-15
91-010 821-25

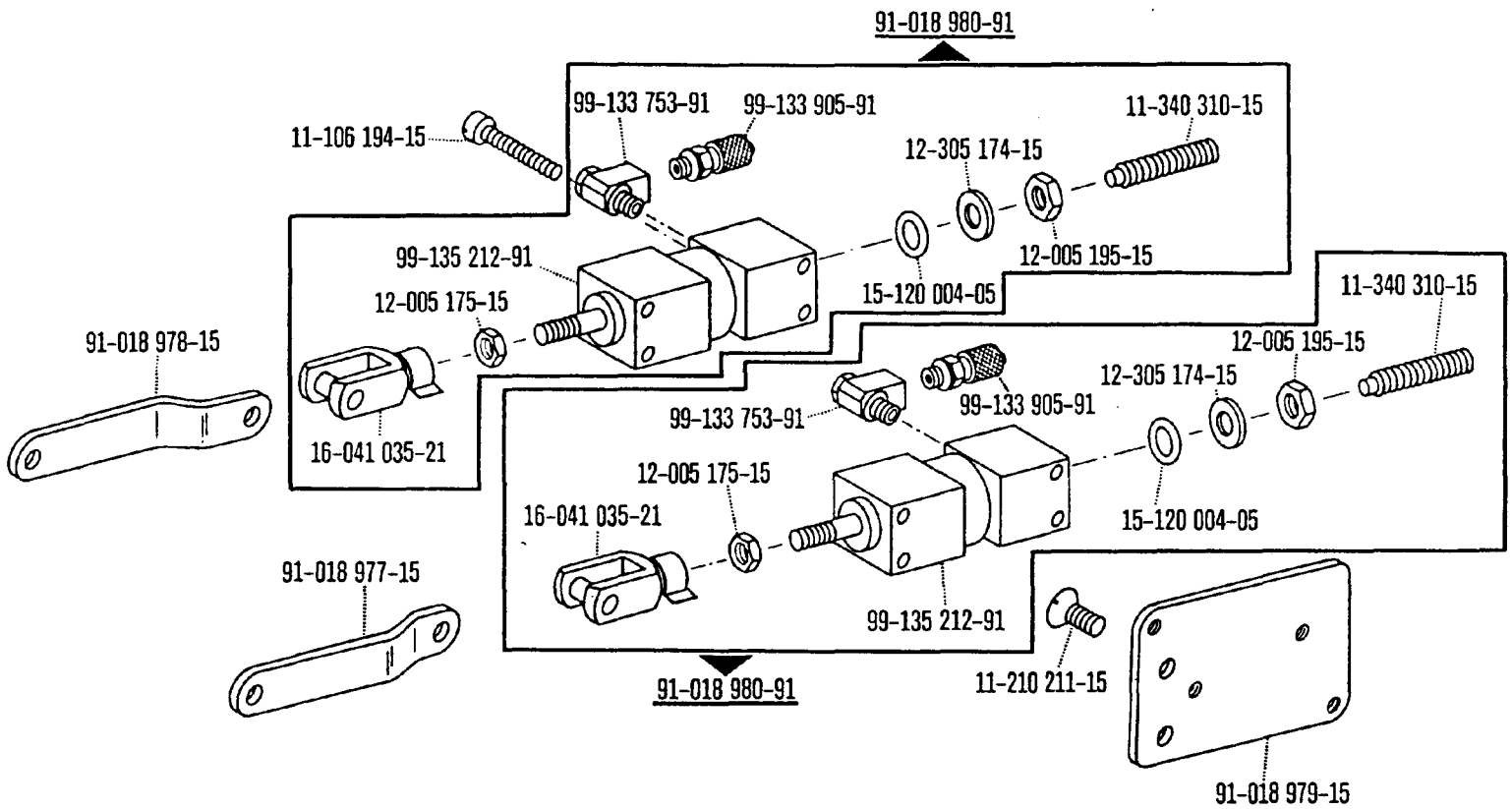
91-018 980-91
99-133 753-91
99-133 905-91
11-340 310-15
11-106 194-15
12-305 174-15
12-005 195-15
99-135 212-91
15-120 004-05
12-005 175-15
11-340 310-15
91-018 978-15
12-005 195-15
12-305 174-15
99-133 905-91
99-133 753-91
16-041 035-21
12-005 175-15
16-041 035-21
15-120 004-05
91-018 977-15
99-135 212-91
91-018 980-91
11-210 211-15
91-018 979-15

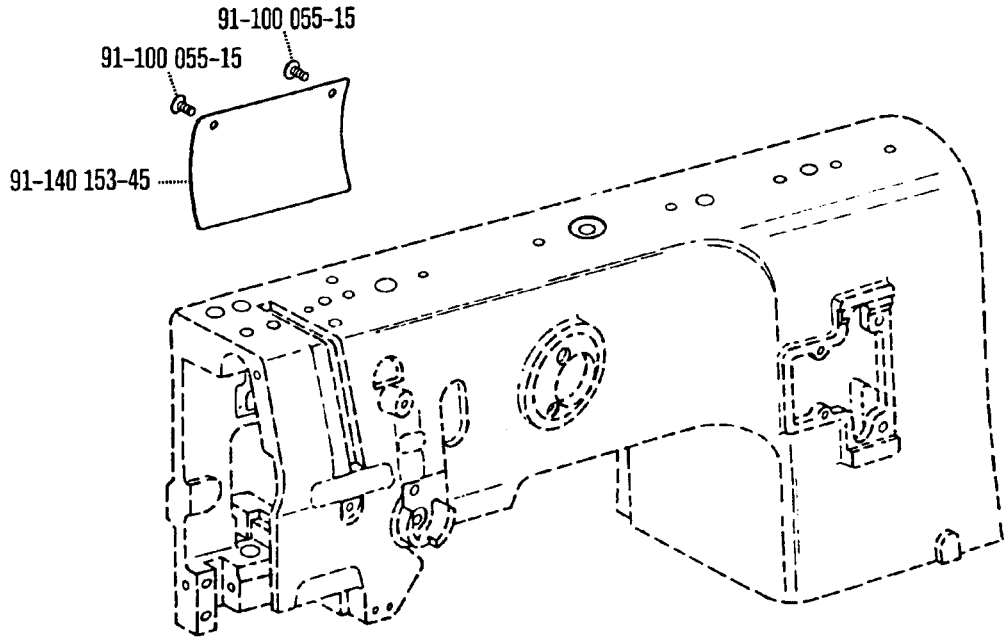
91-100 055-15
91-100 055-15
91-140 153-45

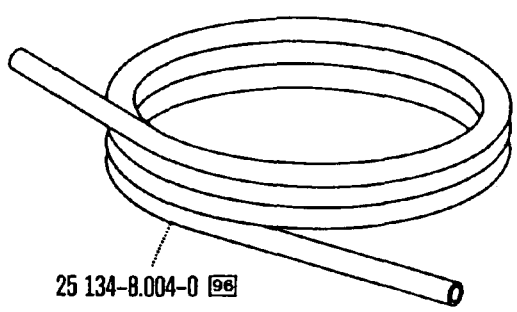
25 134-8.004-0 96

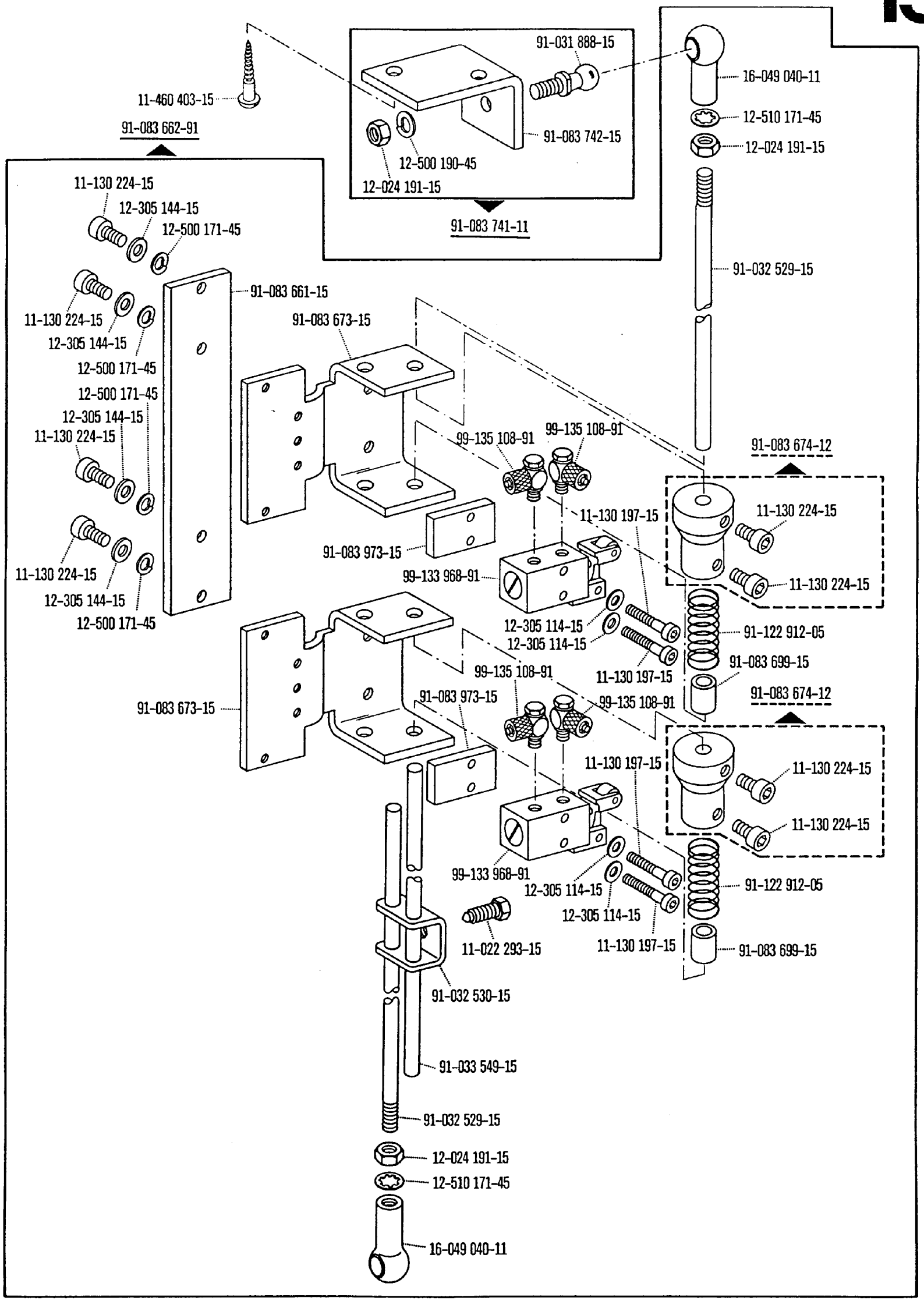

00-000 000-00 00-000 000-00 00-000 000-00 ☐ siehe Erläuterungen Register 0
see explanations on section 0
voir légende registre 0
ver explicaciones del registro 0

91-171 462-90

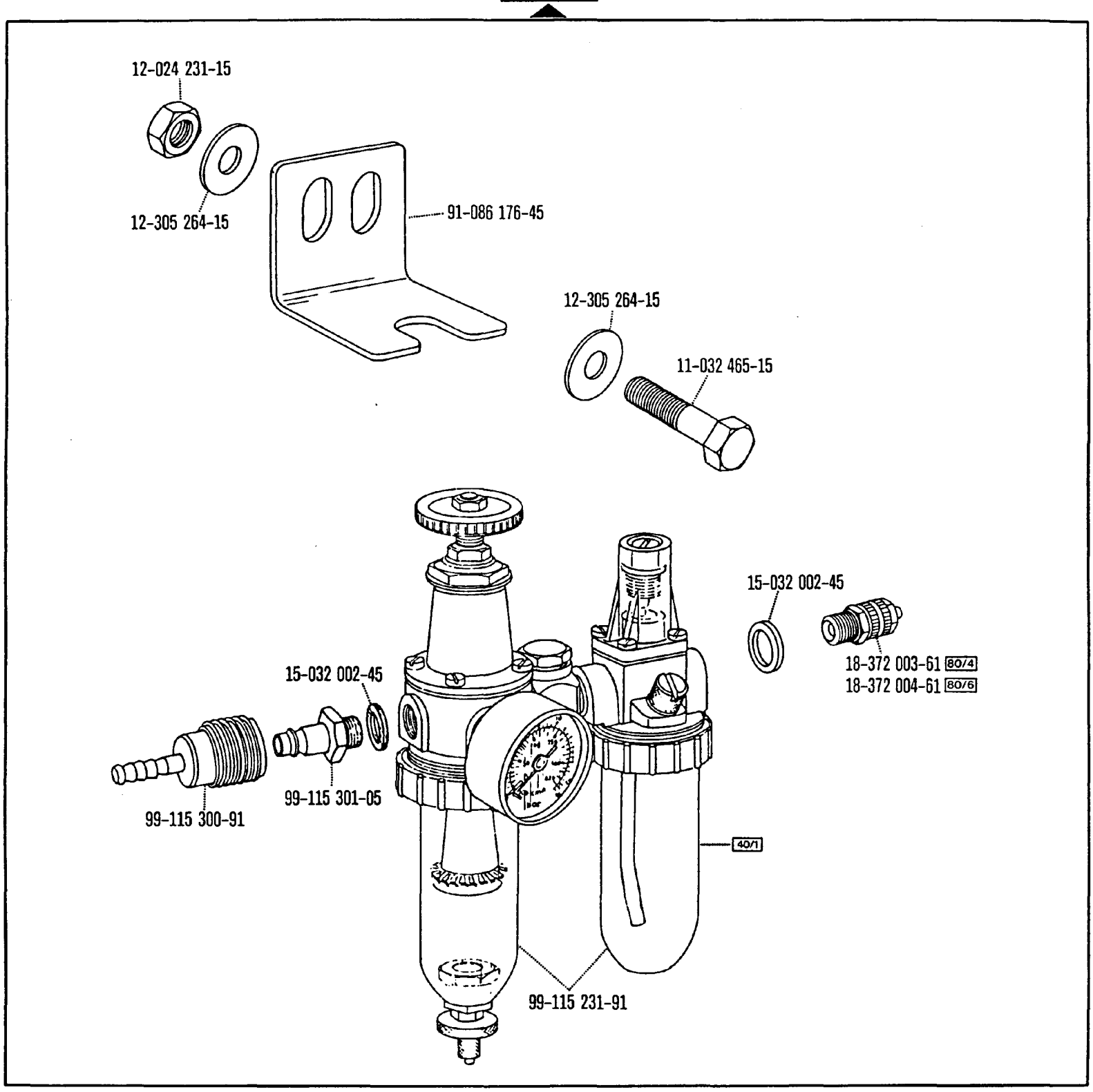

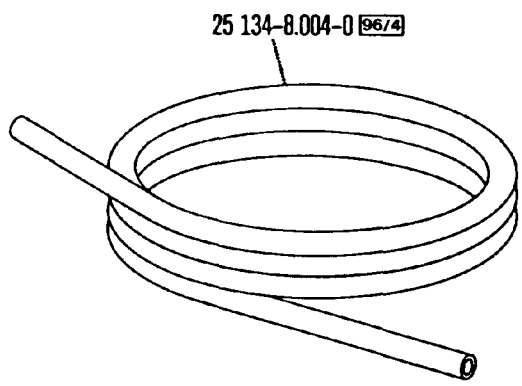

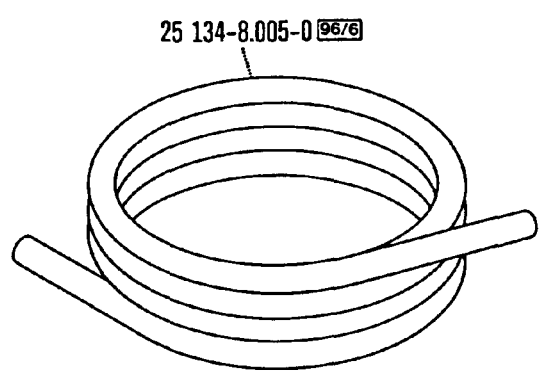

00-000 000-00 00-000 000-00 00-000 000-00 ☐ siehe Erläuterungen Register 0
see explanations on section 0
voir légende registre 0
ver explicaciones del registro 0

91-082 231-90

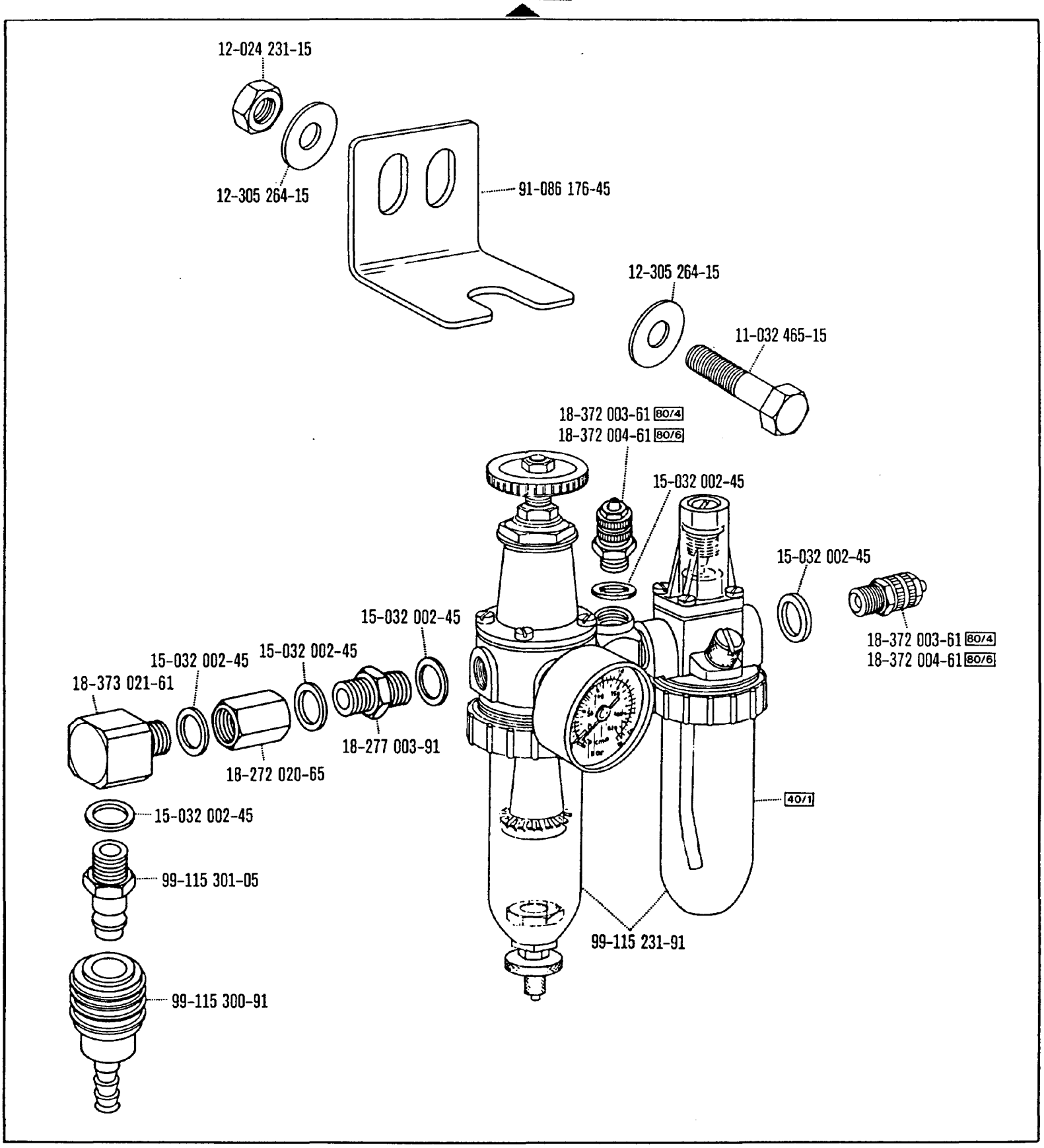
12-024 231-15
12-305 264-15
91-086 176-45
12-305 264-15
11-032 465-15
18-372 003-61 80/4
18-372 004-61 80/6
15-032 002-45
15-032 002-45
18-372 003-61 80/4
18-372 004-61 80/6
15-032 002-45
15-032 002-45
15-032 002-45
18-373 021-61
18-272 020-65
18-277 003-91
40/1
15-032 002-45
99-115 301-05
99-115 231-91
99-115 300-91

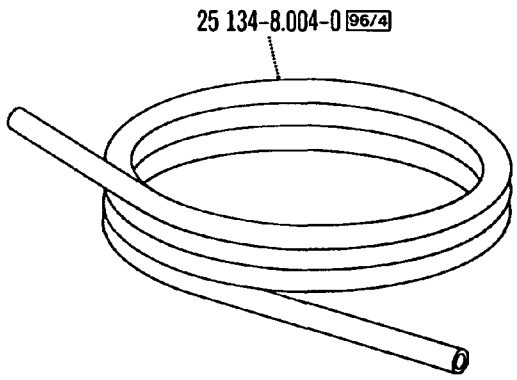
25 134-8.004-0 96/4

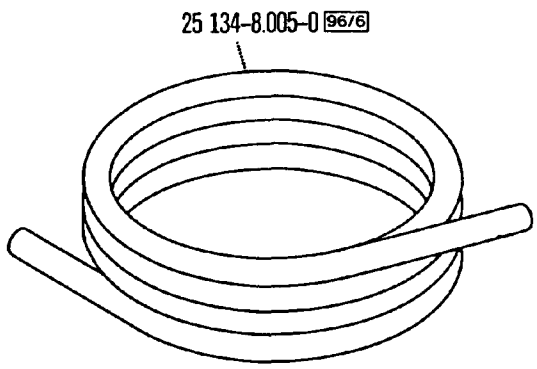
25 134-8.005-0 96/6

91-033 073-90

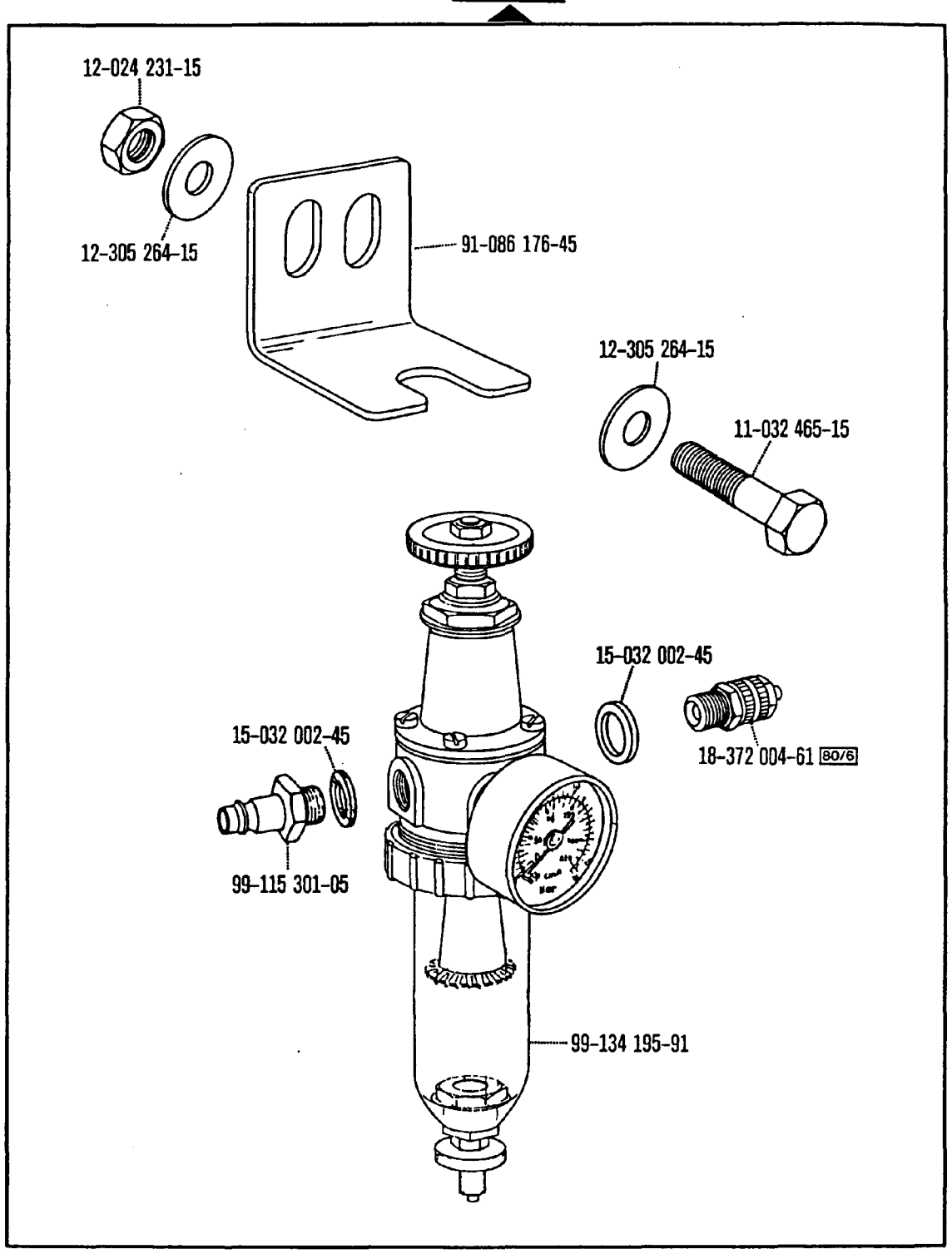

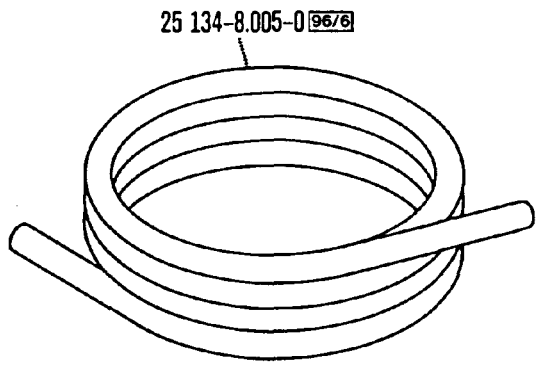

00-000 000-00 00-000 000-00 00-000 000-00 ☐ siehe Erläuterungen Register 0
see explanations on section 0
voir légende registre 0
ver explicaciones del registro 0

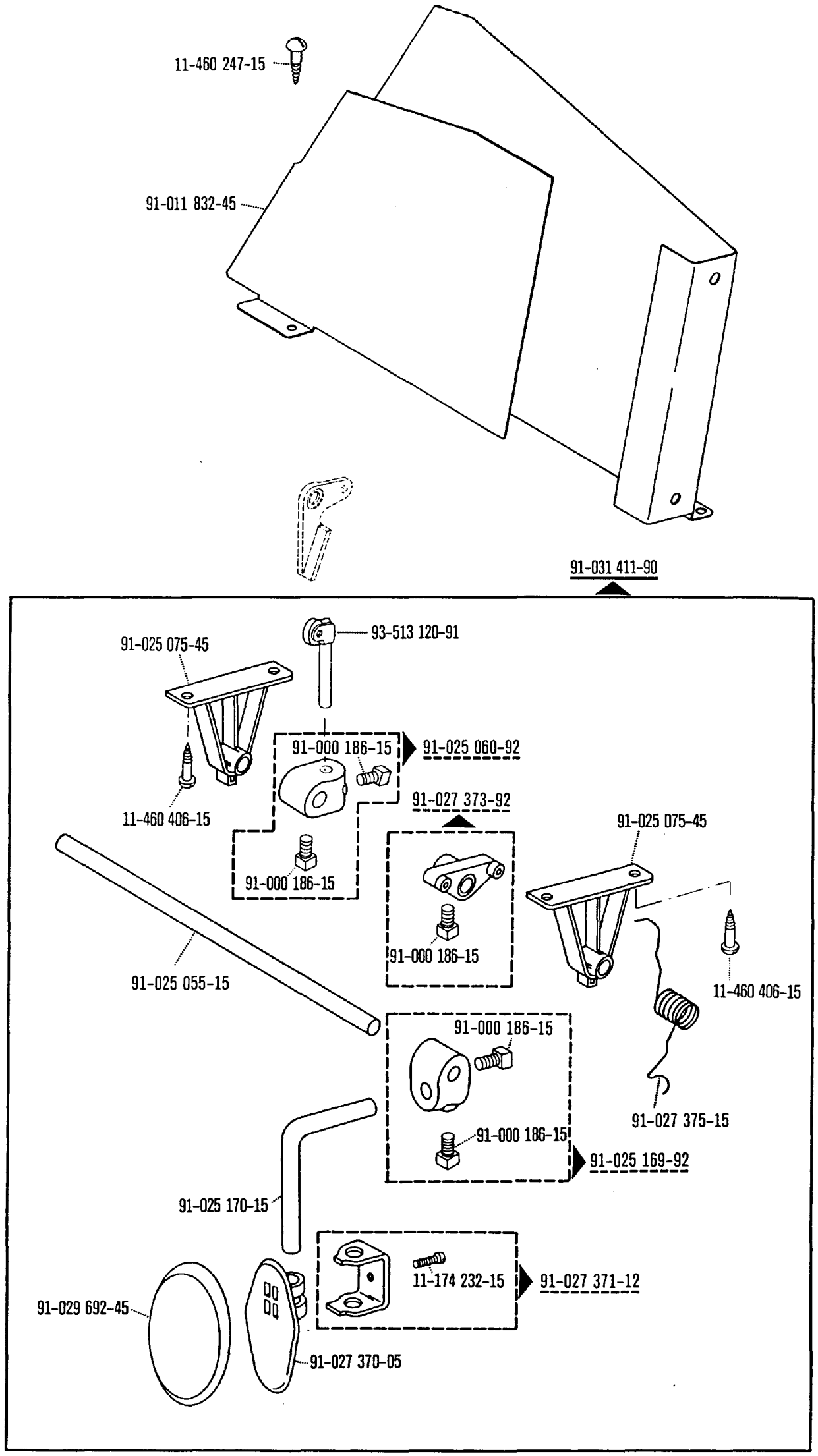
11-460 247-15
91-011 832-45
91-031 411-90
93-513 120-91
91-025 075-45
91-000 186-15
91-025 060-92
11-460 406-15
91-027 373-92
91-025 075-45
91-000 186-15
91-000 186-15
11-460 406-15
91-025 055-15
91-000 186-15
91-027 375-15
91-000 186-15
91-025 169-92
91-025 170-15
11-174 232-15
91-027 371-12
91-029 692-45
91-027 370-05

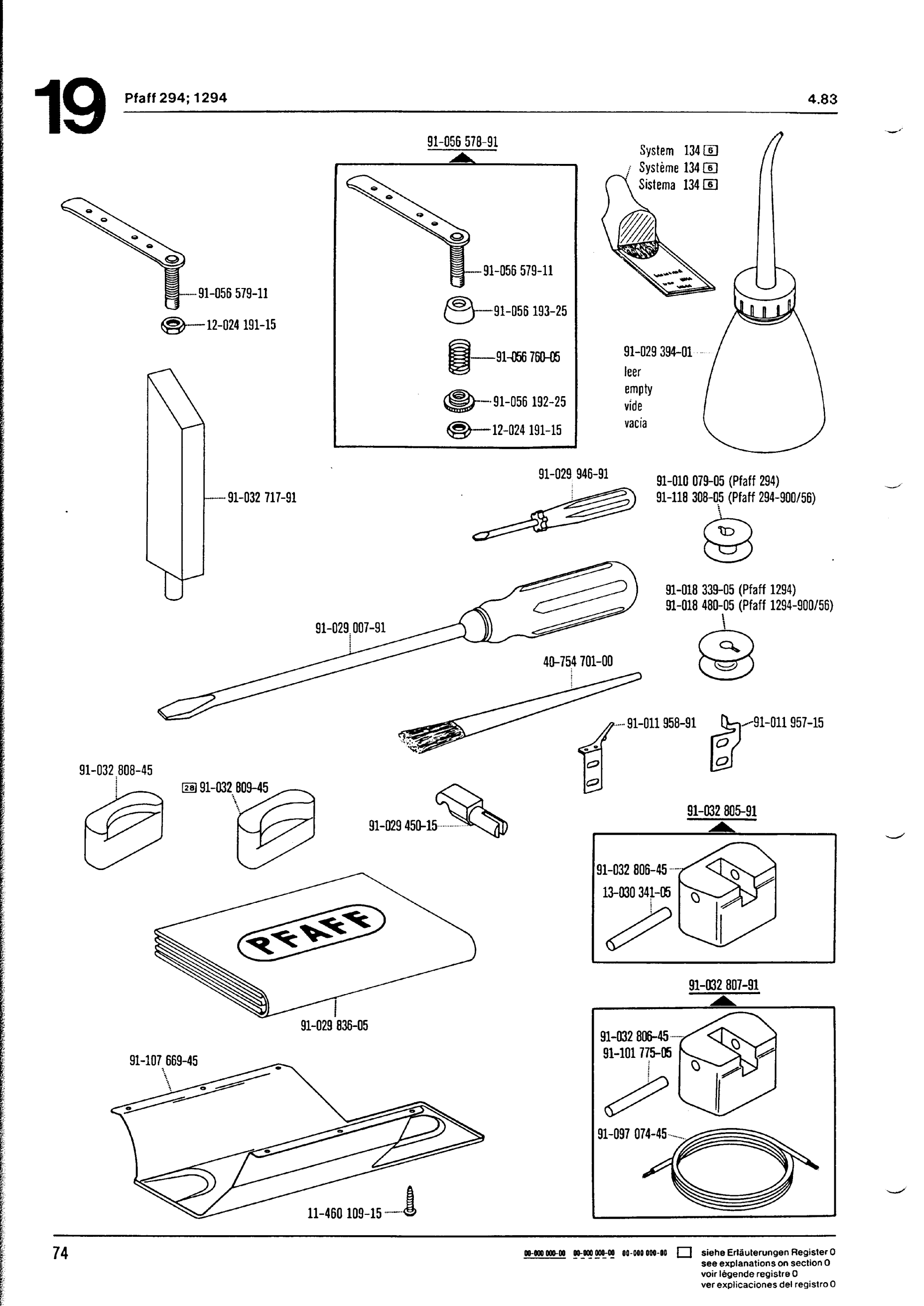

00-000 000-00 00-000 000-00 00-000 000-00 ☐ siehe Erläuterungen Register 0
see explanations on section 0
voir légende registre 0
ver explicaciones del registro 0

91-096 178-91 90/1

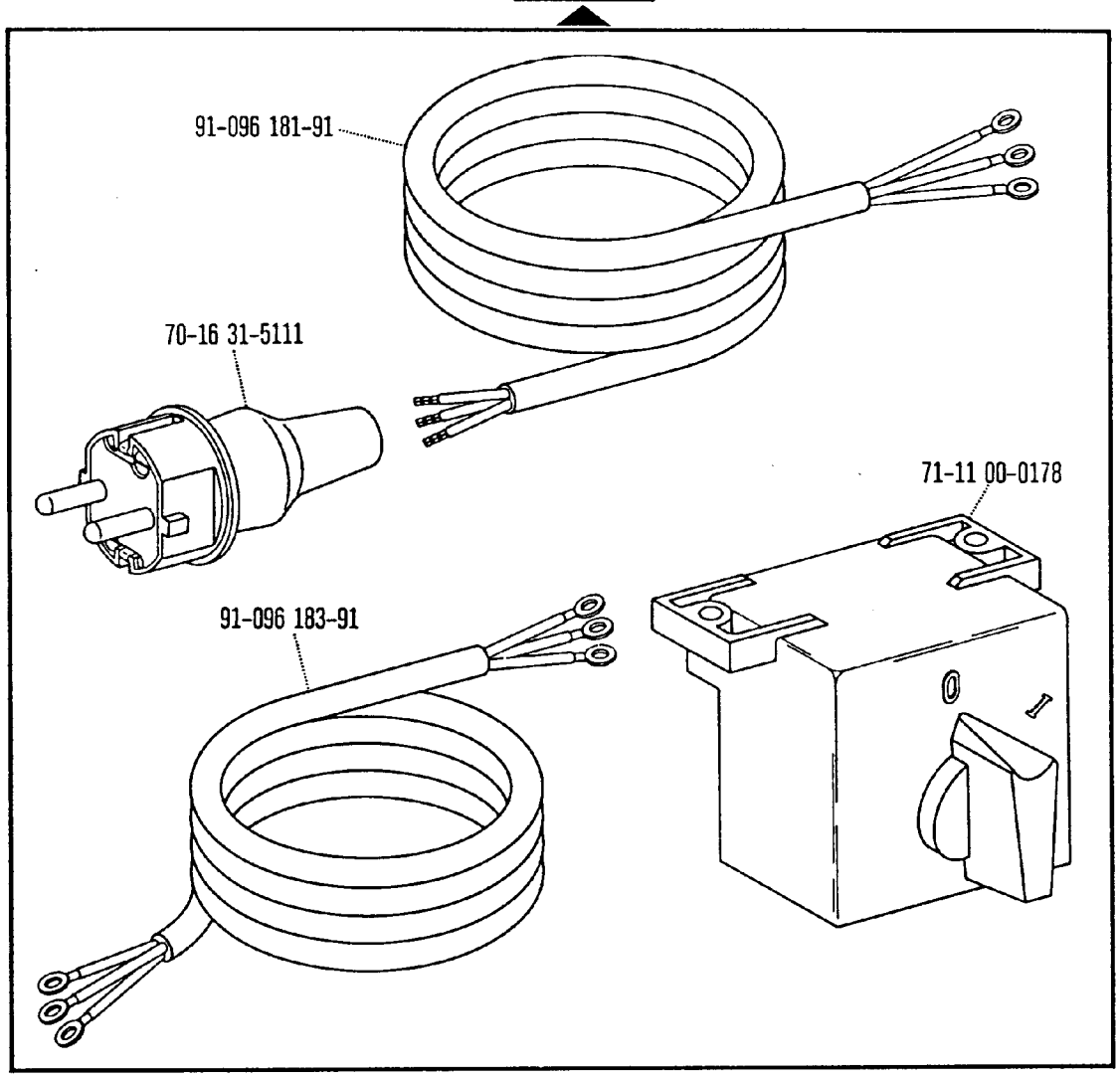

91-095 103-91 90/2

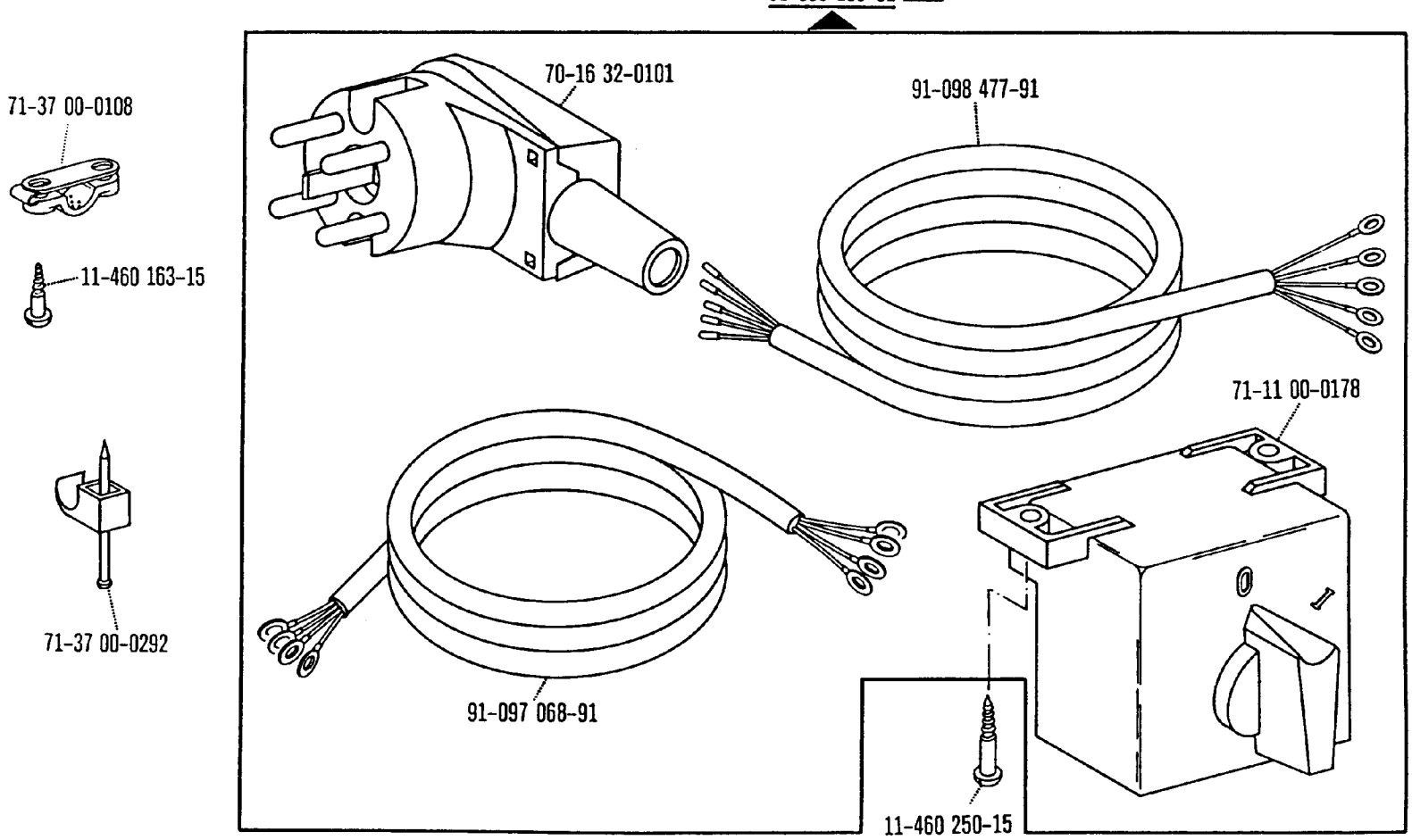

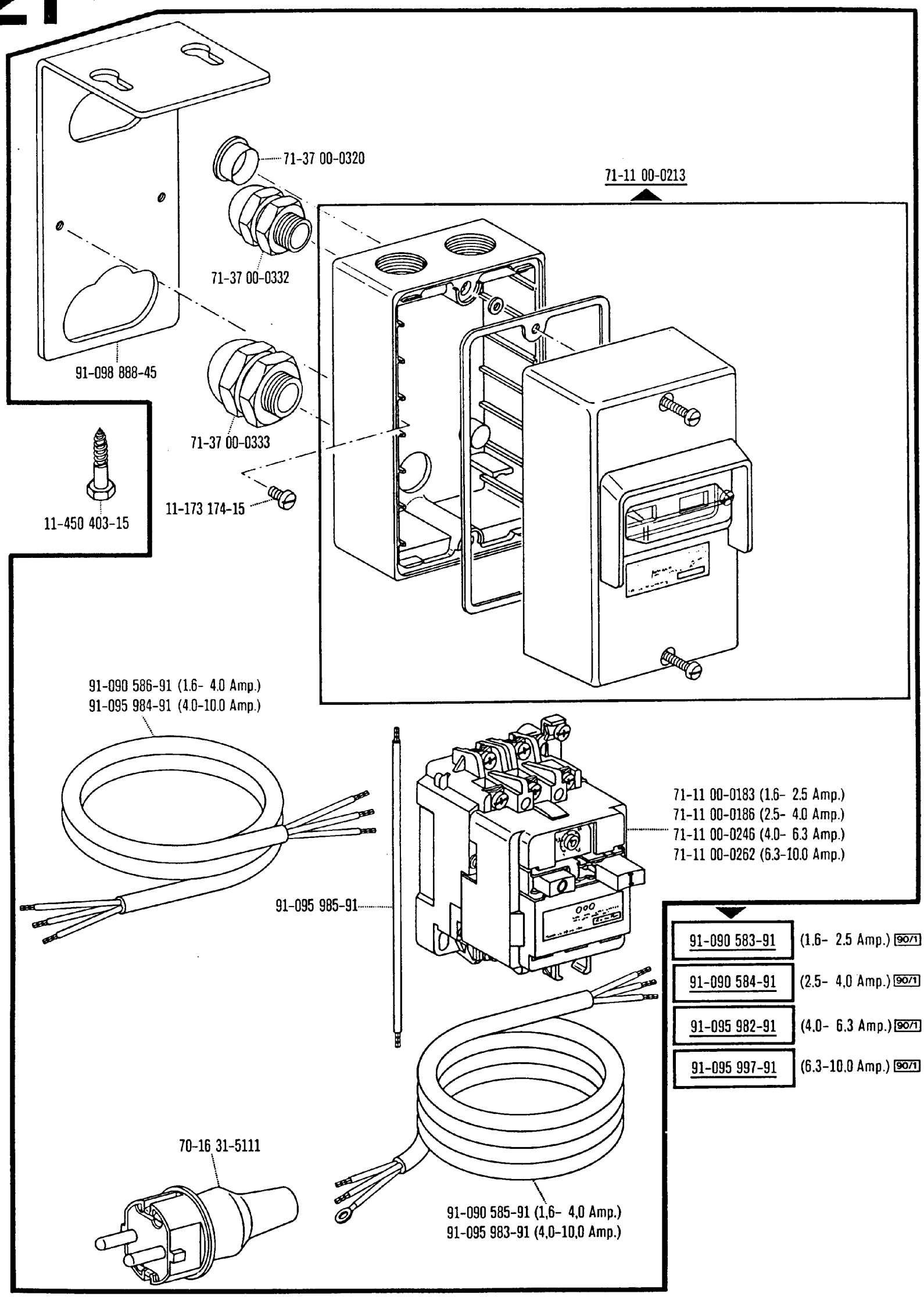

00-000 000-00 00-000 000-00 00-000 000-00 ☐ siehe Erläuterungen Register 0
see explanations on section 0
voir légende registre 0
ver explicaciones del registro 0

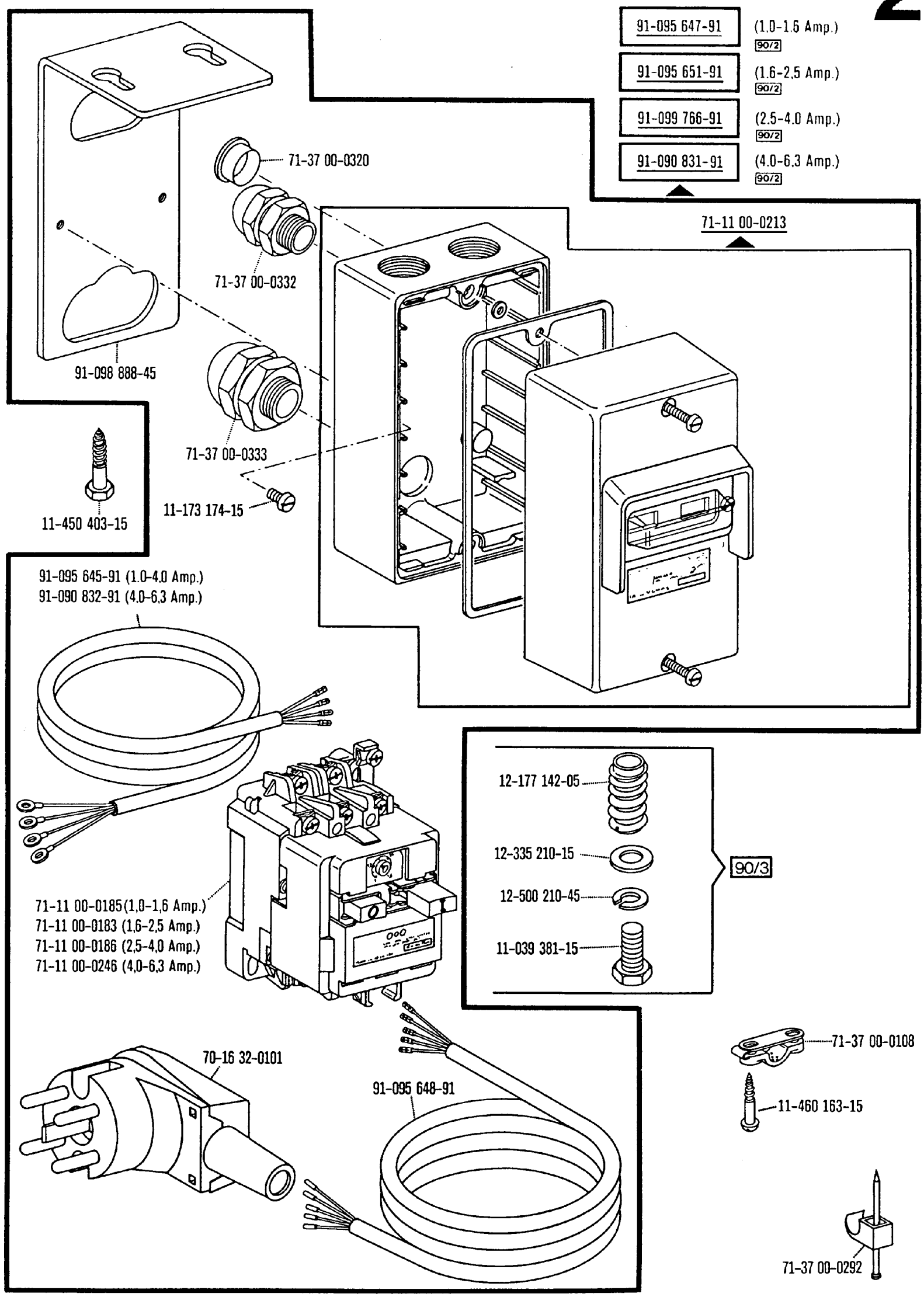
91-095 647-91 (1.0-1.6 Amp.) 90/2
91-095 651-91 (1.6-2.5 Amp.) 90/2
91-099 766-91 (2.5-4.0 Amp.) 90/2
91-090 831-91 (4.0-6.3 Amp.) 90/2
71-11 00-0213
71-37 00-0320
71-37 00-0332
91-098 888-45
71-37 00-0333
11-173 174-15
11-450 403-15
91-095 645-91 (1.0-4.0 Amp.)
91-090 832-91 (4.0-6.3 Amp.)
12-177 142-05
12-335 210-15
12-500 210-45
11-039 381-15
90/3
71-11 00-0185(1,0-1,6 Amp.)
71-11 00-0183 (1,6-2,5 Amp.)
71-11 00-0186 (2,5-4,0 Amp.)
71-11 00-0246 (4,0-6,3 Amp.)
70-16 32-0101
91-095 648-91
71-37 00-0108
11-460 163-15
71-37 00-0292

Motor-Zugschalthebel
Motor switch lever
Levier de commande à tirette du moteur
Palanca de mando por tracción para el motor

zur · pour les
for · para las

Pfaff 294-910/04; -913/02
Pfaff 1294-910/04; -913/02

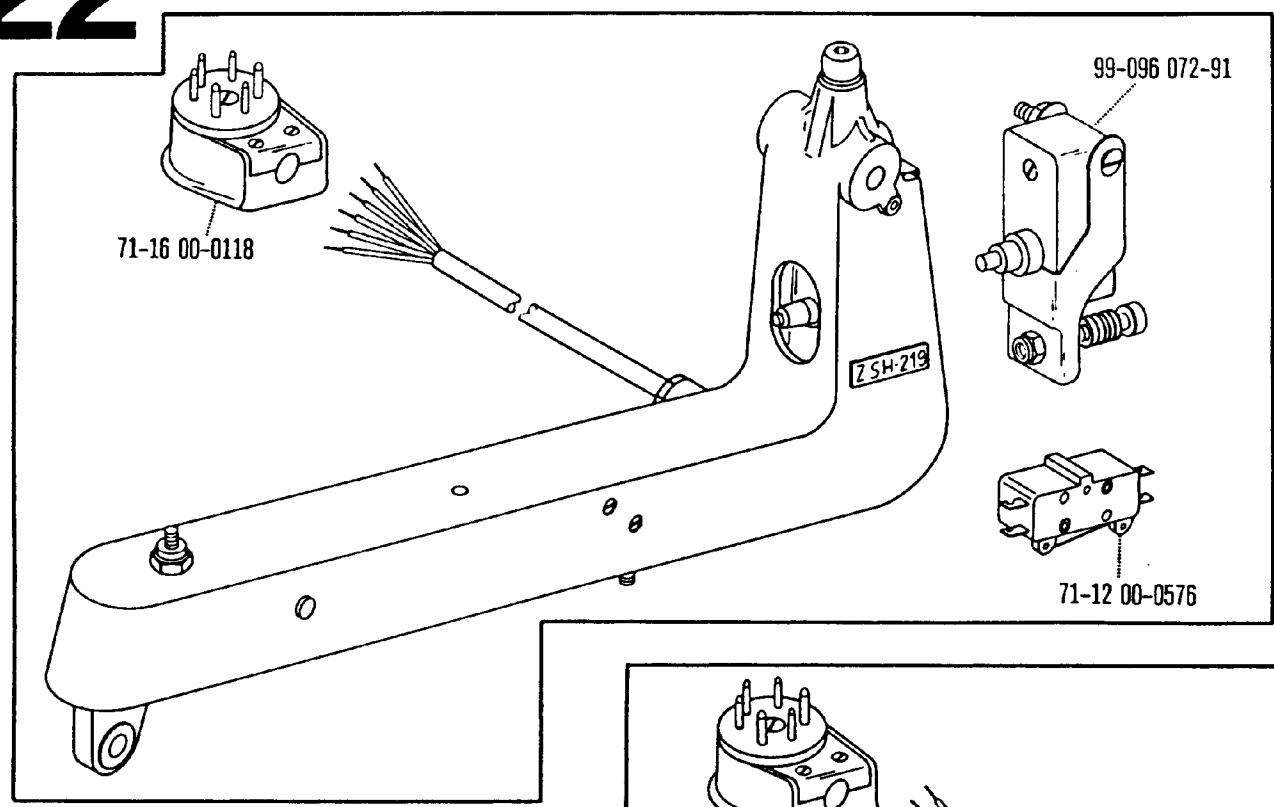

71-59 00-0259 90/7
(-913/02)

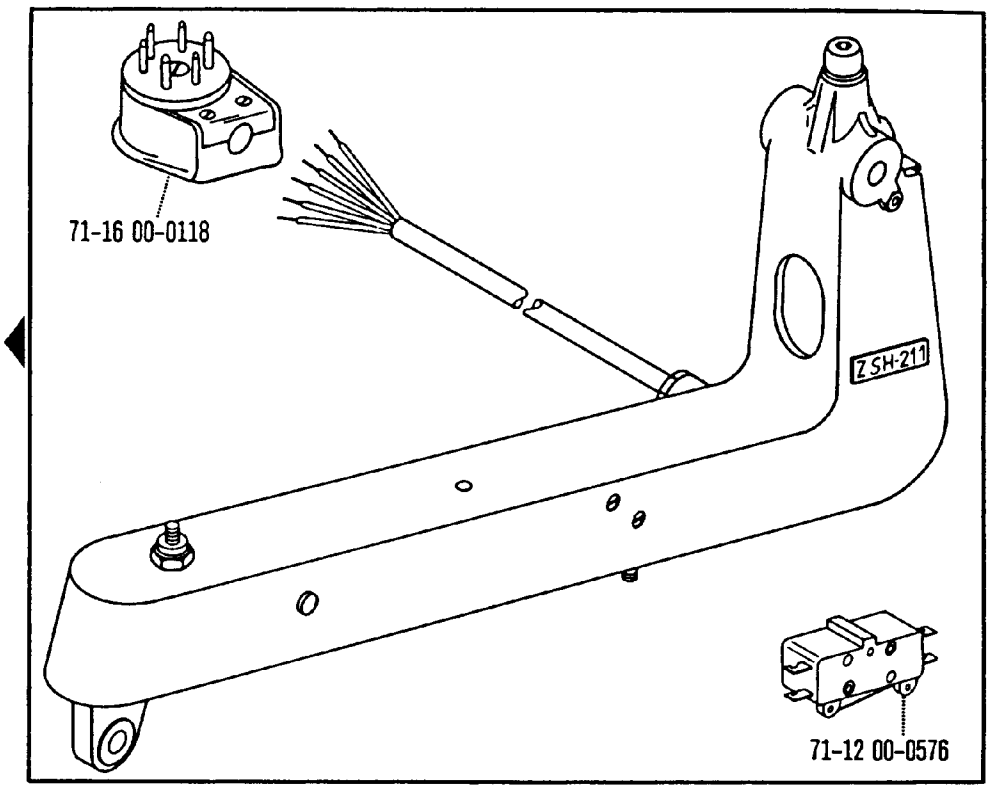

71-59 00-0268
(-913/02)

71-59 00-0237 (-910/04)

(nur bei Quick-Hebel-Stop-Motor NDK 700)
(on lever-operated NDK 700 Quick-Stop motor only)
(uniquement pour moteur Quick-Stop a levier, NDK 700)
(solo en motores Quick-Stop de palanca NDK 700)

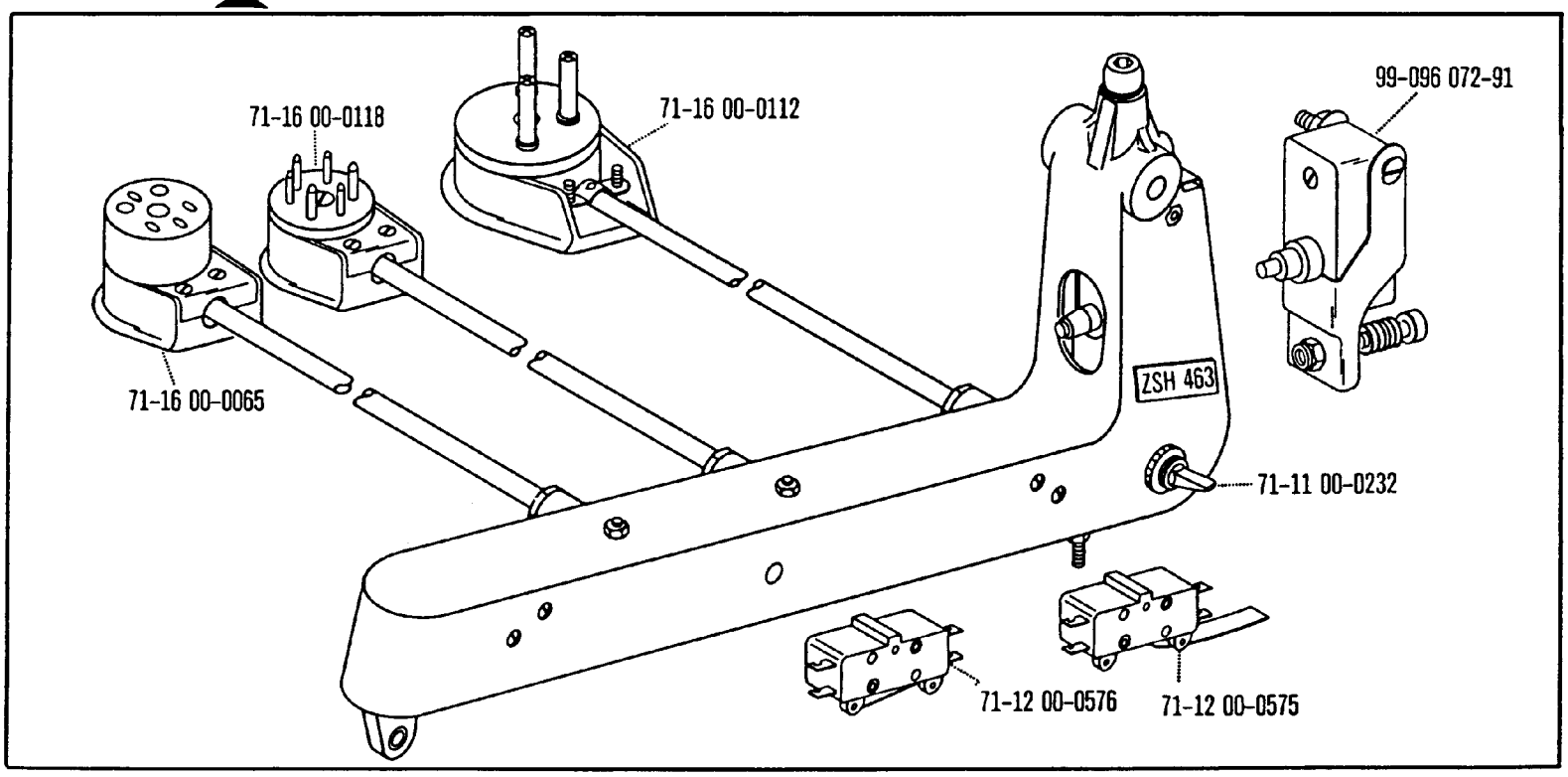

00-000 000-00 00-000 000-00 00-000 000-00 ☐ siehe Erläuterungen Register 0
see explanations on section 0
voir légende registre 0
ver explicaciones del registro 0

91-129 805-90

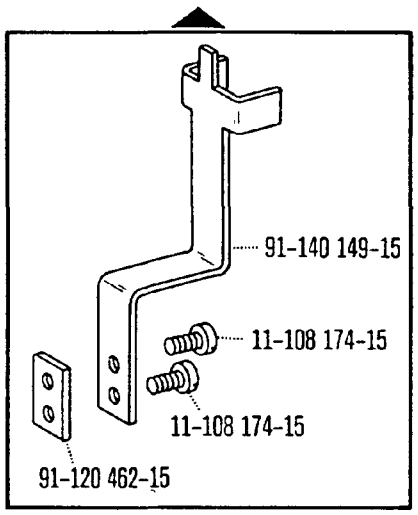

71-14 00-0006

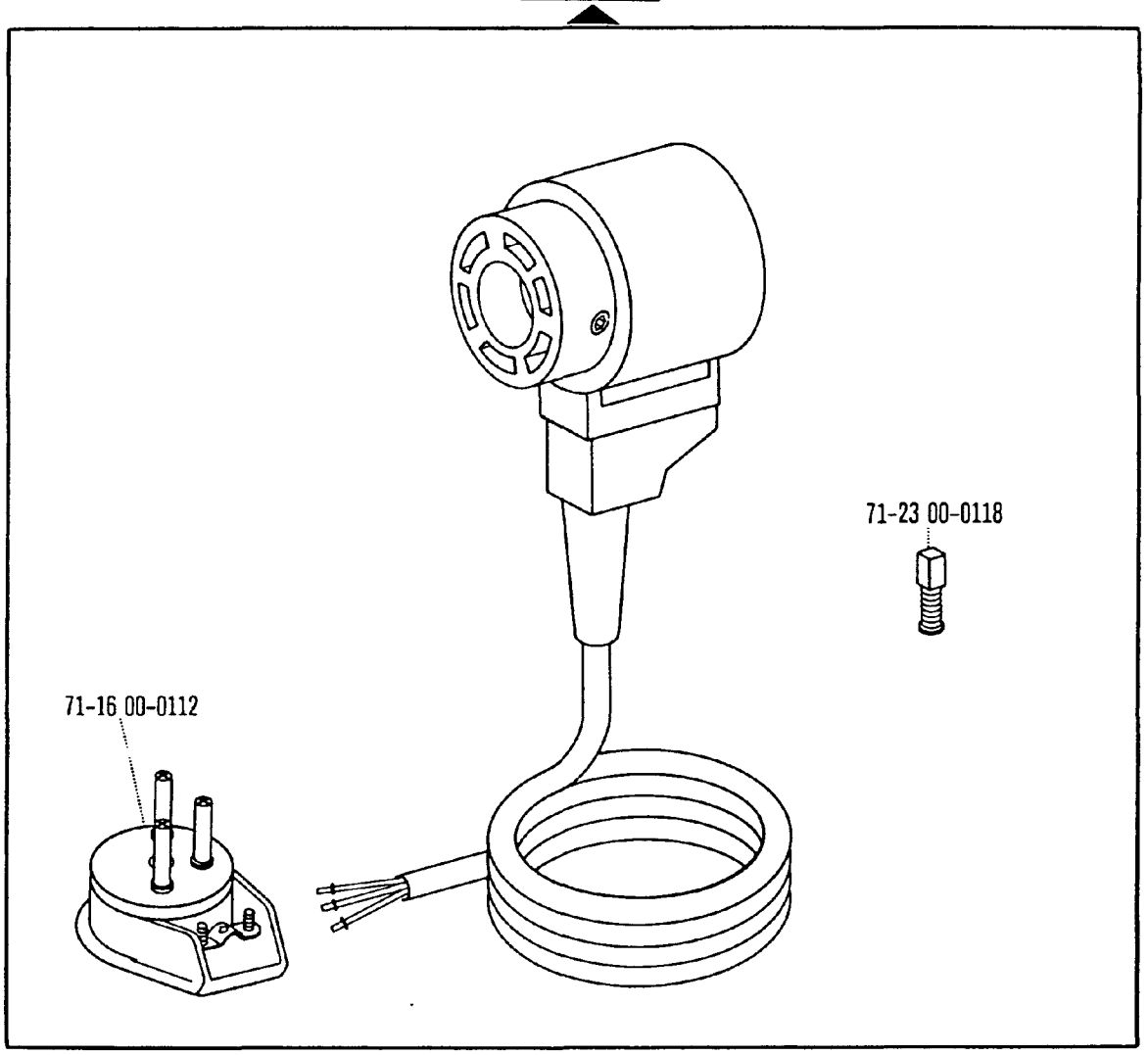

24

Positionsgeber
Synchronizer
Synchronisateur
Sincronizador

zur · pour les
for · para las

Pfaff 294-900/56; -913/04; -913/52
Pfaff 1294-900/56; -913/04; -913/52

4.83

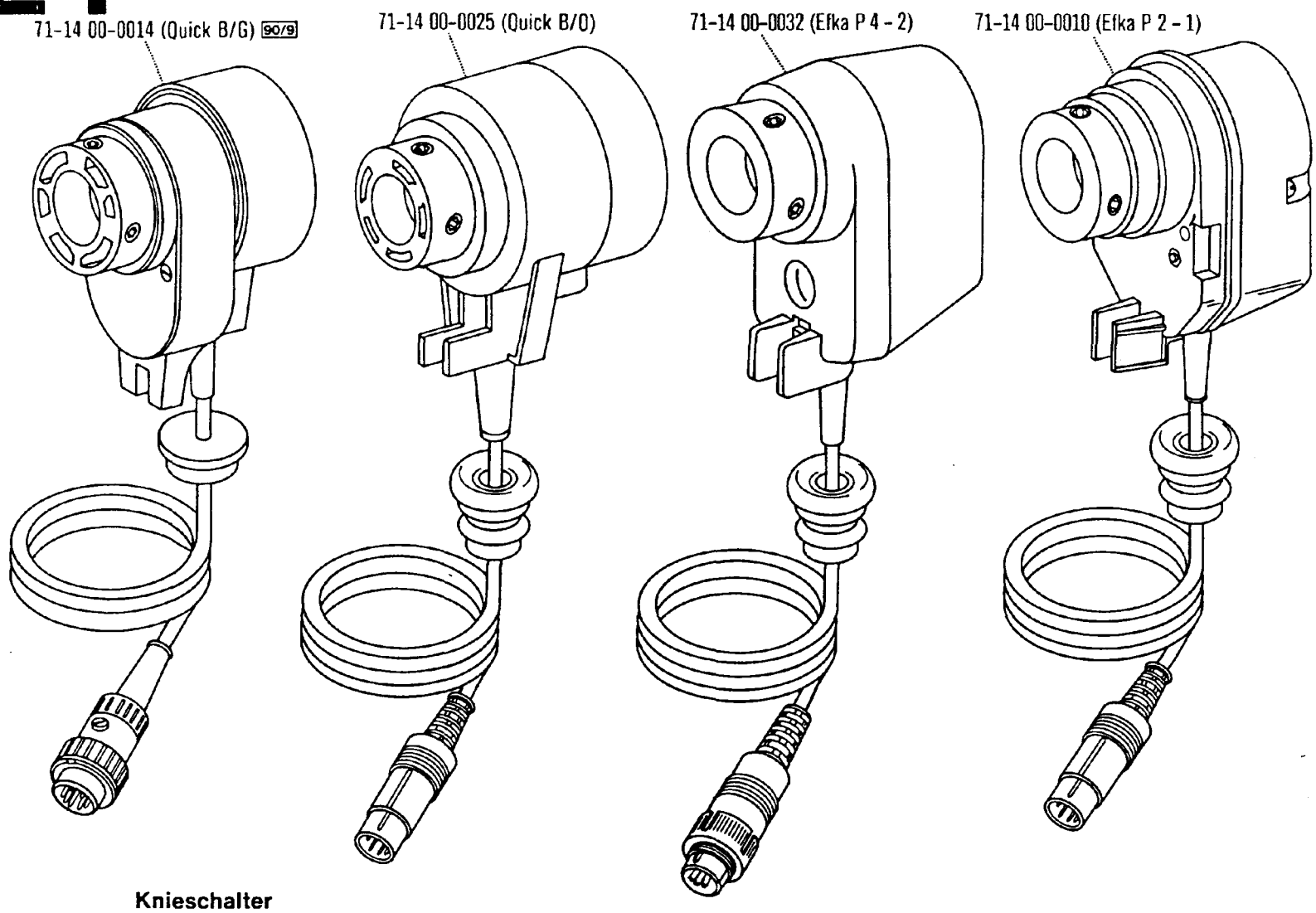

25

Knieschalter
Knee switch
Déclenchée par genouillère
Interruptor de rodilla

zur · pour la
for · para la

Pfaff 294-900/56-913/04

4.83

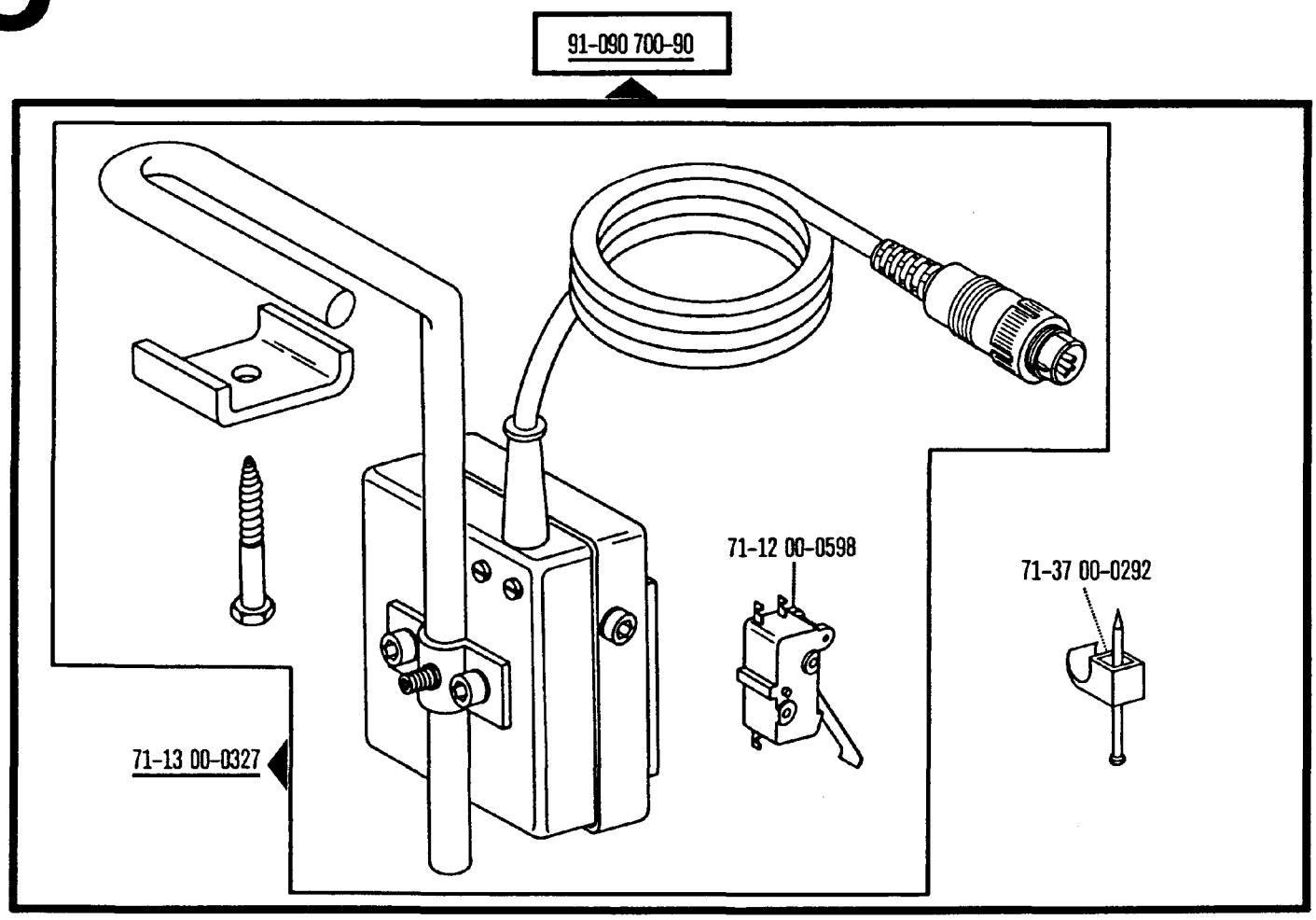

00-000 000-00 00-000 000-00 00-000 000-00 ☐ siehe Erläuterungen Register 0
see explanations on section 0
voir légende registre 0
ver explicaciones del registro 0

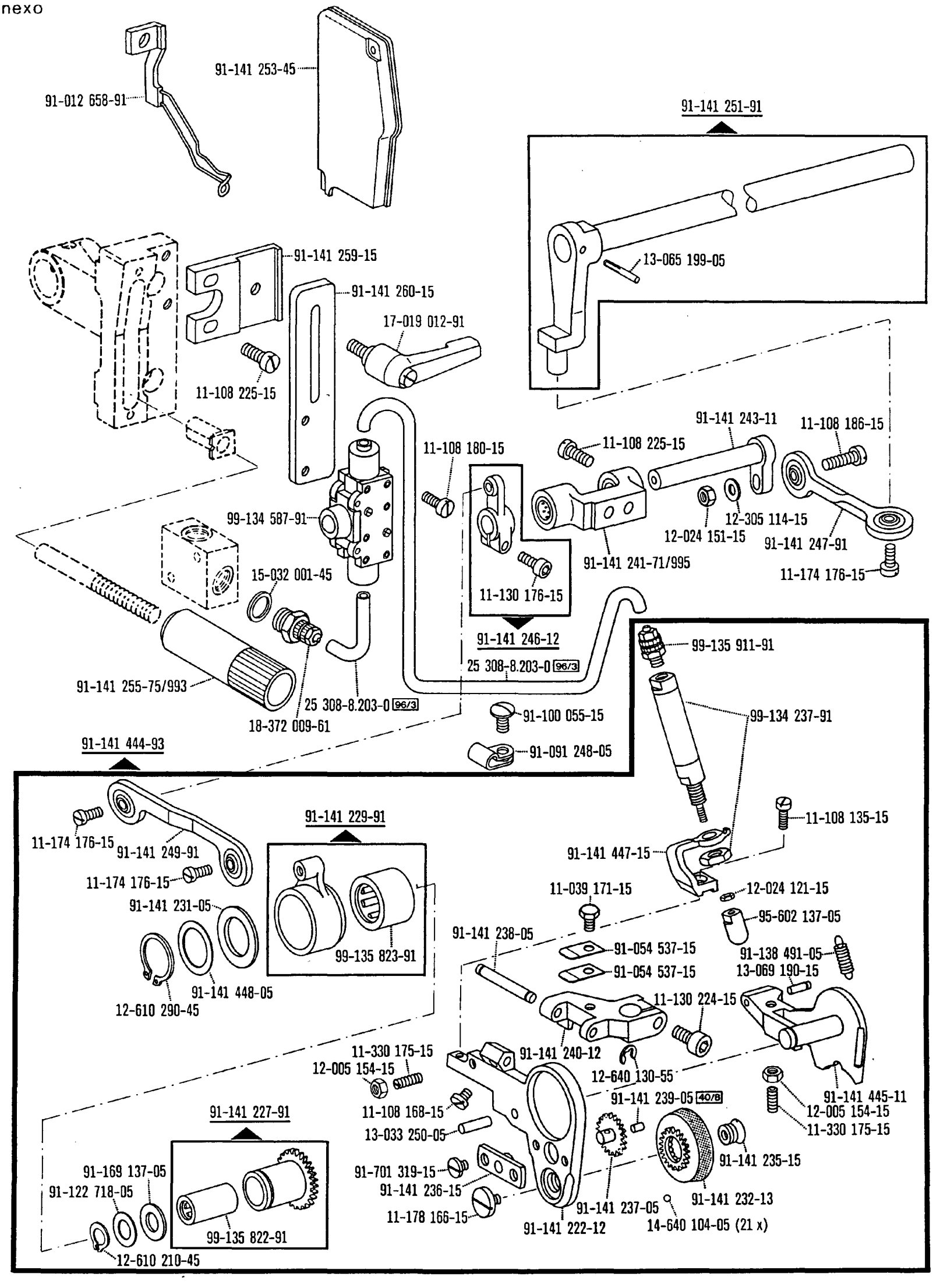

☐ siehe Erläuterungen Register 0
see explanations in section 0
voir légende registre 0
ver explicaciones del registro 0

Unterklassen-Übersicht/Table of subclasses/Table des sous-classes/Tabla de subclases

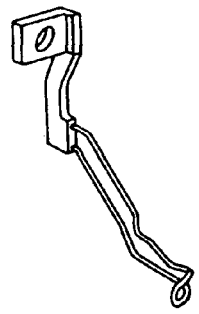

-750/01-4/01
-750/01-4/01-900/51

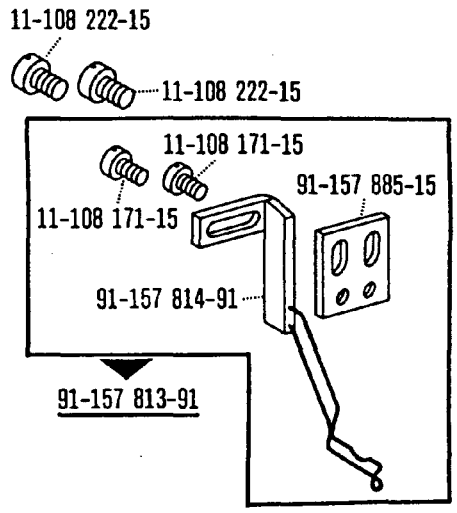

-72/01-944/01
-944/01 (-900/56)

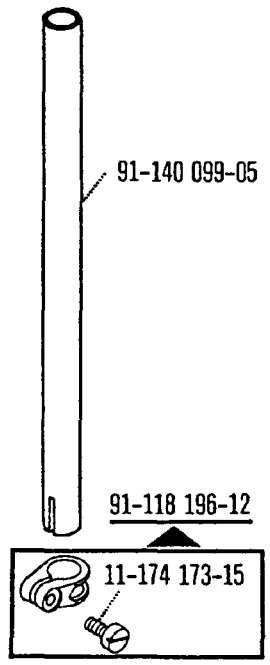

-72/01-944/01
-750/01-4/01 (-900/56)
-944/01 (-900/56)

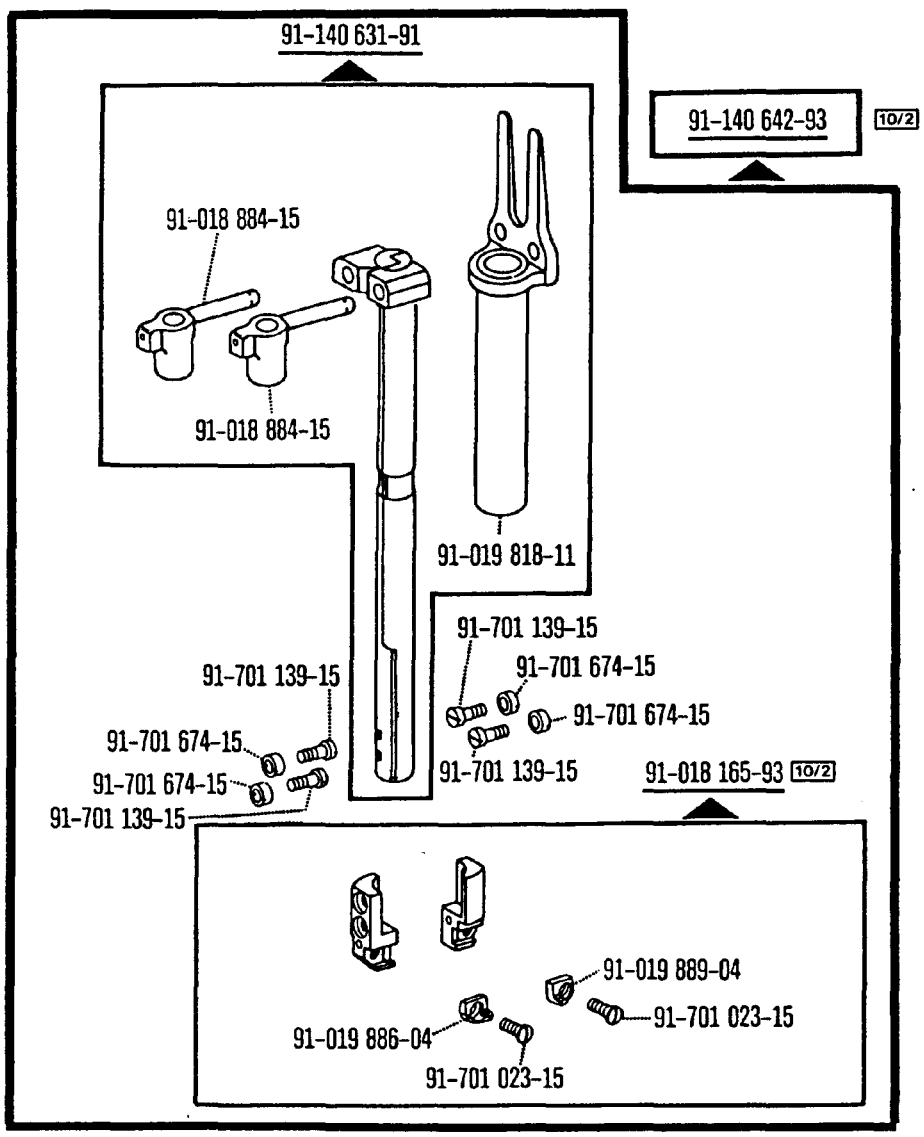

-720/02-944/01
-720/02-944/01-900/56

Unterklassen-Übersicht/Table of subclasses/Table des sous-classes/Tabla de subclases

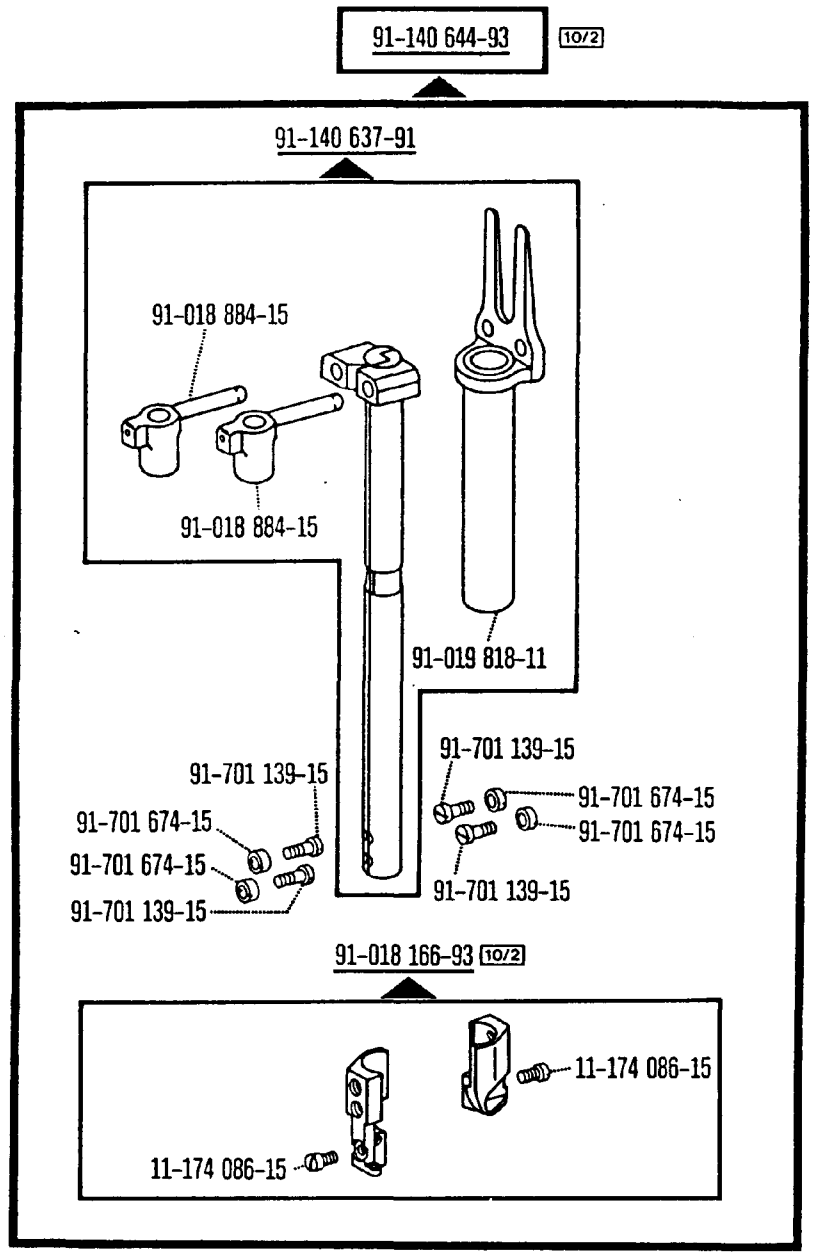

-720/02-944/01
-720/02-944/01-900/56

91-715 538-93 41/2 30/01

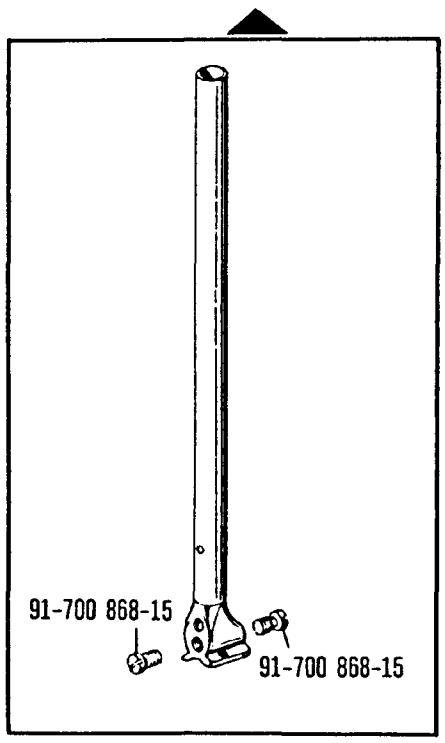

-72/01-944/01
-944/01

91-740 235-93 10/2 30/01

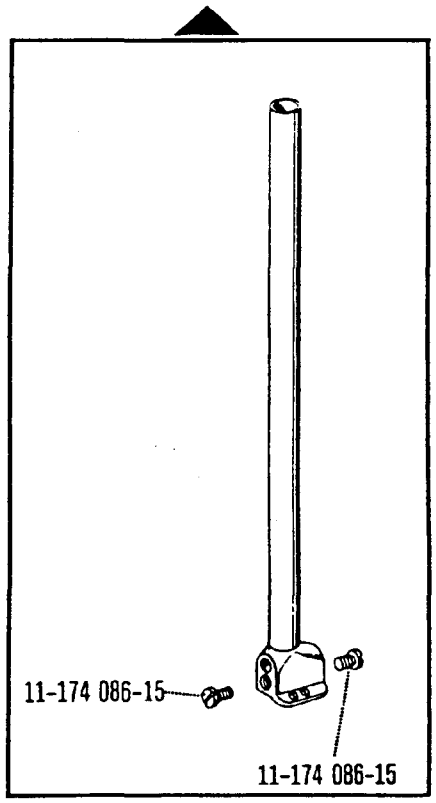

-72/01-944/01
-944/01

Unterklassen-Übersicht/Table of subclasses/Table des sous-classes/Tabla de subclases

91-018 165-93 [10/2]

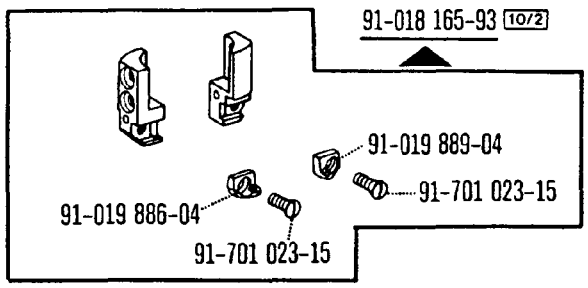

-720/02-944/01 (-900/56)

91-018 166-93 [10/2]

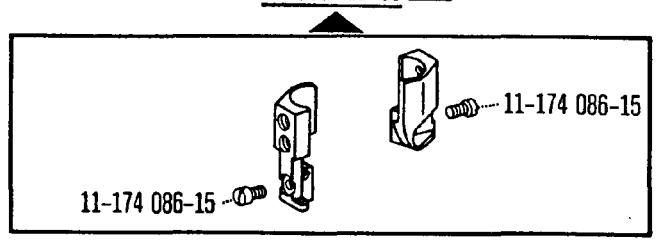

-720/02-944/01 (-900/56)

91-118 195-93 *

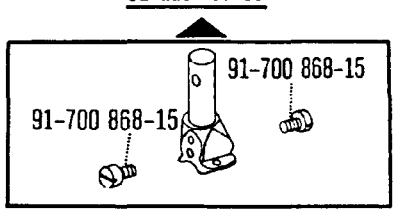

-72/01-944/01
-750/01-4/01 (-900/56)
-944/01 (-900/56)

91-119 309-93 [10/2]

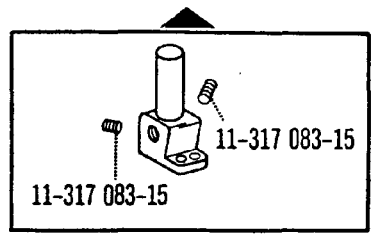

-72/01-944/01
-750/01-4/01 (-900/56)
-944/01 (-900/56)

91-040 358-04 [4] [10/1] [10/2]

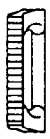

-720/02-944/01
-944/01

91-047 025-04 [4] [10/1] [10/2]

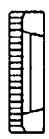

-72/01-944/01
-720/02-944/01

91-059 210-04 [4] [10/1] [10/2]

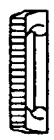

-720/02-944/01 (-900/56)
-750/01-4/01-900/56
-944/01 (-900/56)

91-048 068-04 [4] [10/1] [10/2]

[10] = 0,8–2,8 mm

-944/01

[10] = 3,2–6,0 mm

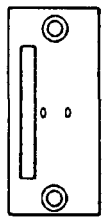

-720/02-944/01
-944/01

91-048 212-03 [4] [5] [10/1] [10/2]

[10] = 1,2–2,8 mm

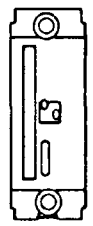

[10] = 3,2–4,8 mm

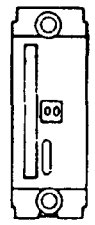

-72/01-944/01

91-048 508-04 [4] [10/1] [10/2]

[10] = 1,2–2,8 mm

-720/02-944/01

91-158 168-04 [4] [10/1] [10/2]

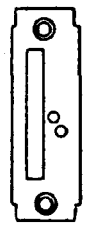

-944/01-900/56

91-158 170-04

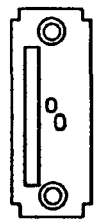

[10] = 1,6–2,4 mm

-750/01-4/01-900/56
-944/01-900/56

91-158 172-04

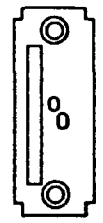

[10] = 1,2–1,4 mm

-750/01-4/01-900/56
-944/01-900/56

91-158 173-04 [4] [10/1] [10/2]

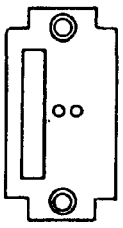

-720/02-944/01-900/56
-750/01-4/01-900/56
-944/01-900/56

91-158 174-04 [4] [10/1] [10/2]

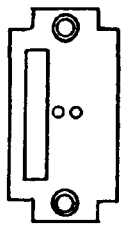

-720/02-944/01-900/56 B/CN
-750/01-4/01-900/56
-944/01-900/56

91-158 626-04 [4] [10/1] [10/2]

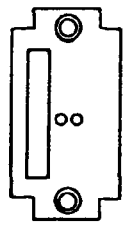

-720/02-944/01

91-051 138-93 [4] [10/2]

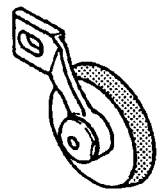

-720/02-944/01 (-900/56)

Unterklassen-Übersicht/Table of subclasses/Table des sous-classes/Tabla de subclases

91-051 159-93 [4] [10/2]

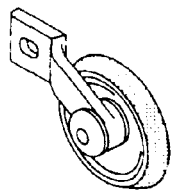

-72/01-944/01
-944/01 (-900/56)

91-141 232-13

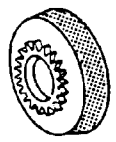

-750/01-4/01
-750/01-4/01-900/56

91-042 036-91

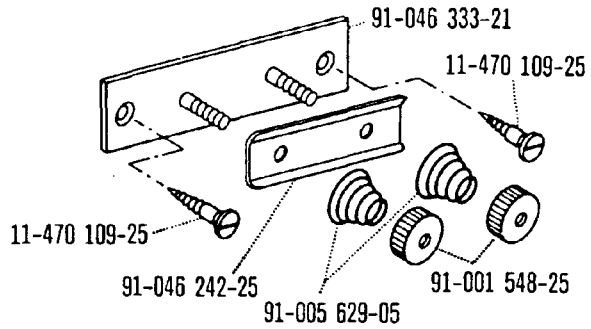

-72/01-944/01

91-053 228-21

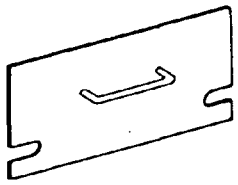

-72/01-944/01

91-010 805-04 [4] [10/2]

-750/01-4/01 (-900/56)
-944/01 (-900/56)

91-010 816-03 [4] [10/2]

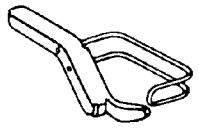

-720/02-944/01
-720/02-944/01-900/56

91-010 880-04 [4] [10/2]

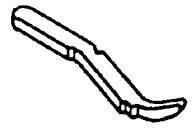

-750/01-4/01 (-900/56)
-944/01 (-900/56)

91-010 882-04 [4] [10/2]

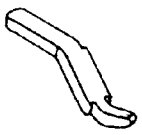

-72/01-944/01
-750/01-4/01 (-900/56)
-944/01 (-900/56)

91-010 883-04 [4] [10/2]

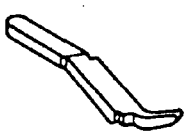

-72/01-944/01
-750/01-4/01
-944/01

91-010 806-04 [4] [10/2]

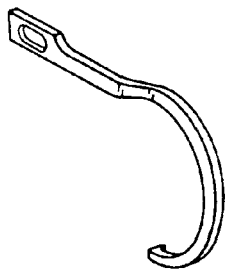

-944/01 (-900/56)

91-012 656-04 [4] [10/2]

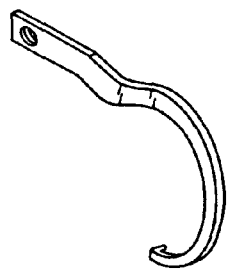

-750/01-4/01 (-900/56)

91-041 644-91

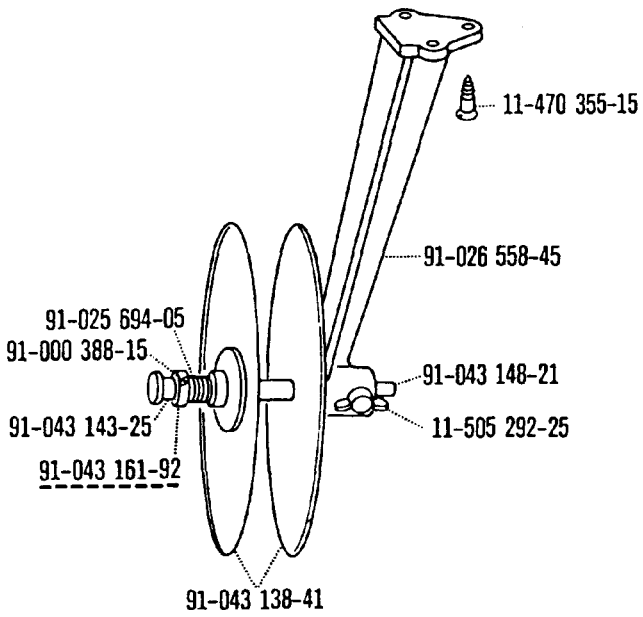

Unterklassen-Ausstattung [1]) Subclass organization [1])

Unterklasse Subclass Sous-classe Subclase	Ausführung Model Version Tipo de máquina	Nadelabstand in mm Needle gauge in mm Ecartement des aiguilles en mm Distancias entre agujas en mm	Nadelhalter 10/2 Needle holder Pince-aiguille Portaagujas	Nadelstangenrohr Needle bar tube Tube de barre à aiguille Tubo de la barra de aguja	Nadelstange 10/2 Needle bar Barre à aiguille Barra de aguja
-750/01-4/01	CN	1,6 - 2,8	91-118 195-93 x 3,2 41/2	91-140-099-05	
	CN	3,2 - 6,0	91-119 309-93	91-140-099-05	
	DN	1,6 - 3,2	91-118 195-93 x 3,6 41/2	91-140-099-05	
	DN	3,6 - 6,0	91-119 309-93	91-140-099-05	
-750/01-4/01-900/56	CN C/DN	1,6 - 3,2 2,4 - 3,2	91-118 195-93 x 3,6 41/2	91-140 099-05	
	CN; C/DN	3,6 - 6,0	91-119 309-93	91-140 099-05	
-944/01	CN	1,6 - 2,8	91-118 195-93 x 3,2 41/2	91-140-099-05	91-715 538-93 x 3,2 30/01
	CN	3,2 - 6,0	91-119 309-93	91-140-099-05	91-740 235-93 30/01
	DN	1,6 - 3,2	91-118 195-93 x 3,6 41/2	91-140-099-05	91-715 538-93 x 3,6 30/01
	DN	3,6 - 6,0	91-119 309-93	91-140-099-05	91-740 235-93 30/01
-944/01-900/56	CN C/DN	1,6 - 3,2 2,4 - 3,2	91-118 195-93 x 3,6 41/2	91-140 099-05	
	CN; C/DN	3,6 - 6,0	91-119 309-93	91-140 099-05	

[1]) Die Liste enthält nur Nähwerkzeuge. Beim Umbau in eine andere Ausführung sind auch noch Maschinenteile erforderlich. Geben Sie also bei Bestellungen die genaue Bezeichnung der vorhandenen und der gewünschten Ausführung bekannt.

[1]) This list contains sewing parts only. When converting to another version, machine parts are also necessary. Therefore when ordering please indicate exactly the existing version and the one required.

[1]) Cette liste ne contient que les organes de couture. En cas de transformation en une variante différente, il faut utiliser aussi certaines pièces de machine supplémentaires. En cas de commande, prière de toujours indiquer par conséquent les variantes disponibles et souhaitées.

[1]) Esta lista sólo contiene elementos de costura. Siempre que haya que transformar la máquina en otro tipo, se necesitarán también piezas de máquina, por lo que deberá indicarse en los pedidos el tipo exacto de que se dispone y el deseado.

Unterklassen-Übersicht/Table of subclasses/Table des sous-classes/Tabla de subclases

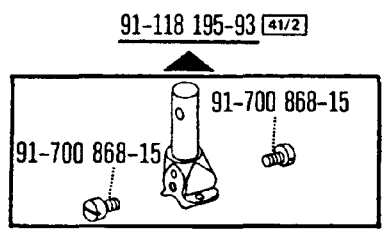

-750/01-4/01 (-900/56)
-944/01 (-900/56)

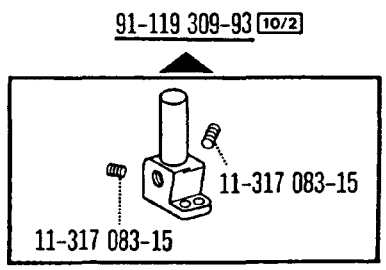

-750/01-4/01 (-900/56)
-944/01 (-900/56)

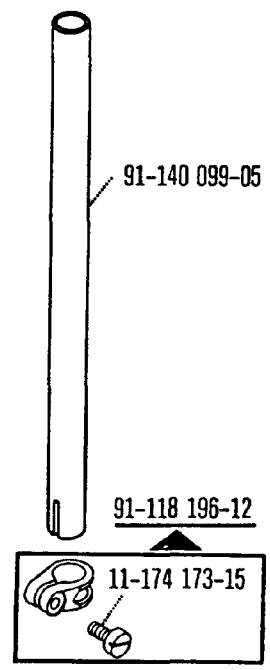

-750/01-4/01 (-900/56)
-944/01 (-900/56)

Equipement des sous-classes [1]) Dotación de las subclases [1])

Stoffschieber [4] [10/2] Feed dog Griffe Transportador inferior	Stichplatte [4] [10/2] Needle plate Plaque à aiguille Placa de aguja	Rollfuß [4] Roller presser Pied à roulette Pie rodante	Niederhalter [4] [10/2] Work retainer Pied de maintien Pie de retención	Fingerschutz Finger guard Garde-doigts Salvadedos
91-045 616-04	91-058 879-04 x 3,2 [41/2]	91-141 232-13	91-015 558-04	91-012 658-91
91-045 616-04	91-058 737-04	91-141 232-13	91-010 882-04	91-012 658-91
91-045 616-04	91-058 863-04 x 3,6 [41/2]	91-141 232-13	91-015 558-04	91-012 658-91
91-045 616-04	91-058 737-04	91-141 232-13	91-010 882-04	91-012 658-91
91-059 210-04	91-158 158-04 x 3,6 [41/2]	91-141 232-13	91-015 558-04	91-012 658-91
91-059 210-04	91-158 157-04	91-141 232-13	91-010 882-04	91-012 658-91
91-045 616-04	91-058 879-04 x 3,2 [41/2]	91-051 159-93	91-015 558-04	91-157 813-91
91-045 616-04	91-058 737-04	91-051 159-93	91-010 882-04	91-157 813-91
91-045 616-04	91-058 863-04 x 3,6 [41/2]	91-051 159-93	91-015 558-04	91-157 813-91
91-045 616-04	91-058 737-04	91-051 159-93	91-010 882-04	91-157 813-91
91-059 210-04	91-158 158-04 x 3,6 [41/2]	91-051 159-93	91-015 558-04	91-157 813-91
91-059 210-04	91-158 157-04	91-051 159-93	91-010 882-04	91-157 813-91

[4] = Ausführung angeben
= Indicate model
= Préciser la version
= Indiquese el tipo de máquina

[10/2] = Nadelabstand bei Bestellung angeben
= State needle gauge on order
= Indiquer écartement des aiguilles à la commande
= Indiquese en los pedidos la distancia entre agujas

[30/01] = Frühere Ausführung
= Earlier version
= Anciene version
= Tipo anterior

[41/2] = Nadeldiagonalabstand bei Bestellung angeben
= Please state diagonal needle distance on order
= Prière d'indiquer l'espacement diagonal des aiguilles à la commande
= Indiquese en los pedidos la distancia diagonal entre agujas

Unterklassen-Übersicht/Table of subclasses/Table des sous-classes/Tabla de subclases

91-715 538-93 [41/2] [30/01]

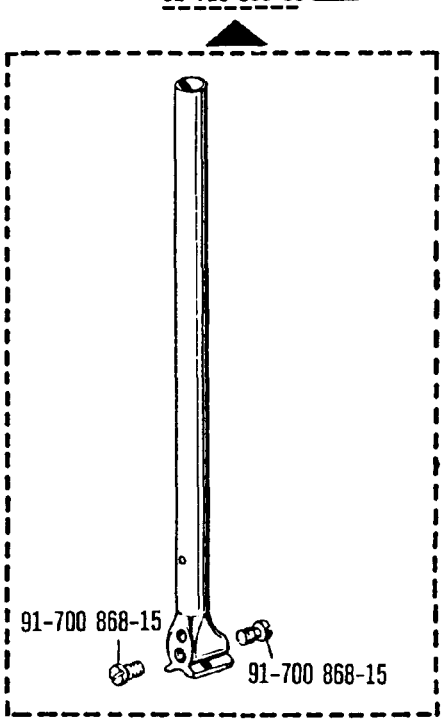

-944/01

91-740 235-93 [10/2] [30/01]

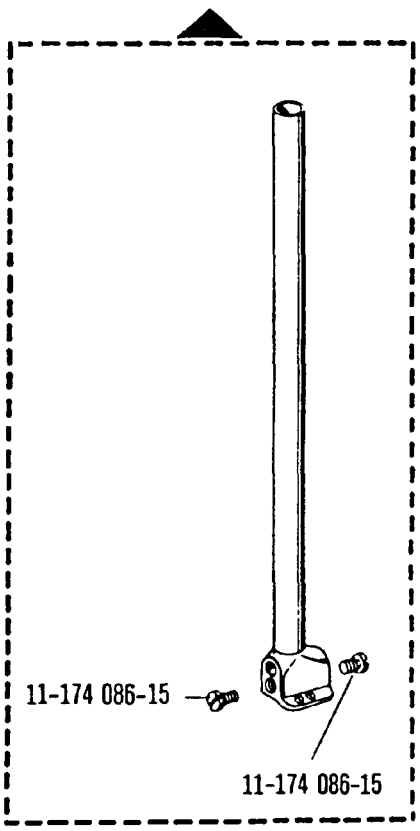

-944/01

91-045 616-04 [4] [10/2]

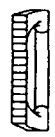

-750/01-4/01
-944/01

91-059 210-04 [4] [10/2]

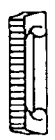

-750/01-4/01-900/56
-944/01-900/56

Unterklassen-Übersicht/Table of subclasses/Table des sous-classes/Tabla de subclases

91-058 737-04 [4] [10/2]

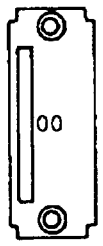

-750/01-4/01
-944/01

91-058 863-04 [4] [10/2]

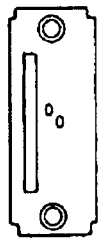

-750/01-4/01
-944/01

91-058 879-04 [4] [10/2]

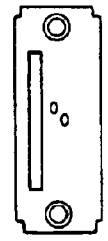

-750/01-4/01
-944/01

91-158 157-04 [4] [10/2]

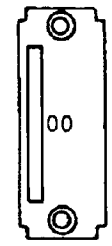

-750/01-4/01-900/56
-944/01-900-/56

91-158 158-04 [4] [10/2]

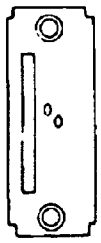

-750/01-4/01-900/56
-944/01-900/56

91-051 159-93 [4]

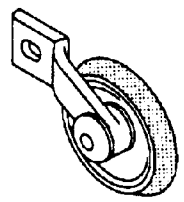

-944/01 (-900/56)

91-141 232-13

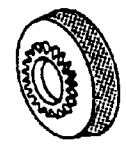

-750/01-4/01 (-900/56)

91-010 882-04 [4] [10/2]

-750/01-4/01 (-900/56)
-944/01 (-900/56)

91-015 558-04 [4] [10/2]

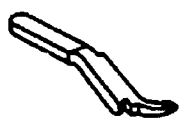

-750/01-4/01 (-900/56)
-944/01 (-900/56)

91-012 658-91

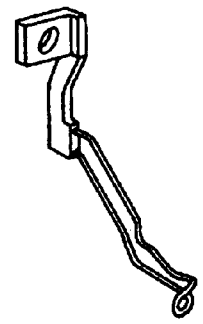

-750/01-4/01 (-900/56)

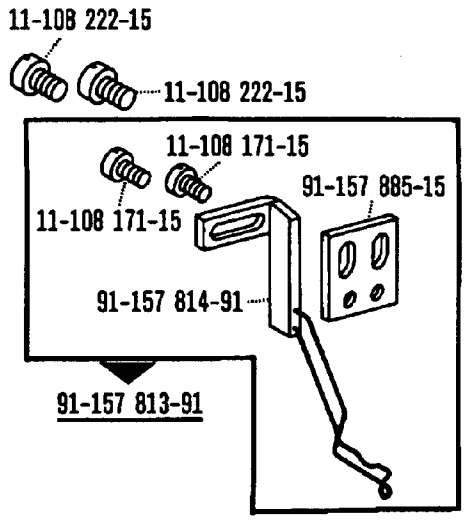

-944/01
-944/01-900/56