Kopfteile
Needle head parts
Pièces de tête
Piezas de la cabeza

PFAFF 242
PFAFF 1242

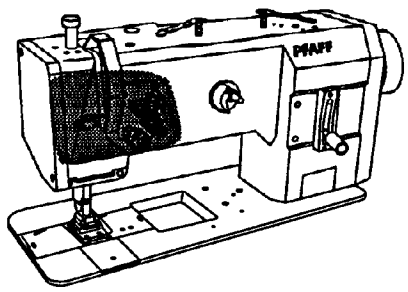

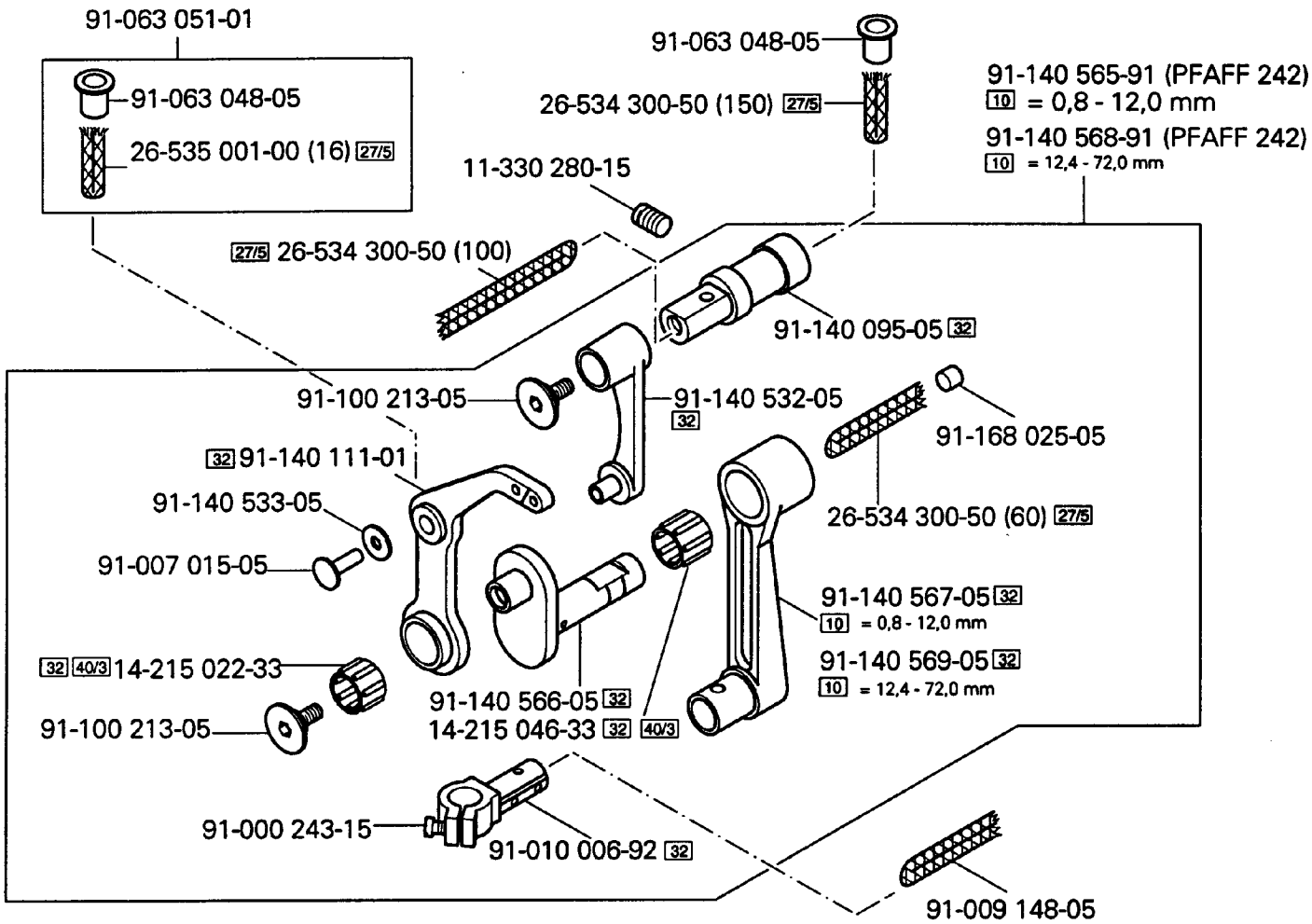

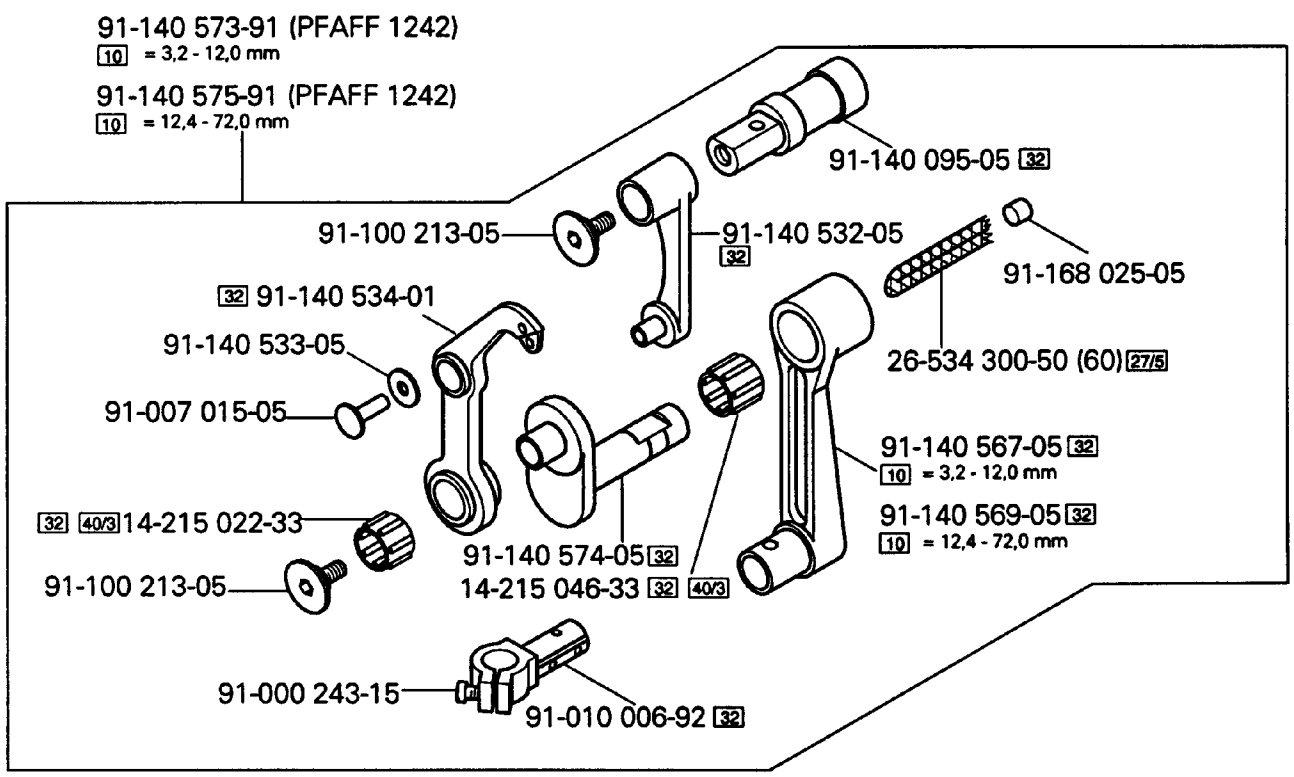

siehe Kapitel 2 Erläuterung der Schlüsselzeichen
see chapter 2 Explanation of key markings
voir le chap. 2 Explication des symboles
véase el Cap. 2 Explicaciones de los signos clave